AZƏRBAYCAN MİLLİ ELMLƏR AKADEMİYASI
M. FÜZULİ adına ƏLYAZMALAR İNSTİTUTU

FİLOLOGİYA MƏSƏLƏLƏRİ

№ 15

Toplu Azərbaycan Respublikası Prezidenti yanında Ali Attestasiya Komissiyası tərəfindən rəsmi qeydiyyata alınmışdır (Filologiya elmləri bölməsi, №13).
Azərbaycan Respublikası Ədliyyə Nazirliyi Mətbu nəşrlərin reyestrinə daxil edilmişdir. Reyestr №3222.

«Elm və təhsil»
Bakı – 2022

REDAKSİYA HEYƏTİ: akademik İsa Həbibbəyli, akademik Teymur Kərimli, akademik Möhsün Nağısoylu, akademik Nizami Cəfərov, akademik Rafael Hüseynov, AMEA-nın müxbir üzvü, filologiya elmləri doktoru, prof. Əbülfəz Quliyev, filologiya elmləri doktoru, prof. Nadir Məmmədli, filologiya elmləri doktoru, prof. Rüfət Rüstəmov, filologiya elmləri doktoru, prof. Fəxrəddin Veysəlli, filologiya elmləri doktoru, prof. Qəzənfər Kazımov, filologiya elmləri doktoru, prof. Əsgər Rəsulov, filologiya elmləri doktoru, prof. Məsud Mahmudov, filologiya elmləri doktoru, prof. Əbülfəz Rəcəbli, filologiya elmləri doktoru, prof. Cəlil Nağıyev, filologiya elmləri doktoru, prof. İsmayıl Məmmədli, filologiya elmləri doktoru, prof. Həbib Zərbəliyev, filologiya elmləri doktoru, prof. İlham Tahirov, filologiya elmləri doktoru, prof. Tofiq Hacıyev, filologiya elmləri doktoru, prof. Mübariz Yusifov, filologiya elmləri doktoru, prof. Qəzənfər Paşayev, filologiya elmləri doktoru, prof. Kamilə Vəliyeva, filologiya elmləri doktoru Kamil Bəşirov, filologiya elmləri doktoru, prof. Azadə Musayeva, filologiya elmləri doktoru Paşa Kərimov, filologiya üzrə fəlsəfə doktoru, dos. Nəzakət Məmmədli

Redaktor: akademik Teymur Kərimli
Buraxılışa məsul: filologiya elmləri doktoru, professor Nadir Məmmədli

Filologiya məsələləri. Bakı, 2022, №15

ISSN 2224-9257

© ”Elm və təhsil” nəşriyyatı, 2022

www. filologiyameseleleri.com

DİLÇİLİK

NADİR MƏMMƏDLİ
Filologiya elmləri doktoru, professor
elmvetehsilneşriyyatı@gmail.com

KONSEPT VƏ MƏNA

Xülasə

Sözün nitqdəki real fəaliyyətini təsvir etmək üçün bir çox əlaməti lüğət məqaləsində əks olunur, leksikoqrafik təsvir çox periferikdir və onlar dil daşıyıcılarının şüurundan silinə bilir; sözün mənasının onun lüğət təfsirinə sığışmayacağını da nəzərə alırıq. Sözün lüğət tərifləri ilə təsbit edilməyən bir çox semantik xüsusiyyətlərin müəyyən kontekstlərdə meydana çıxdığından onlara daim bədii mətnlərdə, metaforik köçürmələrdə və s. rast gəlinməsini nəzərə alaraq, lüğət tərifləri üzərində işləyən leksikoqraflar və leksikoloqlar müəyyən üsullara əl atmalı olurlar. Bu baxımdan başqa bir məna növünün – sözün psixolinqvistik mənasının dil daşıyıcılarının şüurundakı səs qabığında danışması məqsədəuyğundur. Əslində əlaqəsi olan bütün semantik komponentlər nizamlı vəhdətdədir. Bu, dil daşıyıcılarının şüurunda təcrid olunmuş sözü aktuallaşdıran, onu təşkil edən bütün semantik komponentlərin, nüvə, periferik semantik xüsusiyyətlərin vəhdəti və həcmidir. Leksikoqrafik real mənanın təsviri psixolinqvistik ənənələrə uyğun anlamın fərqləndirilməsinə bağlıdır. Məna linqvistik işarə ilə sabitləşmiş reallığın müəyyən əksidir.

Anlam potensial olaraq mənada olmur və şüurda mənadan yarana bilməz. Anlam yalnız fərdi təcrübədən və konkret vəziyyətdən asılı deyil, müəyyən bir şəxsin peşə, sosial və ümumi qrup mənsubiyyəti ilə əlaqəlidir, məna və obraz arasındakı fərqin ayrılması idrakın formalaşması proseslərini başa düşmək, onun strukturunu təsvir etmək üçün vacib və prinsipialdır.

Açar sözlər: konsept, məna, periferiya, leksikoqrafiya, semantika, koqnitiv, kommunikativ, psixolinqvistika.

Sözün məna dərinliyində, strukturunda reallığın çoxsaylı və müxtəlif əlamətləri cəmlənir. Koqnitiv linqvistika bir çox elmi problemləri ənənəvi yox, yeni tərzdə şərh edərək, söz haqqında bilikləri, təsəvvürləri inkişaf etdirir və dərinləşdirir. Onlardan biri də koqnitiv linqvistikada məna və konsept əlaqəsidir. Koqnitiv linqvsitikanın ayrıca istiqamət kimi mövcudluğu insan biliyinin təbiəti inikasına əsaslanır. Məna və

konseptin ümumi cəhətləri şüurda lokallaşdırılaraq, dərketmənin obyektiv və subyektiv reallığını əks edirir. Konsept və məna həmçinin reallığın əksidir: hər iki hadisə koqnitiv təbiətli, reallığın insan şüuru tərəfindən əks olunması və dərk edilməsinin nəticəsidir. Konseptin məzmununu təşkil edən koqnitiv xüsusiyyətlər reallıq hadisələrini əksetdirmə xarakteri daşıyır. Sözün mənası, məzmununu təşkil edən ayrı-ayrı koqnitiv əlamətlər nitqdə semalardan ibarətdir. Ona görə də koqnitiv semantika ifadəsi taftologiya kimi görünə bilər (məsələn, *kommunikativ ünsiyyət*), çünki semantika qeyri-koqnitiv ola bilməz, ətraf reallığın şüurda idrakın nəticələrini əks etdirir. Konsept və məna müxtəlif şüur növlərinin fəaliyyətinin məhsullarıdır, insanın koqnitiv-linqvistik şüurunda müvafiq olaraq hissələrə bölünən və şüur növlərinin məzmununu təşkil edən mental vahidlərdir. Konsept şüurun idrakı ilə, məna isə linqvistik şüurda dil işarələrinin ifadələri ilə təmsil olunur. Dil vahidlərinin semantikasının özəlliyi ondan ibarətdir ki, yalnız reallığı konsept kimi əks etdirmir, həm də dil işarəsinin tərəfi kimi məlumat verir. Məna konseptin hər kəsə məlum olan və relyativ hissəsi, ünsiyyət aktlarında dil işarəsinin tərəfidir.

Konseptə münasibətdə məna onun bir hissəsi kimi çıxış edir, müntəzəm olaraq istifadə olunan, təkrarlanan və müəyyən bir linqvomədəni bilik üçün kommunikativ cəhətdən relevant olan anlayışı ünsiyyətdə təmsil edən dil işarəsidir. Məna öz semaları ilə konsepti təşkil edən koqnitiv xüsusiyyətləri aşkara çıxarır, lakin bu, konseptin semantik məzmununun yalnız bir hissəsidir. Konseptin bütün məzmununun eksplikasiyası üçün adətən çoxsaylı leksik vahidlər və bir çox sözün mənaları, həmçinin linqvistik analizin nəticələrini tamamlayacaq eksperimental tədqiqatlar tələb olunur: konsept və məna kommunikativ relevant hissə, mental vahid kimi əlaqəlidir. Məna dil vahidlərinin semantikasını təhlil edərkən adətən istinad olunan lüğətlərdə məqalələrdən daha həcmli və daha dərin olur, bu da müxtəlif tədqiqat paradiqmalarında məna həcmlərindən danışmağa imkan verir. Məsələn, A.A.Potebnya sözün *ən yaxın* mənası ilə sonrakı, o cümlədən emosional, hissi əlamətlərini fərqləndirir və təkid edir ki, dilçilər yalnız həmin dövrün linqvistik təsəvvürlərini əks etdirən və prinsip etibarilə linqvistik antimentalizmin təzahürü olan ən yaxın mənanı aydınlaşdırsınlar: nə verballaşıbsa, o öyrənilməlidir (1, 37). Lakin XX əsrin sonlarında formalaşmış qloballaşma prinsipləri və dilə antroposentrik yanaşma tədqiqat paradiqmasını da dəyişdi və sözün sonrakı mənalarına semasioloqların, koqnitoloqların maraq dairəsinin genişlənməsi ümumi təhlil prinsipinə çevrildi.

Məna konseptə çox yaxındır, iki məna tipini – izahlı lüğətdəki məna və dilçi təfəkkürünün konseptini fərqləndirmək lazımdır. Lüğətlərdə təsbit edilən və linqvistikada sistemli adlandırılan məna leksikoqraflar tərəfindən reduksionizmə, yəni mənaya daxil olan xüsusiyyətlərin minimuma endirilməsi prinsipinə uyğun olaraq tərtib edilir. Reduksionizm bu halda məntiqi və təsviri kimi görünür. Məntiqi reduksionizm mənaları, həmçinin məfhumları adlandıran hadisələrin mahiyyətini əks etdirən məntiqi cəhətdən hissələrə ayrılmış xüsusiyyətlərin kiçik məcmusu olması ideyası ilə bağlıdır. Təsviri reduksionizm lüğət tərkibinin sonsuza qədər arta biləcəyi vaxtda kiçik

lüğət məqaləsinin həcmi kimi praktik mülahizələrlə diktə olunur. Lüğət tərifini verərkən reduksionizm prinsipinin tətbiqi nəticəsində əldə edilən məna, sözün lüğətlərdə ifadəsi üçün xüsusi formullaşdırıldığı, modelləşdirildiyi üçün leksikoqrafik məna adlanır. Leksikoqrafik məna istənilən halda lüğətçilərin süni konstruksiyalaıdır, onlar tərəfindən subyektiv şəkildə müəyyən edilmiş müəyyən minimum xüsusiyyətlərdir, bu da lüğət istifadəçilərinə lüğət tərifi kimi təklif olunur. Eyni zamanda, leksikoqraf əslində apriori olaraq ondan çıxış edir ki, leksikoqrafların müəyyən etdiyi semantik həcmdə ana dilində danışanların əsas hissəsi verilən sözü işlədir və başa düşür. Bununla belə, artıq qeyd edildiyi kimi, istənilən psixolinqvistik eksperimentlər, habelə sözün mətn istifadəsinə çoxsaylı müşahidələr, danışıq dilində sözdən istifadənin gündəlik təcrübəsi bu məna haqqında təsəvvürü asanlıqla təkzib edir.

Leksikoqraflar sözün tərifinə daxil etdikləri xüsusiyyətlər əşya və hadisələrin əsas, diferensial əlamətlərinii əks etdirir. Bir qayda olaraq, terminlərin definisiyaları müəyyən dərəcədə etibarlılıqla ifadə edilir; ümumişlək sözlərin əksəriyyəti üçün mənanın leksikoqrafik təsvirini təşkil edən xüsusiyyətlər mahiyyət kateqoriyası ilə ümumiyyətlə bağlı olmaya bilər, çünki bir çox obyektlər (xüsusilə naturfaktlar) üçün bu anlayış sadəcə tətbiqolunmazdır. Məsələn, *kitabın, meşənin, almanın* əsas xüsusiyyətləri hansılardır? Bu obyektlər üçün vacib sayıla bilən əlamətlər, əslində*, kitab, meşə, alma* üçün deyil, bu obyektlərdən istifadə edən insanlar üçün vacib olur və buna görə də onların əhəmiyyəti çox nisbidir.

Sözün nitqdəki real fəaliyyətini təsvir etmək üçün əksər hallarda leksikoqrafik məna kifayət etmir, o hər zaman dil daşıyıcılarının şüurunda mövcud olan həqiqi mənadan həcmcə daha az olur. Realilərin bir çox əlaməti lüğət məqaləsində əks olunmur, əksinə, leksikoqrafik təsvirə daxil olan bəzi əlamətlər çox periferikdir və onlar dil daşıyıcılarının şüurundan silinir, lakin sözün mənasının onun lüğət təfsirinə sığışmayacağını da nəzərə alırıq. Sözün lüğət tərifləri ilə təsbit edilməyən bir çox semantik xüsusiyyətlərin müəyyən kontekstlərində meydana çıxdığından (məsələn, *qadın* sözünün mənasında "zərif", "şıltaq" xüsusiyyətlər və s.), onlara daim bədii mətnlərdə, metaforik köçürmələrdə və s. rast gəlinməsini nəzərə alaraq lüğət tərifləri üzərində işləyən leksikoqraflar və leksikoloqlar müəyyən üsullara (sözün əlavə məna çalarlarını, periferik potensiala malik olma ehtimalını tanımaq və s.) müraciət etməli olurlar. Bu baxımdan başqa bir məna növünün – sözün psixolinqvistik mənasının mövcudluğundan danışmaq məqsədəuyğundur. Sözün psixolinqvistik mənası dil daşıyıcılarının şüurundakı səs qabığı ilə əslində əlaqəli olan bütün semantik komponentlərin nizamlı vəhdətidir. Bu, dil daşıyıcılarının şüurunda təcrid olunmuş sözü aktuallaşdıran, onu təşkil edən bütün semantik komponentlərin, nüvə, periferik semantik xüsusiyyətlərin vəhdəti və həcmidir. Psixolinqvistik məna sahə prinsipinə uyğun qurulur və onu təşkil edən komponentlər diqqətçəkmə baxımından iyerarxiya təşkil edir. Psixoloji real məna sözün istifadəsinin bütün qeydə alınmış kontekstlərinin hərtərəfli təhlili nəticəsində nəzəri olaraq müəyyən edilə və əsas xüsusiyyətləri ilə təsvir oluna bilər (əslində bu texniki cəhətdən az realdır və bəzi semantik komponentlər təhlil

edilmiş kontekstlər massivində aktuallaşmaması ehtimalını hələ də saxlayır) və o, həmçinin kifayət qədər effektiv şəkildə eksperimental yolla – söz, psixolinqvistik təcrübələr toplusu ilə aşkar edilir. Psixolinqvistik məna onun leksikoqrafik variantından (təbii ki, bu, tamamilə psixoloji real mənaya daxildir) daha geniş və həcmlidir. Leksikoqrafik real mənanın təsviri psixolinqvistik ənənələrə uyğun anlamın fərqləndirilməsinə bağlıdır. Məna linqvistik işarə ilə sabitləşmiş reallığın müəyyən əksidir. Məna, A.N.Leontyevə görə, əşya və ya hadisədə, obyektiv əlaqələr sistemində, əşyanın digər əşyalarla qarşılıqlı təsirində obyektiv şəkildə aşkarlanandır: "Məna işarə ilə göstərildiyinə görə sabitlik qazanır və ictimai şüurun məzmununa daxil olur" (2, 288-289), obyektiv aləmin mövcudluğunun, onun xassələrinin, əlaqələri və münasibətlərinin, ictimai praktikanın üzə çıxardığı dil materiyasına bürünən ideal forması mənalarında təqdim olunur (2, 140-141). "Məna insanın ayrıca ümumiləşdirilmiş və əks edilmiş bəşər təcrübəsini mənimsədiyi formadır (1, 34)." Mənalara yiyələnmiş konkret şəxs bu mənaları şəxsi fəaliyyətinə daxil edir, nəticədə mənaya müəyyən münasibəti yaranır və anlam kəsb edir, bu da fərdi şüur faktıdır. Anlam "şüurda reallıq fraqmentinin verilmiş subyektin fəaliyyətində tutduğu yer prizmasında əks olunması" (2, 216), "subyektin dərk edilən obyektlə münasibəti"dir (1, 35). Anlam potensial olaraq mənada olmur və şüurda mənadan yarana bilməz: o, "məna ilə deyil, həyatla yaranır" (2, 27). Anlam yalnız fərdi təcrübədən və konkret vəziyyətdən asılı deyil, müəyyən bir şəxsin peşə, sosial və ümumi qrup mənsubiyyəti ilə əlaqəlidir, məna və obraz arasındakı fərqin ayrılması idrakın formalaşması proseslərini başa düşmək, onun strukturunu təsvir etmək üçün vacib və prinsipialdır. Dil şüurunun eksperimental tədqiqi üçün anlam və mənanın, eləcə də anlam və obrazın qarşılaşdırılması qeyri-relevant olur, burada obrazlılıq, sistemli məna və fərdi anlam sözün psixoloji real məzmununda bölünməz şəkildə çıxış edir. Bundan əlavə, psixolinqvistik və ənənəvi semantik tədqiqat təcrübəsində məna və anlam arasında fərq ola bilməz, çünki qeyd edildiyi kimi, bir çox semantik komponentlər, ümumiyyətlə, mənalar kimi "qrup şəklində" bağlılığa malikdir. Bu da ümumilikdə semantik hadisənin cəmiyyətdə hər kəs tərəfindən qəbul edilmiş, bir növ, məna, məzmunun tam olaraq leksikoqrafik təsvir edilməsini çətinləşdirir. Mənanın eksperimental tədqiqi fərdi şüurda onun strukturunu təşkil edən bütün semantik xüsusiyyətlərin seçilməsini və təsvirini nəzərdə tutur. Dil daşıyıcısının real linqvistik şüurunun komponenti qismində mənaya gəldikdə (psixolinqvistik məna) yalnız nüvə və periferik semantik komponentlər, semalar haqqında danışmaq olar.

Konseptin məzmunu həm leksikoqrafik, həm də psixolinqvistik mənalardan daha genişdir, məzmununa təkcə sözlə bağlı, ünsiyyət zamanı istifadə olunan semantik komponentlər deyil, həm də insanın ümumi məlumat bazasını əks etdirən informasiya, əşya və hadisələr haqqında ensiklopedik bilikləri daxildir. Onlar müvafiq sözün təqdim edilməsi zamanı nitqdə aşkar və dərk olunmaya bilər, lakin şəxsi və kollektiv təcrübənin mülkiyyətidir. Konseptdə əlamətlərin müəyyən edilməsi üçün dil daşıyıcısının refleksi lazımdır: bilik sahə şəklində təqdim edilir və sıralanır. Konsep-

tin ayrı-ayrı komponentləri dildə müxtəlif vasitələrlə adlandırıla bilər, onların məcmusu onun nominativ sahəsidir.

Ədəbiyyat

1. Карасик В.И. Языковой круг. М.: «Гнозис», 2004.
2. Леонтьев А.Н. Проблемы развития психики. Изд. «Наука» М., 1972.

Надир Мамедли

ПОНЯТИЕ И ЗНАЧЕНИЕ

Резюме

Многие признаки слова для описания его реальной деятельности в речи отражаются в словарной статье, лексикографическое описание очень периферийно, и их можно стереть из сознания носителей языка; мы также учитываем, что значение слова может не вписываться в его словарное толкование. Поскольку слово появляется в определенных контекстах многих смысловых характеристик, не закрепленных словарными определениями, их постоянно используют в художественных текстах, метафорических переводах и т. д. учитывая его распространенность, лексикографы и лексикологи, работающие над словарными определениями, должны прибегать к определенным методам. В связи с этим целесообразно говорить в звуковой оболочке сознания носителей языка другого типа значения-психолингвистического значения слова. По сути, все семантические компоненты, с которыми они связаны, находятся в упорядоченном единстве. Это единство и объем всех составляющих его семантических компонентов, ядер, периферийных семантических признаков, актуализирующих обособленное слово в сознании носителей языка. Описание лексикографического реального значения зависит от дифференциации значения в соответствии с психолингвистическими традициями. Значение-это определенное отражение реальности, закрепленное лингвистическим знаком.

Значение потенциально не имеет смысла и не может возникнуть из смысла в сознании. Значение зависит не только от индивидуального опыта и конкретной ситуации, оно связано с профессиональной, социальной и общей групповой принадлежностью конкретного человека, разделение смысла и образа важно и принципиально для понимания процессов формирования познания, описания его структуры.

Ключевые слова: понятие, значение, периферия, лексикография, семантика, познавательная, коммуникативная, психолингвистика.

Nadir Mammadli

CONCEPT AND MEANING

Summary

Many signs of describing the real activity of the word in speech are reflected in the dictionary article, the lexicographic description is very peripheral, and they can be erased from the consciousness of language carriers; we also take into account that the meaning of the word will not fit into its dictionary interpretation. Since many semantic features that are not established by dictionary definitions of the word appear in certain contexts, they are constantly referred to in literary texts, metaphorical transfers, etc. lexicographers and lexicologists working on dictionary definitions, taking into account the incidence, have to resort to certain methods. In this regard, it is appropriate to speak in the sound shell of the consciousness of language carriers of another type of meaning – the psycholinguistic meaning of the word. In fact, all the semantic components with which it is connected are in orderly unity. This is the unity and volume of all the semantic components, nucleus, peripheral semantic features that make up the isolated word relevant in the minds of language carriers. The description of the lexicographic real meaning is due to the differentiation of meaning according to psycholinguistic traditions. Meaning is a certain reflection of reality, stabilized by linguistic sign.

Meaning potentially does not make sense and cannot arise from meaning in consciousness. Meaning depends not only on individual experience and specific circumstances, it is related to the professional, social and general group affiliation of a particular person, the separation of the difference between meaning and image is important and principled for understanding the processes of cognitive formation, describing its structure.

Keywords: concept, meaning, periphery, lexicography, semantics, cognitive, communicative, Psycholinguistics.

Redaksiyaya daxil olma tarixi: 12.12.2022
Çapa qəbul olunma tarixi: 28.12.2022
Rəyçi: filologiya elmləri doktoru, professor R.Rüstəmov tərəfindən çapa tövsiyə olunmuşdur

MUSTAFAYEV FİZULI NƏCMƏDDİN OĞLU,

AMEA Nəsimi adına Dilçilik İnstitutu,
Tətbiqi dilçilik şöbəsinin aparıcı elmi
işçisi, filologiya üzrə fəlsəfə doktoru
mustafayev.fizuli8@gmail.com

KİNO DİLİ VƏ MƏTN

Açar sözlər: *mətn, poeziya, şeir dili, semantik quruluş, danışıq dili, rejissor işi, montaj*

Ключевые слова: *текст, поэзия, семантическая структура, разговорный язык, режиссерская работа, монтаж*

Key words: *text, poetry, poetry, semantic structure, spoken language, directorial work, meeting*

Giriş. Məlumdur ki, kinossenari mətni canlı danışıq dilinin lüğət fonduna daxil olan sözlər üzərində qurulur. "Danışıq dilinin əsasında qurulmuş bədii ədəbiyyatın öz dili, öz kodu vardır. Azərbaycanca yazılmış poetik teksti Azərbaycan dilinin lüğəti və qrammatik vasitəsilə açanda alınan məna cümlələrin hərfi mənası olacaq, onlarda yığılmış əsl poetik mənalar isə naməlum qalacaq" [1, 11].

Beləliklə, mətn danışıq dilində öz ilkin semantik mənalarında işlənən sözlərin yeni poetik məna kəsb etməsi, N.Mehdinin təbirincə desək, nəticədə poetik dilin danışıq dilindən uzaqlaşması hesabına yaranır. Tədqiqatçı danışıq dilini incələmək üçün başqa bir semantik hadisəni analogiya kimi götürür, kino dili ilə gerçəkliyin bağlantılarını diqqət mərkəzinə çəkir və görkəmli İtaliya rejissoru P.Pazolininin belə bir fikrinə istinad edir ki, kino dilinin işarə fondu, lüğəti kinonun mənsub olduğu cəmiyyətə aid tipik cisim və hadisələrdir.

x x x

Pazolini "Poetik kino" məqaləsində kinoda poetik dil anlayışını "vasitəsiz nitq", daha doğrusu, "özünün olmayan vasitəsiz nitq" anlayışı ilə bağlayır və qeyd edir ki, poetik dilin texniki ənənələrinin yaranması özünün olmayan vasitəsiz kinematoqrafik nitqin xüsusi forması ilə bağlıdır. "Özünün olmayan vasitəsiz subyektivliyin poetik kinoda istifadə olunması yalnız bəhanədir: o, dolayı yolla, hansısa şəxsin adından, deməli daxili monoloqlar üçün istifadə olunan nitq tipi ilə danışmaq üçün lazımdır. Bu, dünyanı əsasən irrasional şəkildə görən və özünü ifadə etmək üçün kino dilinin ən kəskin, ən qeyri-adi ifadə vasitələrindən istifadə birinci şəxsin nitqidir" [2, 65].

Gerçəkliyə subyektiv baxış, kinonun poetik nitqdən əxz etdiyi keyfiyyətdir. Qeyd etmək yerinə düşür ki, subyektiv baxış ortaya qoyulan hər bir yaradıcılıq nümunəsi yaradıcı şəxsin müraciət etdiyi həyat materialına fərdi – subyektiv

münasibətinin nəticəsidir. Məsələn, cavan, yaraşıqlı bir qadının küçədə dilənməsi həmin hadisəyə müxtəlif tipli yanaşmaların xarakterindən asılı olaraq müxtəlif tipli sənət faktına çevrilə bilər.

Bu məqamda Nizaminin "Sirlər xəzinəsi"ndən bir epizodu xatırlamamaq olmur: hamı itin cəsədindən iyrənir. Uca Peyğəmbər isə hətta itin cəsədində də gözəllik axtarmağa, onu duyub qiymətləndirməyə səsləyir:

Danışmaqçün ən axır növbə çatdı İsaya,
İsa eybi buraxıb, qüvvət verdi mənaya.
İtin vücudundakı naxışı saydı birbəbir,
Dedi ki, "Dürr bu itin dili tək ağ deyildir".

Əlbəttə, mətndə subyektiv mövqenin mövcudluğu baxımından bir neçə səviyyəni göstərmək olar.

Poetik kino heç şübhəsiz ki, məhz bu tip subyektiv baxışın subyektiv yozumun məhsuludur və onun dil elementləri məhz bu səviyyədə poetik təfəkkürün normaları ilə qovuşur. Çünki "şeirdə bir sözün, işarənin doğurduğu təəssürat psixoloji durumun mürəkkəb şifrini açır, bir neçə anda bir məkan və zamandan başqa məkan və zamana adladığı kimi, kinoda da montajın gücü ilə illəri, mənəvi durumu, arzu və reallığı bir detal vasitəsilə qovuşdurub insan taleyini saatyarımlıq zamanın hüdudlarına qədər sıxmaq olar" [3, 69].

Semantik planda şeir dilini ekran dilinə yaxınlığını, poetik mətnlə ekran mətninin bir-birinə qovuşma məqamlarının imkanlarını açan bu dəqiq fikirlə razılaşmamaq qeyri-mümkündür.

Bizcə, bu müqayisəni son illərin elmi olan semantika müstəvisində aparsaq yaxınlığın parametrləri məhz aydın görünər.

Kinosemiotiklər kinonun semantik sahəsini iki yerə bölürlər: ikonik işarələrə uyğun olaraq denotasiya səviyyəsi və bütün əlavə mənalar. "Kino dilinin tədqiqində əsas məsələ isə "ifadə edən strukturlarla ifadə olunan obyektlər arasındakı əlaqələrin, münasibətlərin xarakterini açmaqdır" [4, 150].

Zahirən həlledilməz paradoks yaranır: bir mahiyyətdə subyektivlik və obyektivlik eyni vaxtda yüksək dərəcədə necə ehtiva oluna bilər?

Konkret ekran mətnlərinin təhlilinə keçməzdən əvvəl yenə də şeir nümunələrinə müraciət edək.

Aydındır şeirin dili,
İstəyirsən sevincdən,
İstəyirsən qəmdən yaz.
Elə aydındır bu dil
Nadan yüz yol oxusa,
Yenə bir şey anlamaz [5, 71].

Gedirəm – izim böyüyür,
Susuram – sözüm böyüyür,
Baxıram – gözüm böyüyür,
Dünya mənə tanış gəlir [6, 63].

Birinci nümunədə məzmun sözlərin birbaşa leksik mənaları üzərində qurulduğundan işlədilən sözlərin, obrazların semantik sahəsi metaforik, subyektiv çalardan məhrumdur. Lirik qəhrəman şeirin aydınlığı barədə son dərəcə aydın, şəffaf obrazlarla danışılır: şeir dili yalnız nadanlar üçün anlaşılmazdır.

İkinci nümunədə isə vəziyyət başqa cürdür. Burada metafora hər misra boyuncadır, subyektiv baxış bir predmet-obraza tuşlanıb. Böyüyən göz, söz, iz, qəhrəmana tanış gələn dərəcəyə qədər kiçildilən dünya-dünyaya yalnız subyektiv yanaşmanın nəticəsi kimi meydana çıxa bilər. Bu plan bütöv kontekstin doğurduğu obrazla yanaşı nitqin ayrı-ayrı ünsürlərinin – sözlərin, işarələrin doğurduğu plandır.

Birinci nümunədə nitq üfüqi – sintaqmatik quruluşa malikdir. İkinci mətndə isə sintaqmatik quruluş tipi ilə yanaşı şaquli – assosiativ quruluş da mövcuddur.

Beləliklə, biz mətni təşkil edən ünsürlərin semantik məna çalarlarının müqayisəsi yolu ilə iki sənət növü arasındakı əlaqələrin başqa aspektləri haqqında da müəyyən qənaətlərə gəldik. Lakin kino sənəti ilə poeziyanın əlaqələri problemin yalnız bu aspekti ilə məhdudlaşmır. Bu əlaqələrin parametrlərini dəqiq müəyyənləşdirmək üçün "poetik" kino, habelə nəzəri ədəbiyyatlarda çox vaxt "kinonun poeziyası" anlayışı ilə ifadə olunan "lirik kino" terminlərinə münasibətdə elmi-nəzəri dəqiqləşdirmələr aparmaq lazım gəlir. Məsələ burasındadır ki, elə indinin özündə də kinonun "poetika" və "qeyri-poetika" təsnifatı mübahisəlidir. İkinci bir tərəfdən "poetik kino" termini tədqiqatçılar tərəfindən heç də həmişə eyni bir konkret mənada işlədilmir. Və nəhayət: bizcə, "kinonun poeziyası anlayışının elmi təyinatında da müəyyən dəqiqləşdirməyə ehtiyac var.

Kinoda mətnin ədəbi təşkili, yəni hekayəçi obrazının funksiyası montaj prosesində həyata keçir. Fasilə, zaman distansiyası mövcud hadisənin konkret bir adam tərəfindən aparılmasını zəruriləşdirir.

Bu sitatdakı "montaj prosesi" ifadəsini həm də kadrlararası montaj tiplərini əhatə edən məfhum mənasında götürsək – söylənən fikirlə razılaşmamaq qeyri-mümkündür.

Kinonun nəsri və poetik bölgüsü bu iki tip düşüncə tərzinə, nitqə xas elementlərin kəmiyyəti, tətbiq olunma intensivliyi ilə yox, filmin strukturunda yerinə yetirdiyi estetik funksiya ilə şərtlənir. Poetik filmlərdə poetik dil elementləri – ekspressiv müqayisələr, subyektiv kameranın hiss olunan, əlavə məna doğuran rakursları, məkan-zaman ölçülərinin ani və intensiv dəyişmə tezliyi, ümumiyyətlə, gerçəkliyin assosiativ əksetdirmə tərzi, predmetsiz duyğuları, təsviri materiala çevirmə üsulları kodlaşdırılmış poetik dil yaratmaq kimi konkret estetik funksiya daşıyır.

Nəticə. Ekranda bilavasitə təsvirini tapan mühiti də ekran mətninin görünən tərəfi kimi səciyyələndirmək olar. Bu mühitdə hər şey öz ilkin semantik mənasında işlənirsə – vizual informasiyanı qavramağa heç bir intellektual fəallıq tələb olunmur, mühit sanki avtomatik tərzdə qavranılır. Lakin istər şeirdə, istərsə də ekranda günəş işarəsi konkret günəş ideyasından fərqli bir ideyanın simvolu kimi işlənibsə – artıq bu təsvir koddur, mətnin görünməyən hissəsini formalaşdıran elementdir.

Mətni görünən və görünməyən səviyyələrə ayırmağımız mübahisəli təsvir bağışlaya bilər. Çünki nəzəri fikirdə bizim təklif etdiyimiz anlayışlara uyğun gələn kontekst və podtekst anlayışları var. Lakin bizcə, mətnin görünməyən tərəfi kontekst və podtekst mənalarına da özündə ehtiva edən daha tutumlu anlayışdır. Əvvəla ona görə ki, kontekst işarələrin ilkin mənaları ilə bağlı deyil. Hər hansı işarə bir kontekstdə – bir, başqa kontekstdə isə başqa məna verə bilər.

Ədəbiyyat

1. Niyazi Mehdi. Orta əsrlər Azərbaycan estetik mədəniyyəti. Bakı, “İşıq”, 1985, səh. 11.
2. Пазолини П. Поэтическое кино. В кн. Строение фильма.
3. Огнев В. Экран поэзия факта. Москва, «Искусство», 1971, стр. 69.
4. Митри Ж. Визуальные структуры и семиология фильма. В кн.: Строения фильма. Москва, 1970, стр. 150.
5. Rəsul Rza. Vaxt var ikən. Bakı, “Gənclik”, 1972, səh. 71.
6. Ramiz Rövşən. Göy üzü daş saxlamaz. Bakı, “Yazıçı”, 1987, səh. 63.
7. Məmmədov A. Sözümüz eşidilənədək. Bakı, “Elm”, 1990, səh. 52.

Mustafayev Fizuli Nəcməddin oğlu

Xülasə

Kino dili və mətn

Məqalə kino dili və mətnin semantik quruluşuna həsr olunub. Burada, əsasən, kinossenari mətninin canlı danışıq dilinin lüğət fonduna daxil olan sözlər üzərində qurulması barədə ətraflı söhbət gedir və kino dili ilə gerçəkliyin bağlantıları diqqət mərkəzinə çevrilir. Lakin məsələ burasındadır ki, gerçəkliyin tipik cisim və hadisələrinin ekrana gətirilməsi onların lent üzərində protokol qaydası ilə mexaniki fiksasiyası deyil. Başqa sözlə desək, ekran mətni gerçəkliyə istinad edərək gerçəklikdəki cisim və hadisələrin arxasında dayanan, zahirən hiss olunmayan, duyulmayan tərəflərini açır, gerçəkliyin yeni modelini yaradır. Məqalədə gerçəklik faktlarının deformasiyası, onların yeni məna çalarları kəsb etməsi ön planda təqdim olunur.

Məqalədə öz əksini tapmış məsələlərdən biri də kino sənətinin ixtiyarında rakurs, plan, işıq-kölgə, kontrast, rəng müxtəlifliyi, optik dəyişmələr və hərəkətin tempinin dəyişməsidir. Bildirilir ki, ekran dili məhz onların sayəsində özünəməxsus

keyfiyyətlər qazanır, gerçəkliyin yeni – gerçəklikdən fərqlənən təqdiminin estetik şərtinə çevrilir.

Мустафаев Физули Наджмеддин оглы

Резюме

Язык фильм и текст

Статья посвящена кинематографическому языку и семантической структуре текста. Здесь, в частности, подробно обсуждается, как текст киносценария основан на словах живого разговорного языка, а связи между кино и реальностью находятся в центре внимания. Но дело в том, что отображение типичных предметов и явлений реальности не является механической фиксацией на ленте. Другими словами, экран открывает правду правде и открывает, казалось бы, невидимые, неслыханные аспекты реальности и событий в реальном мире и создает новую модель реальности. В статье представлены деформации фактов реальности и их новый смысл.

Здесь говорится о таких художественных возможностях кино как ракурс, план, светотень, контраст, цветовое разнообразие, оптические изменения и изменение темпе движения. Указано, что язык дисплея экрана, благодаря этим возможностям, обретает своеобразные способности превращать их в настоящее эстетическое условия новой реальности.

Mustafayev Fizuli Najmaddin

Summary

Film language and the text

The article is devoted to the cinematic language and the semantic structure of the text. Here, in particular, it discusses in detail how the text of the screenplay is based on the words of a living spoken language, and the links between cinema and reality are in the center of attention. But the fact is that the display of typical objects and phenomena of reality is not a mechanical fixation on the tape. In other words, the screen reveals the truth to the truth and opens the seemingly invisible, unheard of aspects of reality and events in the real world and creates a new model of reality. The article presents the deformations of the facts of reality and their new meaning.

It speaks of such artistic possibilities of cinema as a perspective, plan, chiaroscuro, contrast, color variety, optical changes and changes in the pace of movement. It is indicated that the display language of the screen, thanks to these possibilities, acquires a peculiar ability to turn them into a real aesthetic condition of a new reality.

Redaksiyaya daxil olma tarixi: 09.12.2022
Çapa qəbul olunma tarixi: 28.12.2022
Rəyçi: professor İsmayıl Məmmədli
tərəfindən çapa tövsiyə olunmuşdur

HACIYEVA MƏTANƏT HƏŞİM QIZI

Azərbaycan Tibb Universiteti Azərbaycan dili kafedrası,
Filologiya üzrə fəlsəfə doktoru, dosent
metanet.hacıyeva.74@mail.ru

YAZILI NİTQ TƏLİMİ

Xülasə

Yazılı nitq orfoqrafiya və kalliqrafiya işarələri ilə təşkil olunmuş nitq məhsuludur. Biz də bu məqaləmizdə yazılı nitqin xüsusiyyətlərindən bəhs edəcəyik. Bilirik ki, yazılı kommunikasiya zamanı təkcə müsahib deyil, həm də əks əlaqənin olmaması yazılı nitqin əsas xüsusiyyətlərindəndir.

Buna görə də, yazılı mətn yaratma mexanizmləri danışıq mexanizmlərinə əsaslanır. Biz tələbələrin yazılı nitqlərini inkişaf etdirmək üçün müxtəlif tapşırıqlardan istifadə edirik. Yazılı nitq vərdişlərinin formalaşması və inkişafı üzrə tapşırıqlar hazırlıq və nitq tapşırıqlarına bölünür və hər iki tapşırıq növü kommunikativ xarakter daşıyır.

Yazılı nitq də danışıq kimi nitq fəaliyyətinin səmərəli növüdür. Yazılı nitq təfəkkür prosesinin nəticəsidir.

Açar sözlər: *yazılı nitq, kolliqrafiya, orfoqrafiya, yazı texnikası, imla, ifadə, planın quruluşu*

Yazılı nitq də danışıq kimi nitq fəaliyyətinin səmərəli növüdür. Yazılı kommunikaasiya zamanı təkcə müsahib deyil, həm də əks əlaqənin (nitqin stimullaşdırılması və müsahib tərəfindən yoxlama) olmaması onun xüsusiyyətlərinə daxildir. Yazan şəxs və adresat üçün ümumi situasiya yoxdur. Kommunikasiya aktının iştirakçıları öz nitqlərini mimika və jestlərlə möhkəmləndirə, müsahibə öz münasibətini intonasiya ilə vurğulaya bilmirlər. Buna görə də yazılı nitq daha müfəssəl, tam və dəqiq qurulmalıdır. Yazan şəxs həm nitqin məzmununu, həm də formasını fikirləşmək imkanına malikdir. O, nitqini yaxşılaşdıraraq onun məntiqi, leksik və sintaktik strukturlarını dəqiqləşdirir.

Yazılı mətn yaratma mexanizmləri danışıq mexanizmlərinə əsaslanır. Yazılı nitq təfəkkür prosesinin nəticəsidir. Bütün dillərdə yazılı nitq daxili nitqdən geridə qalır. O, bir sıra vərdişlərdən ibarət olan bacarıq əsasında yaranır:

1) kalliqrafiya–yazı işarələrinin (hərflərin) düzgün qrafik təsviri;
2) orfoqrafiya–səslərin uyğunlaşdırılmış yazı işarələri ilə (hərflər ilə) düzgün ötürülməsi;
3) uyğun olan leksik və qrammatik vahidlərin işlədilməsi;
4) kompozisiya–fikirlərin yazılı nitq formasında qurulması və tərtibatı.

Nitq fəaliyyətinin bütün növlərinin qarşılıqlı əlaqəsi və bir-birindən asılılığı və onların kompleks şəklində inkişafı zamanı yazılı nitq, xüsusən təlimin başlanğıc mərhələsində, danışığı, dinləməni və oxunu birləşdirir. Qeyd etmək lazımdır ki, təlimin sonrakı mərhələlərində yazılı nitqə çıxışı həm danışıq – öz nitqinin yazılı formada təqdimatı (inşa, məruza vəs.), başqasının nitqinin yazılı formada təqdimatı (konspektləşdirmə, xülasə və s.), həm oxu (konspektləşdirmə, annotasiya, ifadə və s.), həm də dinləmə (konspektləşdirmə və ya dinlənilmiş mətnin yazılı formada ötürülməsi və s.) əldə edilir.

Psixoloji proseslərin baş verdiyi mərhələlər üzrə yazılı nitq təlimi daha çox oxu təliminə yaxındır.

Yazı nitqin hərfi ifadəsinin, oxu isə səs ifadəsinin formalaşdırılmasını təxmin edir. Lakin onların qarşılıqlı əlaqəsi oxu və yazı təlimi üçün metodiki üsulların ümumiliyinə səbəb olur. Oxumağı öyrətmək yazmağı öyrətməkdən asan olsa da, bu ana dili təlimi zamanı da müşahidə olunur. Qeyd etmək lazımdır ki, yazı təlimi zamanı oxu texnikası təlimində olduğu kimi aparıcı rolu səs-hərf analizi oynayır: yazı zamanı mətn öz-özünə danışılır, onun düzgünlüyü isə səs və qrafik (hərf) təsvirləri arasında assosiasiyanın yaranma sürətindən asılıdır.

Kalliqrafiya və orfoqrafiya vərdişləri y a z ı t e x n i k a s ı n ı təşkil edir.

“Yazı” və “yazılı nitq”–anlayışları eyni mənanı daşımır, baxmayaraq ki, çox zaman yazı təlimi haqqında danışarkən biz bu terminə daha geniş anlam veririk. Əgər oxu təlimi ilə paralelləri davam etdirsək görərik ki, yazı (yazı texnikası) oxu texnikası ilə bir səviyyədə durur. Yazı zamanı nitq tapşırıqları olmur, yazılı nitq zamanı isə onlar fəaliyyət stimulu kimi çıxış edir.

Y a z ı – hərflərdən ibarət olan ayrı-ayrı sözlərin təsbit edilməsi və heç bir dəyişiklik edilmədən mətnin köçürülməsi üçün dilin qrafik və orfoqrafik sistemlərinə yiyələnməkdir.

Y a z ı l ı n i t q – orfoqrafiya və kalliqrafiya işarələri ilə təşkil olunmuş nitq məhsuludur.

Kalliqrafiya və orfoqrafiya təlimləri başlanğıc mərhələnin ilk alt mərhələsini təşkil edən giriş-fonetik bölmə prosesində başlanılır. Səslər nitqin ən sadə elementlərini, hərflər isə yazının ən sadə elementlərini əks etdirir. Səslər hərflərlə işarə olunur. Yazı və tələffüz, hərflər və səslər arasındakı qarşılıqlı fəaliyyət əlifba, qrafika və orfoqrafiya vasitəsi ilə həyata keçirilir. Ə l i f b a hər bir hərfin (hərfi birləşmədən kənar) adını və onların ardıcıl sıralanmasını təyin edir. Q r a f i k a hərfi birləşmələrdə hərflərin mənasını və şəkillərini təyin edir, o r f o q r a f i y a isə sözlərin, onların məna hissələrinin, söz birləşmələrinin və hətta cümlələrin yazılma qaydalarını diktə edir.

Hərflərin və hərfi birləşmələrin yazılması üçün hərflərin elementlərini təsvir etməyi, onları öz aralarında birləşdirməyi, hərfləri düz xətt üzrə yerləşdirməyi bacarmaq lazımdır.

Yazı texnikasının təkmilləşmiş vərdişi zamanı yazan şəxs ifadənin qrafik quruluşuna deyil, yalnız onun mənasına diqqət yetirir.

Yazının əsas keyfiyyətləri aydınlılıq (asan oxuna bilmə), düzgünlülük və sürətdir.

Yazının düzgünlülüyü hərflərin müəyyən normalar üzrə yazılışını tələb edir. Hərflərin və birləşdirici elementlərin yazılışının düzgünlüyü hər şeydən əvvəl doğma yazı qrafikasından, ana dilində və ya vasitəçi dildə yazı vərdişlərinin nə dərəcədə inkişafından asılıdır. Azərbaycan dili və ana dili (vasitəçi dil) üçün ümumi olan bir çox hərflərin yazılışı kalliqrafik çətinliklər (məsələn: *a, e, o, b, p* və b.) yaratmır.

Dillərarası köçürmə eyni formaya, lakin Azərbaycan dilində və ana dilində (vasitəçi dildə) müxtəlif adları olan hərflərin yazılışının qarışıq salınmasına da davamlı olaraq rast gəlinir. Məsələn: *n* - Azərbaycan və ingilis dillərində *n* hərfinin qrafik təsviridir, rus və bolqar dillərində isə bu *p* hərfinin qrafik təsviridir. Tələbələr daha çox *H, n, m, p, u, y, c, b* hərflərini səhv salırlar.

Müəllim hərfləri lövhədə kalliqrafiya qaydalarına riayət edərək dəqiq və gözəl yazmalıdır. Onun yazısı tələbələr üçün nümunədir. Məsələn, bunu aşağıdakı kimi göstərmək olar:

1) verilmiş hərfin ayrı-ayrı elementləri arasında və ana dilində və ya daha əvvəl öyrənilmiş Azərbaycan hərflərində ona oxşar hərflərin elementləri arasında fərqlərin təyini;

2) verilmiş hərfin özündən əvvəlki və sonrakı hərf ilə birləşmə üsulunun təqdim edilməsi;

3) ev məşğələ tapşırıqları prosesində hərf yazma vərdişinin təkmilləşdirilməsi.

Səs-hərf uyğunluğunu təyin edən zaman çətinliklər yaranır: müxtəlif oxu zamanı, bəzi sözlərdə hərflərin səslənmə zamanı tələffüz olunmaması (məsələn: *səadət* [sa:dət], *bünövrə* [bünö:rə], *fəaliyyət* [fa:liyət]) baş verir.

Bundan başqa tələbələrin ana dillərində Azərbaycan əlifbasının hərfləri ilə yazılışları oxşar, lakin başqa səs mənası verən hərflər var ki, bunlar da səhvlərə səbəb olur.

Qeyd edək ki, orfoqrafiya təlimini kompleks şəklində keçirmək faydalıdır. Orfoqrafiya təlimi yazılı nitq təlimi ilə eyni zamanda həyata keçirilir. Yeni sözü eşidərək anlamaq üçün təqdim etmək, onu tələbələrə oxu üçün vermək və eyni zamanda lövhədə və dəftərdə yazmaq lazımdır. Yeni sözlərin daxil edilməsi zamanı müəllim dəqiq və bütünlüklə qaydalara riayət edərək köçürtmək üçün hərflərin yazılma nümunəsini yazdığı lövhədən əyani vəsait kimi maksimum dərəcədə sözlər, söz birləşmələri və cümlələrdən istifadə etməlidir.

Müəllim hər zaman qrafik vərdişin formalaşmasını yoxlamalı və tələbələrin dəftərlərinin kənarlarında düzəlişləri yazmalıdır. Düzgün yazılmamış hərflərin tələbələr tərəfindən yenidən yazılması onların fərdi ev tapşırıqlarının məzmununu təşkil etməlidir.

Bu zaman, müxtəlif növ tapşırıqlardan istifadə etmək məsləhət görülür.

1. Verilmiş hərflərdən sözlər düzəldin və yazın.
2. Verilmiş mətni köçürün.
3. Eyni kökə malik olan sözləri verilmiş mətndə tapın.
4. İmla yazın və s.

İmlalar ənənəvi kompleks tapşırıqları özlərində əks etdirir və əlaqəli mətnə əsaslanır. Buna görə imlaların yazılması təkcə yazı texnikasına, dinləmə vərdişlərinə yiyələnmə ilə deyil, həm də əlaqəli formanın mənimsənilməsi, başa düşülməsi ilə şərtlənir. Imlaların müxtəlif növlərindən istifadə etmək olar:

1) Görmə–yazı taxtasında müəllim və ya tələbə tərəfindən orfoqrafik hadisələrin analiz və izah olunduğu cümlələr yazılır; sonra isə yazını lövhədən pozurlar, tələbələr isə yadda saxladıqlarını dəftərlərinə yazırlar;
2) Eşitmə–müəllim və ya tələbə tərəfindən mətn diktə olunur və dəftərlərdə yazılır. Tələbələrin mətnin məzmununu tam başa düşmələri üçün müəllim əvvəlcə əlaqəli mətni oxuyur, sonra hər bir cümlə orfoepiya qaydalarına riayət edərək normal tempdə iki dəfə oxunur. Heç zaman əlaqəli mətn imlasını söz - söz demək olmaz;
3) Görmə-eşitmə – ayrı-ayrı cümlələr eyni zamanda həm lövhədə, həm də dəftərdə yazılır, müəllim hər bir cümləni tam oxuyur, sonra isə onları lövhədə yazır; sonra yazılanlar tələbələr tərəfindən analiz olunur və s.

İmlanın hər növü təlim xarakteri daşıyır. Onlardan daha effektlisi, idarə edicisi yoxlama yazı kimi başlanğıcda 30 sözdən artıq olmayan , təlimin sonunda isə 80 – 90 sözə çatdırıla bilən səs imlasıdır.

Göstərilmiş imla formalarından yazılı nitq vərdişlərinin formalaşmasına və inkişafına yönəlmiş kommunikativ nitq tapşırıqları olan yaradıcı imlalar əsaslı sürətdə fərqlənir. Eyni zamanda onlar dinləmə vərdişlərini inkişaf etdirmək üçün tapşırıqlar kimi də nəzərdən keçirilə bilər. Yaradıcı imla zamanı müəllim adi tempdə mətni bir dəfə oxuyur, hər şeyin tələbələrə aydın olduğunu soruşur, sonra isə mətni bir-iki cümlə oxuyur, tələbələr isə onu mətnə uyğun dəftərlərində yazırlar.

Yazılı nitq vərdişlərinin formalaşması və inkişafı üzrə tapşırıqlar hazırlıq və nitq tapşırıqlarına bölünür. Qeyd etdiyimiz kimi hər iki tapşırıq növü kommunikativ xarakter daşımalıdır.

Hazırlıq tapşırıqları dil materialının, ayrı-ayrı nitq nümunələrinin mənimsənilməsinə, həmçinin əvvəlkinin təkrarına istiqamətlənə bilər. Bunlar mətnə və ya ilyustrasiyaya (slayda) sual-cavab xarakterli konkret tapşırıqlar ola bilər. Məsələn: şəxs, əşya haradadır? kim hara gedir? əşya necədir? və s. Bununla belə sualları elə qurmaq lazımdır ki, fellərin başqa zaman və ya şəxs formalarını tələbələrə məlum olan sinonimik və ya antonomik cümlə quruluşlarını cavablarda istifadə etmək mümkün olsun.

Başalanğıc mərhələdə yazılı nitqdə nitq tapşırıqlarının əsas növlərindən biri də ifadədir.

İfadə üzərində iş bir neçə mərhələdə aparmaq olar. Bu zaman əyani vəsaitlərdən (şəkillər, rəsm əsərləri, slaydlar və s.) istifadə edilə bilər. Əyani vəsaitlər mətnin oxunması prosesində müəllim tərəfindən təqdim oluna və ifadə yazıldığı müddətdə auditoriyada qala bilər. Ifadə üçün mətn tələbə, müəllim tərəfindən oxuna və ya səs yazısından dinlənilə bilər. Onuun məzmunu öyrənilən danışıq mövzusu ilə əlaqəli olmalıdır, dil hadisələri isə keçilmiş leksik-qrammatik materialdan kənara çıxmamalıdır.

Mətni oxuduqdan (dinlədikdən) sonra tələbələr müəllimin rəhbərliyi altında bir sıra hazırlıq tapşırıqları yerinə yetirirlər:

a) sinonimik (antonomik) əvəzləməni misal gətirərək ayrı-ayrı sözlərin və söz birləşmələrinin mənalarını izah edirlər;

b) sintaktik cümlə quruluşlarının formalarını dəyişdirirlər;

c) mətnə sual cümlələri formalarında plan qururlar.

İfadənin planı istisna olmaqla hazırlıq tapşırıqları əsasən şifahi formada keçirilir. İfadə dərsdə və ya evdə yazıla bilər və mütləq müəllim tərəfindən yoxlanılmalıdır.

İnşa - öyrənilən və ya əlaqəli danışıq mövzusu (oxu üçün material) üzrə yazılı nitq tapşırığıdır. Məsələn, əgər tələbələrin doğma şəhərlərindən, onların yaşadıqları dövlətin paytaxtlarından və ya Bakı haqqında danışılan iş prosesində "Şəhər" mövzusu nəzərdən keçirilirsə, onda tələbələrə ilyustrasiya materialına əsaslanaraq Azərbaycanın şəhərləri haqqında öyrəndiklərinə dair öz fikirlərini əks etdirəcək inşalar yazmağı təklif etmək lazımdır.

Planın qurulması, əsas məna hissələrinin aşkara çıxarılması, onların yerləşmə ardıcıllıqları və qarşılıqlı əlaqələri, məzmunun bütünlüklə açılması üçün lazım olan dil materialının (leksik, sintaktik transformasiyalar) seçilməsi, qiymətləndirici elementlərin təyin edilməsi inşadan əvvəl yerinə yetirilir.

Bütün inşalar müəllim tərəfindən diqqətlə yoxlanılır, müəllim səhvləri izah edir, onların düzəldilməsi üçün ümumi və fərdi tapşırıqlar verir.

Sözlərin düzgün yazılmaması, keçilmiş material ilə əlaqəli olan orfoqrafik səhvlər tələbələrin dəftərlərində müəllim tərəfindən müntəzəm yoxlanılır, səhv olan sözlər işarələnir və dəftərin kənarında qeyd edilir, lakin düzəliş aparılmır. Söz birləşməsindəki sözü düzəldib yazaraq tələbə səhvini düzəltməlidir. Müəllim ev tapşırıqlarını yoxlayan zaman tələbədən səhvin düzəlməsinin nəyə əsaslandığını soruşur. Əgər tələbə yazı işində öyrənilməmiş dil materialında səhv edibsə, o zaman səhvi müəllim özü düzəltməlidir.

Tələbələrin yazılı nitqdəki davamlı səhvləri onun iş dəftərində müəllim tərəfindən qeyd edilir. Onlar orfoqrafik, leksik, qrammatik, stilistik hadisələrin mənimsənilməsi ilə əlaqəli çətinliklərin aradan qaldırılmasına istiqamətlənmiş tapşırıqlar üçün material rolunu oynayırlar. Tələbələrə əlavə fərdi yazılı ev tapşırıqları vermək üçün də davamlı səhvlərinin qeyd olunması faydalıdır.

Səhvlərin aradan qaldırılmasında əyani vəsaitlərin, leksik-qrammatik material təqdim olunan sxemlər və cədvəllərin də rolu böyükdür.

Başlanğıc mərhələnin sonuna doğru tələbələrdə yazılı nitq vərdişlərinin təkmilləşməsində aşağıdakı bacarıqlar formalaşmalıdır:

1) oxunulmuş və dinlənilmiş mətnin ümumi məzmununu yazılı formada ifadə etmək;

2) əyani vəsaitlərə əsaslanaraq (situativ şəkillər) və ya öyrənilmiş dil materialının düzgün və məntiqi şəkildə verilmiş suallara cavab verərək öyrənilmiş mövzu üzrə inşa yazmaq;

3) öyrənilmiş leksik-qrammatik material çərçivəsində təbrik və ya dostcasına məktub, tərcümeyi-hal xarakterli yazı yazmaq.

Ədəbiyyat

1. Hüseynova M.V. Əcnəbi tələbələrin yazılı nitqinin inkişaf etdirilməsi yolları: metodik tövsiyə. - Bakı: Mütərcim, 2007. - 32 s.
2. Опарина Е.А. Методика обучения иностранным языкам в схемах и таблицах: Конспекты лекций / Е.А. Опарина; Ряз.гос.пед. ун-т им. С.А. Есенина. - Рязань, 2005.
3. Соловова Е.Н. Методика обучения иностранным языкам: Базовый курс лекций: Пособие для студентов пед.вузов и учителей/ Е.Н. Соловова. - М.: Просвещение, 2002.

HAJIYEVA MATANAT

SUMMARY

LEARNING TO WRITE

Written speech is a speech product organized by spelling and calligraphic signs. The proposed article deals with the features of written speech. We know that in written communication, not only the interlocutor, but also the lack of feedback is one of the main features of written speech.

Therefore, the mechanisms for creating a written text are based on conversational mechanisms. For the development of written speech of students, we use a variety of tasks. Tasks for the formation and development of writing skills are divided into preparatory and speech, and both types of tasks are communicative in nature. Written speech, like speaking, is an effective type of speech activity. Written speech is the result of a thought process.

Keywords: written speech, calligraphy, orthographic, writing technique, spelling, expression, plan structure

ГАДЖИЕВА МАТАНАТ

РЕЗЮМЕ

ОБУЧЕНИЕ ПИСЬМЕННОЙ РЕЧИ

Письменная речь – это речевой продукт, организованный орфографическими и каллиграфическими знаками. В предлагаемой статье идет речь об особенностях письменной речи. Мы знаем, что при письменном общении не только собеседник, но и отсутствие обратной связи является одной из основных особенностей письменной речи.

Поэтому механизмы создания письменного текста основаны на разговорных механизмах. Для развития письменной речи учащихся мы используем разнообразные задания. Задания на формирование и развитие навыков письменной речи делятся на подготовительные и речевые, причем оба вида заданий носят коммуникативный характер. Письменная речь, как и говорение, является эффективным видом речевой деятельности. Письменная речь является результатом мыслительного процесса.

Ключевые слова: письменная речь, каллиграфия, орфография, техника письма, орфография, экспрессия, плановая структура.

Redaksiyaya daxil olma tarixi: 11.12.2022
Çapa qəbul olunma tarixi: 28.12.2022
Rəyçi: ***Pedaqogika üzrə fəlsəfə doktoru, dosent Yaşar Alxaslı***
tərəfindən çapa tövsiyə olunmuşdur

ARZU ƏMİRASLANOVA
ATU
Mərdanov qardaşları 98
e-mail: aemiraslanova@amu.edu.az

QLOBALLAŞMA DÖVRÜNDƏ ALİ MƏKTƏBLƏRDƏ İNGİLİS DİLİNİN TƏDRİSİNDƏ MÜASİR YANAŞMALAR

XÜLASƏ

Xarici dillərin tədrisində yerinə yetirilən işləri məzmun baxımından müxtəlif istiqamətli məqsəd, metodologiya, təlim və fəaliyyət formalarından ibarət bir sistem olaraq, xarakterizə etmək məqsədəuyğun hesab edilir.

Bizim fikrimizcə, dərsdənkənar metodiki işlər də dərsdən sonra baş verən istənilən dil fəaliyyəti, xarici dilin öyrənilməsi ilə əlaqəli ola biləcək hər hansı sosial fəaliyyət forması, dilöyrənənlərin öz təşəbbüsü ilə xarici dildə istifadə üçün ilkin şərtlər yaradan imkanlar məcmusudur. Bu işlərin əhəmiyyətini araşdıran zaman, onun xarici dillərin mənimsənməsi üçün özünəməxsus üstünlüyə və dəyərə malik olmasının şahidi oluruq.

Metodiki işlər həmişə bir tərəfdən müxtəlif metodlardan, tədris vasitələrindən istifadə, digər tərəfdən isə müxtəlif sahələrə dair bilik və bacarıqların inteqrasiya olunmasını nəzərdə tutan bu və ya digər problemin həllini özündə birləşdirir. Bu zaman yerinə yetirilmiş fəaliyyətlərin nəticələri nəzərə çarpan və aydın olmalıdır.

Onu da qeyd edək ki, oxu və yazı dilöyrənənlərdə sərbəst öyrənmə üçün əlverişlidir.Tədris zamanı müxtəlif tələbə qruplarının təşkili həssaslıqla həyata keçirilməlidir. Amma müəyyən məqamlarda nələrin baş verdiyinə nəzarəti reallaşdırmaq üçün müəllimə ehtiyac vardır. Bu zaman tapşırığın təbiəti, dilöyrənənlərin bir-birlərinin işinə reaksiyası vacib sayılır.

Başqa sözlə, bütün bunları düzgün təşkil edərək, neqativ reaksiyalardan fərqli olaraq, pozitiv öyrənmə situasiyaları yaratmalıyıq. Bu mənada dil əsas ünsiyyət vasitəsidir. Dil isə insanın cəmiyyətdəki fəaliyyətinin məhsulu olub onunla birgə inkişaf edir. İnsan sosial varlıq olaraq digərləri ilə cəmiyyətdə kommunikasiya yaradır. Bu zaman dil insan tərəfindən qavranılır, mənimsənilir. Məhz ünsiyyət bir proses kimi bizim əldə etdiyimiz biliklərin, təcrübənin ötürülməsini realizə edir. Belə ünsiyyət şifahi və ya yazılı formada nitq vasitəsilə təzahür edib insanın lüğət fondunu, yəni leksikonunu inkişaf etdirir, zənginləşdirir.

Beləliklə, istənilən verbal ünsiyyət formaları vacib sayılır.

.

Açar sözlər: kompetensiya, motivasiya, dil, nitq modelləri, interferensiya

Məlumdur ki, dil insanlar arasında ünsiyyət vasitəsidir və bu ünsiyyəti qurmaq üçün dilə praktik yiyələnmə bacarıq və vərdişlərini öyrətmək lazımdır. Dilə praktik yiyələnmək üçün dil öyrərənlərə nitq nümunələrini dərindən mənimsətmək, öz bilik və bacarıqlarını maraqlarına uyğun nümayiş etdirmək vacibdir.

Bu baxımdan xarici dillərin öyrənilməsi dilöyrənənlər qarşısında ciddi tələblər qoyur. Bu tələblər zəngin söz ehtiyatına, qrammatik qaydalara, düzgün oxu və dil qavrama bacarıqlarına sahib olmaqdır. O zaman tələbə sərbəst danışmaq imkanı əldə edə bilər ki, verilən tələblər tələbələri cüt və ya qrup halında interaktiv təlimlə danışıq prosesinin düzgün təşkilinə, müstəqil işləməyə təhrik edər. Müstəqil işləmə bacarığı onların motivasiyasına da yüksək təsir göstərir.

Beləliklə, motivasiyanın yaradılması zamanı interaktiv təlim metodundan istifadə tələbələri nəinki yeni biliklərlə zənginləşdirir, həmçinin onlarda düşünmə qabiliyyətini və müstəqil bilik əldə etmək, mənimsəmək bacarıqlarını formalaşdırır. İnteraktiv təlim metodu ilə təşkil olunan dərslər dilöyrənənlər üçün xarici dilin praktik cəhətdən öyrədilməsinə şərait yaradır, onların kommunikativ bacarıqlarını formalaşdırır və idrak fəaliyyətini fəallaşdırır.

Bu gün nitq vərdişlərinin inkişaf etdirilməsi deyil, daha çox kommunikativ kompetensiyaya yiyələnmək zərurəti meydana çıxır. Bu mənada təlimdə motivasiyaedici çalışmaların da rolu olduqca böyükdür.

Aşağıdakı çalışmaya nəzər salaq.

1. Discuss the following statements in groups.
2. Working with a partner, share your predictions and ideas of what you imagine the extract is about. You have to come to an agreement.
3. What is the attitude of the speaker to the problem raised?
4. What can you say about the intonation the voice tone of the speaker?
5. Tell the story in your own words.
6. Working in groups of four, discuss the following statements.

Bütün bunlar tələbələrin ünsiyyət qurmağı öyrənməsi üçün təqdim edilməlidir: başqalarını dinləmək, başqaları ilə danışmaq, verilən kontekstdə mənanın müzakirəsi. Bu təlim üsulu keyfiyyətli bilik və bacarığa yiyələnməyə xidmət etməklə yanaşı, təhsilalanlarda təfəkkürün inkişafına şərait yaratmalıdır. İnteraktiv təlimdə bu cür təfəkkür- idraki proseslərin inkişafına müxtəlif qrupdaxili işlər, qruplarda müxtəlif fəaliyyət layihələrinin hazırlanması, problemlərin fərdi və qrup şəklində həlli vasitəsilə nail olunur. Bu üsul tələbələri müstəqil düşünməyə, qərarlar qəbul etməyə və tədqiqata istiqamətləndirir. Dərsin səmərəli təşkili yalnız o zaman mümkün olur ki, bütün təhsilalanlar fəaldırlar və onlar həqiqətən nəsə öyrənə bilirlər. Dərsdə passiv dilöyrənənlər olduqda interaktiv təlimin zəngin vasitələrindən olan intensiv sual- cavaba, rollu oyunlara, cütlüklərlə və ya qrup şəklində işlərə müraciət etməklə onları fəal iştiraka ruhlandırmaq lazımdır.

İnteraktiv təlim ənənəvi təlim metodlarından tamamilə fərqli yollarla həyata keçirilir. İnteraktiv təlimdə müəllimin rolu köməkçi və bələdçi, şagird və tələbənin

rolu isə fəal tədqiqatçı və iştirakçı kimi dəyişir. İnteraktiv metodların istifadəsi zamanı müəllim tələbələrin səmərəli ünsiyyəti və qarşılıqlı əlaqəsi üçün bütün lazımi şəraiti yaradır. Əsas rol dilöyrənənlərə verilir. Təlim prosesinin psixoloji mühitini müsbətə doğru dəyişmək üçün şagird və tələbələrin problemin həllinə yönəlmiş istənilən cəhdi və ya fikri yüksək qiymətləndirilərək, ciddi və hörmətlə qarşılanır. İnteraktiv təlimdən istifadə zamanı dilöyrənənlərə hörmətlə yanaşmaq, onlara etibar etmək, onların cavablarını qiymətləndirmək həm özünə inam, həm də müəllimə hörmət və etibar hissini daha da artırır [3, s.45].

Beləliklə, verbal ünsiyyət vasitəsilə insan xarici dildə danışır, digər millətin nümayəndəsini başa düşür və dərk edildiyini anlayanda sevinir. Tədricən dil maneəsi dağılır və insan yenə də xarici dildə danışmaq sevincini yaşamaq istəyir [2,s.58].

Kommunikativ səriştəliliyin vacibliyini vurğulayan bir çox metodist alimlərin də söylədiyi kimi, xarici dilin mənimsənilməsində kommunikativ səriştəliliyin əldə olunması təkcə qrammatik və fonetik qaydaları, eləcə də, leksik vahidləri tədris etmək deyil, həm də öyrənilən dil komponentlərindən real situativ mühitdə istifadə etməyi nəzərdə tutur. Bu isə xarici dil müəllimlərindən dildən kommunikativ situasiyalarda istifadə etmək bacarığı tələb edir. Misal üçün, kommunikativ səriştəsi olan şəxs alış-veriş etmək, istiqaməti soruşmaq, kimisə razılığa gətirmək və şəxsi hisslərinin ifadə etmək kimi işləri ingilis dilində necə yerinə yetirməyi yaxşı bilir.

Kommunikativ dil tədrisi ingilis dilini dil daşıyıcıları tərəfindən istifadə edilən şəkildə dili mənimsəməyə imkan verir ki, nəticədə, xarici dili öyrənən şagird və tələbələr sinif mühitini real dünya mühitinə asanlıqla və uğurla inteqrasiya edə bilirlər. Bu cür gerçək kommunikasiya ana dilinin mənimsənməsində olduğu kimi, tələbələrə kommunikativ səriştə əldə etməyə köməklik göstərir[1,s136].

Aşağıdakı formatda olan dil çalışmaları danışıq imkanlarını çoxaldır, debat və müzakirələrin maraqlı gedişini dəstəkləyir.The Media. Reading 1. Youth and The News Media. Thinking about the topic. Skimming. A.Comprehension Check. B. Vocabulary Study. C. Identifying Main Ideas and Supporting Details . D. Relating reading to personal Experience.Health. Reading 1. Diets of the world. Thinking about the topic. Skimming. The chinese diet. The French diet. The Mediterranean diet. Comprehension Check. Vocabulary Study. Identifying Main Ideas and Supporting Details. Relating reading to personal Experience.Reading 2. Thinking about what you know. Skimming. Comprehension Check. B. Vocabulary Study. C. Recognizing Cause and Effect. D. Relating Reading to Personal Experience.Olimpic Sports. Before you read. a. vocabulary. b. vocabulary: New Context c. vocabulary review. d. Comprehension: Multiple Choice. Questions. d. Main Idea Great Athlets. Before you read. a. vocabulary. b. vocabulary: New Context c. vocabulary review. d. Comprehension: Multiple Choice. Questions. d. Main Idea. Word study, Extension Activities, Video Highlights: CNN Video, Scrabble – more than a Game, Activity Page, Dictionary Page: Stress and Pronunciation Remarkable talents. Reading 1. The Memory Man. Thinking about what you know. Skimming. Comprehension Check.

B. Vocabulary Study. C. Reading critically.D. Relating Reading to Personal Experience. Reading 2. Born to paint. Predicting. Skimming. Comprehension Check. Vocabulary Study. C. Making İnferences. D.Relating Reading to Personal Experience. Reading 3. Predicting. Skimming. Comprehension Check. Vocabulary Study. C. Recognizing Point of View. D. Relating Reading to Personal Experience. Food. Lesson 1. The fish. a. vocabulary. b. vocabulary: New Context c. vocabulary review . d. d. Comprehension: True/ false / No information. Questions .d. Main Idea. Lesson 2. Foods from around the worlds. Before you read. a. vocabulary. b. vocabulary: New Context c. Comprehension. d. Questions. e. Main Idea. Lesson 3. Chocolate. Before you read. a. vocabulary. b. vocabulary: New Context c. vocabulary review. d. Comprehension: True/ false / No information. Questions. d. Main Idea. Beləliklə, hazırda dünyada xüsusi rola malik olan və əsas ünsiyyət vasitəsinə çevrilən ingilis dilinin yüksək səviyyədə mənimsənilməsi təhsil müəssisələri qarşısında qoyulan əsas tələblərdən hesab olunur. Müxtəlif kommunikativ tapşırıqları yerinə yetirmək üçün dilöyrənənlər kommunikativ fəaliyyət növlərinə cəlb edilməli və kommunikativ strategiyalardan istifadə etməlidirlər. Bu zaman istifadə edilən tapşırıq və çalışmalardan danışarkən, onların hansı fəaliyyət növlərinə cəlb edilməsinin məqsədəuyğun olduğunu müəyyənləşdirməklə səmərəli nəticələrin əldə edilməsini təmin etmək mümkündür. Bu mənada təhsilalanların ingilis dilinə mükəmməl yiyələnməsində sözügedən işlərin təşkili prosesini izləmək vacib sayılır. Bu zaman onlar əlavə məlumatlarla tanış olmaqla bərabər, öz bilik dünyalarını zənginləşdirilər.

Kommunikativ öyrənməyə mane olan digər səbəb ondan ibarətdir ki, əksər hallarda xarici dili öyrənən tələbələr auditoriya qarşısında çıxış etməkdən utanır və ya səhv edəcəklərindən ehtiyatlanırlar. Beləliklə, dillər bir-birindən təkcə bu və ya digər qrammatik mənaları ifadə edib-etməməsinə görə fərqlənmirlər, bəlkə həm də daha çox necə ifadə etmələri ilə fərqlənirlər. Müxtəlif dillərdə qrammatik ifadə üsullarından istifadə etmə baxımından müxtəliflik, fərqlər olduğu kimi mühüm oxşarlıqlar da vardır ki, bunlar da qrammatik mənaların öz təbiəti, mahiyyəti ilə əlaqədardır. Dilin morfoloji qanunları çox mürəkkəb mahiyyətə malik olması ilə fərqlənir və dilin səs sistemindən fərqli olaraq burada işarə edənlə işarə olunan arasında fərq mövcuddur. Morfologiyada əsas yeri sözün strukturunun təhlili tutur. Hər bir strukturu təhlil edərkən onun tərkib hissələrinin təsviri zəruridir. Morfoloji təhlildə sözün mənalı hissələrini fərqləndirmək və onları təsnif etmək lazım gəlir. Xarici dillərin öyrənilməsi zamanı tez-tez rast gəlinən bu cür hallar ingilis dilinin tədrisində həmişə aktual olmuşdur. Yuxarıda sadalanan maneələri dəf etmək üçün ingilis dilini tədris edən müəllimlər öz dərslərini daha çox kommunikativ etmək üçün mütərəqqi metodlar axtarıb tapmalıdırlar. İngilis dilinin tədrisi metodikasını araşdıran tədqiqatçılar arasında kommunikativ fəaliyyətlərin yüksək motivasiya yaratmasına dair yekdil fikir mövcuddur. Bu fəaliyyət sinif-dərs sisteminin

monotonluğunu aradan qaldırmaqla bərabər həm zövqverici, həm də stimillaşdırıcı xüsusuyyətə malikdir.

Aşağıdakı müzakirə əsaslı dil təliminə dair çalışmanı nəzərdən keçirək.

Make up sentences using a common expression this is exactly to tell your partner that something is completely true.

Storytelling.

1. Practise telling the story until you can do it without the script.
2. Do it for the class.

Discussion.

Work in pairs and ask and answer the questions together.

Role Play.

Divide into groups ans use motions below to have a debate.

Put your arguments for and against.

Yuxarıda da qeyd etdiyimiz kimi, maraq və həvəs xarici dillərin mənimsənilməsinə müsbət təsir göstərir. Xarici dil müəllimləri tələbələrin rəngarəng qavrama və emosional ehtiyaclarını ödəyə bilən əlverişli metod və materiallar yaratmalıdırlar ki, bu da, meyillilik, münasibət, motivasiya və öyrənmə üslublarındakı mövcud fərqləri nəzərə almanın məntiqli yoludur. Beləliklə, şifahi nitqin aşılanmasına kommunikativ yanaşma dilöyrənənlərə tədris edilən xarici dil sahəsində biliklərin hazır şəkildə təqdim edilməsi deyil, əldə edilmiş bilik və bacarıqların təbii kommunikativ fəaliyyət prosesində təkmilləşdirilməsini nəzərdə tutur.

Ədəbiyyat

1. Alptekin C. Target Language Culture in ELT Materials // ELT Journal, 1993,47, 2, pp. 136-143
2. Bailey K.M. and D. Nunan (Eds.) Voices from the language classroom. Cambridge: Cambridge University Press, 1996, 451p.
3. Harmer J. English language teaching, 2005, pp. 45-46

AMIRASLANOVA A.

THE MODERN APPROACHES IN ENGLISH LANGUAGE TEACHING IN GLOBALIZATION AT HIGH SCHOOLS

SUMMARY

Individuals learning a second language use the same processes that are used to acquire their first language from the first days of exposure to the new language in spite of their age. They reach similar developmental stages to those in first language acquisition, making some of the same types of errors in grammatical markers that young children make, picking up chunks of language without knowing precisely what each word means, and relying on sources of input humans who speak that

language-to provide modified speech that they can at least partially comprehend. Second language learners are usually observed developing a new language system that incorporates elements from the native language and elements from English they recently learned. Inter-language actually helps second language learners test hypotheses about how language works and develop their own set of rules for using language. However, there is a difference between written and spoken language. Written language is lexically richer than spoken language and it can, therefore, provide more learning opportunities than a spoken context. A student who reads also outside school has many opportunities to acquire and improve vocabulary knowledge through inference from context. World knowledge comes from experience and from previously read texts. Skilful comprehenders use discourse knowledge to connect text elements in a consistent fashion and to connect the content to the messages of the writer. Discourse knowledge includes for instance, the structure of different genres, the main messages the author intends to convey, and the topic structure. Linguistic knowledge includes oral language capacities – production and comprehension – and the ability to reflect one's knowledge of language. Skilful reading requires knowledge of all linguistic levels – phonology, morphology, syntax, and higher level discourse structures. In addition, comprehendsion often involves integrating non-print information. Their goals are gaining knowledge, enjoying literature, locating specific information, and learning from text. Motivation consists of multiple aspects. The students with strong sense of competence are likely to engage. In addition, when children are inherently motivated to read, value reading highly, and are mastery-goal oriented, they are more likely to engage in reading. These strategies can reflect conscious awareness or become automatic with practice. The use of a meta-cognitive strategy is activated by the reader's assessment of his or her own cognitive state.

Key words: competence, motivation, language, speech models, interference

АМИРАСЛАНОВА А.

СОВРЕМЕННЫЕ ПОДХОДЫ ПРИ ПРЕПОДАВАНИИ АНГЛИЙСКОГО ЯЗЫКА В ПЕРИОД ГЛОБАЛИЗАЦИИ В ВЫСШИХ ВУЗАХ

РЕЗЮМЕ

Процесс формирования иноязычноречевой компетенции у студентов должен строиться с непременным учетом того, что процесс обучения иностранному языку как специальности базируется на принципах коммуникативности, интерактивности, а также принципе ориентации на интересы и потребности обучаемых. Иноязычноречевая коммуникация состоит из серии речевых актов, реализуемых для достижения тех или иных коммуникативных целей. Для того, чтобы сделать процесс обучения речевой коммуникации на языке специальности более эффективным, преподаватель должен содействовать

созданию обстановки, когда и обучающий, и обучаемые чувствуют себя достаточно комфортно, в том или ином академическом контексте, понимают цель речевого общения, и осведомлены о способах достижения этой цели с помощью использования ранее усвоенных лексических единиц, грамматических структур, интонационных моделей и речевых образцов. Знание потребностей студентов и целей, в которых они изучают тот или иной иностранный язык, позволяет специалистам в области преподавания иностранных языков, а также практикующим учителям языков разрабатывать наиболее эффективные методы их достижения. Современная методика преподавания иностранных языков, основанная на коммуникативной модели обучения языку, предполагает обучение иноязычноречевой компетенции в определенном коммуникативном контексте путем сочетания основных компонентов языковой системы и при условии обеспечения коммуникативного контекста с помощью ситуаций и тем, и реализации и усвоения лингвистических единиц в функциональных целях. Сегодня подавляющее большинство изучающих иностранные языки, вообще, и английский язык, в частности, преследуют цель овладения умением речевого общения на изучаемом языке. Именно поэтому внимание как ученых методистов, исследующих теоретические вопросы обучения иностранным языкам в системе высшего и среднего образования, так и практикующих учителей иностранного языка должно быть в первую очередь сфокусировано на проблеме обучения языку как средству речевой коммуникации. Совершенно естественно, что при выборе наиболее целесообразного метода или методов обучения коммуникации на иностранном языке предпочтение должно быть отдано коммуникативному подходу к обучению языкам.

Также они должны быть готовы к экспериментам, должны быть готовы и способны делиться опытом и эмоциями с носителями других культур и своими студентами; должны находиться в постоянном поиске того, какими средствами современные языки могут содействовать пониманию на глобальном уровне.

Ключевые слова: компетенция, мотивация, язык, речевые модели, интерференция.

Redaksiyaya daxil olma tarixi: 22.12.2022
Çapa qəbul olunma tarixi: 28.12.2022
Rəyçi: Filologiya üzrə fəlsəfə doktoru Nuriyyə Əliyeva tərəfindən çapa tövsiyə olunmuşdur

SAMIRA BAGHIRLI

Azerbaijan State Pedagogical University
ms.samira.9292@mail.ru

THE ROLE OF MUSIC IN THE FORMATION OF THE ENGLISH LANGUAGE

Açar sözlər: dil, musiqi, Ingilis dili, linqvistik faktorlar, sözlər
Key words: language, music, English, linguistic factors, words
Ключевые слова: язык, музыка, английский язык, лингвистические факторы, слова

In today's global world, a language is a system of symbols that express words and it belongs to only people in order to communicate each other. There are nearly more than 6900 languages in the world. Some languages are still used by people, but the other part which is called extinct language has not any users. This kind of languages is sometimes called dead languages. Among all these languages English has got a special place. It has more than 480 million speakers. One of the reasons of its being widely used is that the English language is the official language of more than one country at the same time. So all countries contribute the language and all countries add their own words by songs, books, stories etc.

Linguacultural is a term meaning that a language includes not only elements such as grammar and vocabulary, but also past knowledge, local and cultural information, habits and behaviours. The term was created by the American anthropologist Michael Agar.

Firstly, some countries began to use the English language as an ethnic language. But then this language underwent changes and became native for the people. So, British variant of English founded firstly, of American English, then of Australian and Southern Africa English. Some linguists claim that this kind of processes may cause the development of the new language families.

English has a special place in 75 countries. The English language is a state language in 19 countries in the world. It is studied as a foreign language in more than 100 countries of the world. It is used as an official language in the thirty-one states of America. In linguistics, people who speak English are called Anglophone, in Canada it is used as a political term. Seventy percent of its word stock consists of borrowing words. One of the characteristics of the English language is that its words are generally brief. We may come across long words in language, but it happens rarely. Short words come from Germanic tribes to the English language; long words come from French and Latin, the language of the past. Short words are used in speech and long words are used in the science and journalism. In the seventh century alphabet is

based on the Latin alphabet. In the Early Middle Ages additional letters were used too. Later, they went down. Spelling form is the traditional spelling.

Language - the most valuable source of the formation and manifestation of mentality of people, culture is passed to other generations. Language is used as a tool for communication. Without language there can't be communication, and without communication there can't be society, and people.

Language is a product of a number of periods, throughout which it is made out and enriched. Language is connected with man's productive activity, as well as his work in all spheres. It should be noted that there is a set of opinions on definition of "language", but all these definitions can be reduced to a common idea. This general idea is that language represents functional system, sign or character which forms the speech. Language as an exceptionally complex formation can be determined from the different points of view depending on which side or sides of language are allocated

Language is a product of a number of periods, throughout which it is made out and enriched. Language is connected with man's productive activity, as well as his work in all spheres. It should be noted that there is a set of opinions on definition of "language", but all these definitions can be reduced to a common idea. This general idea is that language represents functional system, sign or character which forms the speech.

In England and most European countries, scientific periodicals have for a long time been devoted to the study of folk-lore materials; and the bibliography of independent publications on the subject would be an extremely long one. But little has ever been done along these lines in Canada; and the failure has itself apparently remained unnoticed.

The parameters of social reality causing changes in language of both global, and private character. To extra linguistic factors belong:

1) Demographic parameters:

a) Population, speaking this or that language;

b) Way of moving;

c) Age differentiation of native speakers;

2) Social structure of society;

3) Cultural and language features:

a) Existence of written traditions;

b) Folk-songs, ballads, folk-tales etc.

It is generally assumed by the casual observer that folk-lore is wanting among the people. Modern conditions and industrialism are supposed to have shattered most of the intellectual vestiges of the past.

To a few specialists, however, such an assumption is preposterous. It seems that the instinct of preservation and conservatism, faraway from having been lost altogether, continues to be deep-rooted, and that a large mass of popular or oral tradition is being handed down from the past. There is, indeed, positive evidence that

if the collection of folk-songs, ballads, folk-tales, popular rhymes and sayings, proverbs, beliefs, games or folk-remedies were now undertaken in earnest, a bountiful harvest would result. Many are the grandmothers, the country-folk, the cowboys and shanty-men, who to this day find much entertainment in the old-fashioned rehearsal of songs, formulas, or tales of the past.

Modern music also shows itself in language. in order to make the song more fluently, sometimes the pronunciation of the words is modified. Characteristic spelling form appears in songs too. "One Time" by Justin Bieber

You're my one love, my one heart, my one life obviously
Let me tell you just once
(Girl i really like, girl i really like you)
I' ma tell you just once
(Girl i really like , girl i really like you)
And I' ma be your one guy
You'll be my number one girl
Always making time for you

Justin Bieber is a young Canadian singer. His songs are listened by a lot of people. We may see vestiges of Canadian English in his songs. In aforementioned song “I’ ma” is repeated persistently. It means “I am going to”. This short form is employed as:

1. I' ma leave now.
2. I' ma move to the movies

Naturally, specific signs of a national language version are concentrated, first of all, on its lexico-semantic level. These aspects of language systems are the foremost sensitive to all kinds of changes in communicative society and its environment. Authors of "The Dictionary of Canadianism" define canadianism as "any linguistic sign (feature) in pronunciation, morphology, syntax, lexicon, spelling which is characteristic for English of Canada". in keeping with the represented definition "characteristic" means "specific, peculiar, being distinctive". It allows us to define specific differences of lexicon of Canadian English as true canadianism.

Shawty right there
She's got everything I need
And I' ma tell her one time
(One time, one time)
Give you everything you need, all the way down to my last dime
She makes me happy, i do know where I'll be
Right by her side 'cause she is that the one for me

During this stanza the used word “shawty” means "young girl/woman". This word is characteristic for Canadian English. In other variants we can’t come across it. Singers are listened not only during this country. they need got a lot of fans all over the world. It means they influence their fans and also their mind by songs. They spread the language and dialects. Let’s pay attention to other songs of Justin Bieber. for instance, “Bigger”

Gotta believe me (gotta believe in me)
Believe me sort of a fairy tale (yeah)
Put your tooth under your pillowcase
No, I won't, I won't ever, ever allow you to down (no)
Like a see saw lets you down (oh) you know why
Cause we ain't on the playground no more baby

Gotta may be a way of writing got to that shows how these words are pronounced in the expression have got to in casual speech: have gotta. Have gotta is an off-the-cuff way of saying that something is necessary or must be true.
1. I’ve gotta leave in quarter-hour. (=it is important that I leave in 15 minutes)
2. You’ve gotta be kidding. (=it must be true that you simply are kidding)
3. We’ve gotta learn to get along better. (=it is important that we learn to get along better)
In very informal language, gotta is written and spoken without have, as in these examples, which have the similar meaning as the sentences above:

I gotta leave in quarter-hour.
You gotta be kidding.
We gotta learn to urge along better.

The other word used here is “ain't”. Ain't is that the same as aren't and means are not but it is also used for am not, is not, has not, have not. There are some shortened forms in Canadian English. In another stanza of “Bigger” Justin Bieber says:

Whoa
(Remember those stroll down street) I remember that
(don't knock ya earrings) like yesterday
(They shine on me) we were little then
(in class daydreamed about you) my baby
Just remember
You wow wow (You wow wow)

Since then, all I can remember is that the love's only gotten bigger. The word “ya” has many different meanings. It includes "you" or "yes" or "young adult". it's clear that here it means “your”. Americans have not been an especially musical people.

Their struggle with savage Nature and still more savage man has hitherto left them little time for the cultivation of the fine arts, and what they have had of music has too often been borrowed from other nations. Imitation has been one the banes of American intellectual and artistic progress. We may boast of some lyrics that have sung themselves not only into our own souls, but into the souls of all white races.

America has cultural impact through films has been very strong. Just the word "Hollywood" itself conjures up visions of movie stars and Oscar nights and Western gunslingers getting ready for the shootout. Motion pictures might not have been created in the United States, but new movies are perfected there. The figures are imposing. For instance, in 2007, 68 % of all movies shown in the Europe were American. In comparison, only 5% of the movies shown in the USA were from Europe. In addition, all of the twenty movies earning the most money worldwide in 2007 were American or were made in partnership with an American film company. It means that nonnative speakers learn the English language from American films more. So they pronounce as Americans, they use American lexicon and use the same grammatical rules.

BAĞIRLI SAMIRƏ

İNGILIS DILININ FORMALAŞMASINDA MUSIQININ ROLU

XÜLASƏ

Təqdim olunmuş məqalə musiqi və onun İngilis dilinin formalaşmasındakı roluna həsr olunub. İngilis dilinin tarixi inkişaf yolu öyrənilib, bu prosesdə onun formalaşmasına təsir edən amillər haqqında məlumat verilib. Musiqinin dilin formalaşmasına olan təsir xüsusiyyətləri məqalədə ətraflı şəkildə göstərilib. Mövzu ilə bağlı bir çox dilçilərin fikirləri araşdırılıb və bu fikirlər məqalədə öz əksini tapıb. Mövzu ilə əlaqədar fərqli yanaşmalar təhlil olunub və onlara münasibət bildirilib. Məqalədə praktik nümunələrə geniş yer verilib. Nümunələr ən son dövrlərin tanınmış musiqiçilərinin repertuarından seçilib. Mahnılar vasitəsilə dilə daxil olan yeni sözlər seçilib və təhlil olunub.

Musiqi özünü həyatın müxtəlif sahələrində göstərir. Bu da onun yerini və önəmini əks etdirir. Onun rolunun belə böyük olması dilçilərin və tədqiqatçıların ona olan marağını artırır. Məqalədə bütün bu nüanslara toxunulmuşdur. Hər bir fikirlə bağlı nümunə göstərilmişdir.

БАГИРЛИ САМИРА

РОЛЬ МУЗЫКИ В ФОРМИРОВАНИИ АНГЛИЙСКОГО ЯЗЫКА

РЕЗЮМЕ

Представленная статья посвящена музыке и ее роли в формировании английского языка. Было изучено историческое развитие английского языка, и в этом процессе были даны сведения о факторах, повлиявших на его формирование. В статье подробно описано влияние музыки на формирование

языка. Были изучены мнения многих лингвистов по этому поводу, и эти мнения нашли отражение в статье. Были проанализированы различные подходы, связанные с темой, и выражено их отношение. Практическим примерам отведено достаточно места в статье. Образцы были отобраны из репертуара известных музыкантов последнего времени. Были отобраны и проанализированы новые слова, вошедшие в язык через песни.

Музыка проявляется в разных сферах жизни. Это говорит о его месте и важности. Его большая роль повышает интерес лингвистов и исследователей. Все эти нюансы затронуты в статье. К каждой идее приводится пример.

BAGHIRLI SAMIRA

THE ROLE OF MUSIC IN THE FORMATION OF THE ENGLISH LANGUAGE

SUMMARY

The presented article is dedicated to music and its role in the formation of the English language. The historical development of the English language was studied, and in this process, information was given about the factors influencing its formation. The effects of music on the formation of language are described in detail in the article. The opinions of many linguists on the subject were investigated and these opinions were reflected in the article. Different approaches related to the topic were analyzed and their attitude was expressed. Practical examples are given ample space in the article. The samples were selected from the repertoire of well-known musicians of recent times. New words that entered the language through songs were selected and analyzed.

Music manifests itself in different areas of life. This reflects its place and importance. His great role increases the interest of linguists and researchers. All these nuances are touched upon in the article. An example is given for each idea.

LIST OF REFENCES:

1)Ярцева В. Н. История английского языка IX-XV вв.- Москва: Наука, 1985-248 с.

2)Priestly F. English Language in Canada.Canadiana, 1958.-V. 4.-P. 8-11.

3) Scargill M.H. The Growth of Canadian English. Literary history of Canada. Toronto, 1965-P. 251-259

4) Graige W.A. Dictionary of American English. Chicago, Illinois, 1967

5) Кретинина Н. А. Психологический аспект овладения национальными вариантами английского языка. Лингводидактические проблемы обучения иностранным языкам в школе и в вузе. Межвузовский сборник научных статей, Под ред. Л. Н. Борисовой. Вып. 3.-Белгород, 2003-67 с.

6) Boberg Charles Cambridge. The English Language in Canada: Status, History, and Comparative Analysis, Cambridge University Press, 2010, p. 272
7) Richards, J.C. & Rodgers, T.S. (1986). Approaches and Methods in Language Teaching. Cambridge: Cambridge University Press.
8) Trudgill P. Dialects in Contact. Oxford: Basil Blackwell Ltd, 1986-174p.
9) Аракин В. Д. История английского языка. - М., 2001. -310 с.
10) Домахин. Г.Д. Америка через американизмы - Москва, 1982.-256 с.

Redaksiyaya daxil olma tarixi: 07.12.2022
Çapa qəbul olunma tarixi: 28.12.2022
Rəyçi: dosent Vəliyeva Səkinəxanım
tərəfindən çapa tövsiyə olunmuşdur

GÜLƏR FİZULİ qızı SADIQOVA
BDU
GDU-nun baş müəllimi
gularnabiyeva@gmail.com

KONSEPTUAL METAFORA NƏZƏRİYYƏSİNİN İNKİŞAFI VƏ ƏSAS ANLAYIŞLARI

Xülasə

Konseptual metafora nəzəriyyəsi Corc Lakoff və Mark Consonun "Yaşadığımız metaforalar" (1980) kitabı ilə başlamışdır. Nəzəriyyə çox keçmişə gedib çıxır və metaforanı sadəcə dildə bəzək aləti kimi deyil, reallığın strukturlaşdırılması, yenidən qurulması və hətta yaradılması üçün konseptual alət kimi qəbul edən elmi tədqiqatlara əsaslanır. Metafora nəzəriyyələrinin son icmalını Gibsin, Köveksesin tədqiqatlarında tapmaq olar.

Lakoff və Consonun (1980) işinin ilk nəşrindən bəri, onların orijinal fikirlərini təsdiqləyən, əlavə edən və həmçinin dəyişdirən çoxlu araşdırma aparılmışdır. Çox vaxt yeni ideyaların mənbələri ele Lakoff və Consonun özləri idi. Bu vəziyyəti nəzərə alsaq, bu gün konseptual metafora nəzəriyyəsi kimi bildiyimiz bir çox şeylərin "Yaşadığımız Metaforalar"da irəli sürülən metafora nəzəriyyəsinə bərabər olmadığı açıq-aydın görünür. Konseptual metafora nəzəriyyəsini tənqid edənlərin çoxu səhv olaraq konseptual metafora nəzəriyyəsinin "Yaşadığımız metaforalar"a bərabər olduğunu düşünürlər.

Açar sözlər: konseptual metafora, mənbə domen, hədəf domen, ilkin metaforalar, xəritələmə

Konseptual metaforaların standart tərifi belədir: Konseptual metafora təcrübənin bir sahəsini (adətən mücərrəd olanı) digəri (adətən konkret olan) baxımından başa düşməkdir. Bu tərif konseptual metaforaları həm proses, həm də məhsul kimi əhatə edir. Domenin (sahənin) dərk edilməsinin idrak prosesi metaforanın proses aspektidir, nəticədə ortaya çıxan konseptual nümunə məhsul aspektidir. Kövekses bu iki aspekt arasında fərq qoymur. (10, 665)

Lakoff və Conson özlərinin "Yaşadığımız metaforalar" (1980) əsərində metaforaların təkcə bəzi bədii effektlər yaratmağa çalışan müəyyən janrlarda (məsələn, ədəbiyyatda) deyil, həm də ən neytral, yəni qəsdən istifadə olunmayan dil formalarında da geniş yayıldığını irəli sürmüşlər. Konseptual metafora nəzəriyyəsinin tədqiqatçıları xüsusən konseptual metaforalar üzərində işin ilkin mərhələlərində linqvistik metaforaları müxtəlif mənbələrdən toplayırdılar: televiziya və radio verilişləri, lüğətlər, qəzet və jurnallar, söhbətlər, öz dil repertuarları və bir neçə başqa mənbələrdən.

Onlar "defending an argument"-"arqumenti (dəlili) müdafiə etmək", "exploding with anger"-"qəzəbdən partlamaq", "building a theory"-"nəzəriyyə qurmaq",

“fire in someone’s eyes”-“birinin gözündə alov”, “foundering relationship”-“qurucu-luq münasibəti”, “a cold personality”-“soyuq şəxsiyyət”, “a step-by-step process”-“addım-addım proses”, “digesting an idea”-“fikri həzm etmək”, “people passing away”-“ötüb keçən insanlar”, “wandering aimlessly in life”-“həyatda məqsədsiz gəz-mək” və s. kimi sözün əsl mənasında minlərlə başqa məcazi nümunələr tapdılar. Bu cür linqvistik metaforaların hamısı olmasa da, əksəriyyəti ana dilində danışanların mental leksikonunun bir hissəsidir. Onlar sözlərin daha əsas hisslərindən əmələ gəlir və psixi leksikonun strukturunda yüksək dərəcədə çoxmənalılığı və idiomatikliyi əks etdirir. Leksikada bu cür çoxmənalılıq və idiomatiklik hallarının miqyası metaforanın geniş yayılmasının sübutu kimi qəbul edilirdi. Bu cür nümunələrə əsaslanaraq onlar “konseptual metafora” kimi tanınan nəzəriyyəni təklif etdilər. Bununla belə, konsep-tual metafora nəzəriyyəsi diskursda tapdığımız hər bir metaforanın müəyyən bir kon-septual metaforaya aid olduğunu iddia etmir.

Bəzi tədqiqatçılar isə real diskursda metaforanın mövcudluğunu daha az yayılmış hesab edirlər. Gibs tərəfindən qeyd edildiyi kimi, müxtəlif üsullar metaforaların tezli-yində fərqli nəticələr verir. (3; 14)

Yuxarıda qeyd etdiyimiz konseptual metaforaların standart tərifini Kövekses bir qədər texniki cəhətdən aşağıdakı kimi yenidən formalaşdıraraq verir: “Konseptual metafora həyat təcrübəsinin iki domeni (sahəsi) arasında sistematik uyğunluqlar top-lusudur.” (9; 58). Bu, "bir domeni digəri baxımından başa düşmək" deməkdir. Dilçi-lik ədəbiyyatında “uyğunluq” termini üçün tez-tez istifadə olunan başqa bir termin “köçürmə”dir. Bunun səbəbi, müəyyən elementlərin və onlar arasındakı əlaqələrin bir domendən, "mənbə domenindən" digər domenə, "hədəf"ə uyğunlaşdırıldığı üçün-dür. Gəlin uyğunluqların və ya təsvirlərin ANGER IS FIRE- QƏZƏB ALOVDUR konseptual metaforası ilə necə işlədiyini təsvir edək. Bu metaforanı təşkil edən sistematik konseptual xəritələri təqdim etməzdən əvvəl konseptual metaforanı həm ingilis dilində, həm də azərbaycan dilində təzahür etdirən leksik üsulla əldə edilən bəzi linq-vistik metaforalara baxaq:

That kindled my ire. – Bu, mənim qəzəbimi alovlandırdı.
Those were inflammatory remarks. - Onlar qızışdırıcı ifadələr idi.
Smoke was coming out of his ears. - Qulaqlarından tüstü çıxırdı.
She was burning with anger. - O, qəzəbdən yanırdı.
He was spitting fire. – O, od püskürürdü.
The incident set the people ablaze with anger. - Hadisə xalqı hiddətlə yandırıb.

Bu cür nümunələri nəzərə alaraq, aşağıdakı uyğunluqlar və ya köçürmələr dəsti təklif edilə bilər:

Yanğın səbəbi - qəzəb səbəbi
Yanğın törətmək -qəzəb doğurmaq
Yanan şey - qəzəbli adam
Atəş - qəzəb
Atəşin şiddəti - qəzəbin şiddəti

Bu xəritələrin köməyi ilə yuxarıda sadalanan məcazi ifadələrin nə üçün işlədildiklərini izah edə bilərik: məsələn, nə üçün "alovlandırmaq" "qəzəb doğurmaq" mənasını verir və ya nə üçün "yandırmaq", "od püskürmək" və "qəzəbdən alovlanmaq" kimi ifadələr aralarında incə intensivlik fərqləri ilə yüksək intensivliyə işarə edir.

Bu xəritələr toplusu o mənada sistematikdir ki, o, qəzəblə əlaqələndirilən alovun əlaqəli görünüşünü çəkir: Yanmayan bir şey var. Yanğının meydana gəlməsinə səbəb olan bir hadisə baş verir (yanğın səbəbi). İndi həmin şey yanır. Yanğın müxtəlif intensivlik dərəcələrində alovlana bilər.

Eynilə qəzəb üçün: Qəzəbli olmayan insan var. İnsanın qəzəblənməsinə səbəb olan hadisə baş verir. Adam indi qəzəbli vəziyyətdədir. Qəzəbin intensivliyi dəyişkəndir.

Bu cür xəritəçəkmələr "yanğın" domenindəki (mənbə domen) elementlər arasındakı əlaqələri və uyğunluqları qəzəb domenindəki (hədəf domen) elementlər arasındakı əlaqələrlə uyğunlaşdırır. Həqiqətən də, müəyyən mənada yanğın domenindən olan xəritələrin əslində indi gördüyümüz yanğın görünüşünə nisbətən xüsusi bir qəzəb konsepsiyasını meydana gətirdiyini və ya yaratdığını təklif etmək ağlabatan görünür. Bu, müəyyən bir mənbə domeninin müəyyən bir hədəf domenini konseptuallaşdırmaq üçün istifadə edilməsi deməkdir.

Lakin bir çox hallarda iki domenli şərh özünü doğrultmur və buna görə də dörd domenə və ya boşluğa əsaslanan izahat modeli ilə tamamlanma gərək olur.

Domendə metaforik olaraq istifadə olunan elementlər toplusunu nəzərə alaraq, biz bu elementlər haqqında əlavə məlumat əldə edə bilərik və həmçinin bu əlavə biliyi hədəfə uyğunlaşdıra bilərik. Mənbə-domen biliklərinin bu əlavə növünə çox vaxt "metaforik nəticə" və ya "metaforik cəlbetmə" deyilir. Məsələn, yuxarıdakı metafora ilə qalmaq üçün bir qədər formal və köhnə ingilis dilində, eyni zamanda azərbaycan dilində də "He took revenge and that quenched his anger." -"O qisas aldı və qəzəbini söndürdü" kimi cümlələr tapa bilərik. ANGER IS FIRE (Qəzəb alovdur) metaforasını nəzərə alsaq, "quench anger"- "qəzəbi söndürmək" metaforik bir nəticə kimi qəbul edilə bilər. Əgər qəzəbə məcazi olaraq od kimi baxılırsa, o zaman biz od kimi qəzəb haqqında biliklərimizdən istifadə edə bilərik; yəni bu yanğın söndürülə bilər. Konseptual metafora nəzəriyyəsi konseptual metaforaların genişləndirilməsi hallarının bu cür zərif izahını təqdim edir.

Bu nöqtədə mühüm sual yarana bilər: Hər şeyi bir domendən digərinə xəritələşdirmək olarmı? Aydındır ki, yox. Müəyyən bir konseptual metaforanı nəzərə alsaq, mənbədən hədəfə qədər xəritələşdirilə bilməyən və ya daşınmayan çox şey var. Məsələn, NƏZƏRİYYƏLƏR BİNADIR metaforasını nəzərə alsaq, otaqların sayı və ya binanın zirzəmisi və ya çardağı olması xəritədə göstərilmir.

Mənbədən ötürülə bilən biliklərin miqdarını məhdudlaşdırmaq üçün bir neçə izahat təklif edilmişdir. Onlardan biri Lakoff tərəfindən hazırlanmış "invariantlıq hi-

potezi”dir. O, mənbədən tutmuş hər şeyi hədəfin təsvir-sxematik strukturu ilə ziddiyyət təşkil etməyən hədəfə uyğunlaşdıra biləcəyini təklif edir. (6; 39)

Digəri Greydi tərəfindən təklif olunur, o, mahiyyət etibarilə mənbə domeninin "əsas metaforalara" əsaslanan hissələrinin xəritələşdirilə biləcəyini iddia edir (4; 267). Nəhayət, Kövekses mənbənin əsas məna ocağına və ya ocaqlarına aid olan konseptual materiallarının xəritələşdirilməsini təklif etdi (10; 690). Qeyd etmək lazımdır ki, hər üç təklif xəritələşdirilənlərə dair proqnozlarında konseptual metaforanın hansı hissəsinə əsaslandıqlarına görə fərqlənir. Birincisi, ilk növbədə hədəfə, ikincisi mənbə ilə hədəf arasındakı əlaqəyə, üçüncüsü isə mənbənin xüsusiyyətlərinə əsaslanır. Bunların heç biri tam qaneedici deyil.

Konkret domendən abstrakt domenə

Gördüyümüz kimi, konseptual metafora nəzəriyyəsi “mənbə domen” və “hədəf domen” arasında fərq qoyur. Mənbə domen konkret domendir, hədəf isə mücərrəddir. LIFE IS A JOURNEY - HƏYAT SƏYAHƏTDİR konseptual metaforasında səyahət sahəsi hədəf sahəsi olan həyatdan daha konkretdir, həyat daha mücərrəddir; deməli, JOURNEY mənbə domendir. Ümumiyyətlə, konseptual metafora nəzəriyyəsi təklif edir ki, LIFE IS A JOURNEY metaforasında olduğu kimi daha çox fiziki domenlər adətən daha mücərrəd hədəflər üçün mənbə domenləri kimi xidmət edir.

Bu müşahidə ədəbiyyatda indiyədək aşkar edilmiş və təhlil edilmiş yüzlərlə konseptual metaforaların (məsələn, HƏYAT SƏYAHƏTDİR, QƏZƏB ALOVDUR, NƏZƏRİYYƏLƏR BİNADIR) tədqiqinə əsaslanır. Əksər konseptual metaforaların mənbə kimi daha çox fiziki domenləri və hədəf kimi daha mücərrəd domenləri əhatə etməsi fərziyyəsi çox intuitiv məna kəsb edir. Məsələn, həyat anlayışını mürəkkəbliyinə görə müəyyən etmək çətindir, qəzəb bizdən çox gizli qalan daxili hissdir, nəzəriyyə mürəkkəb zehni konstruksiyadır və s. Onların hamısında, daha az nəzərə çarpan və beləliklə, daha az asanlıqla əldə edilə bilən hədəf konsepsiyası daha maddi və beləliklə, daha asan əldə edilə bilən mənbə konsepsiyasının perspektivindən konseptuallaşdırılır.

Dünyanı anlamaq səyimizdə konseptual olaraq bu xüsusi istiqamətdə hərəkət etmək daha mənalıdır: yəni idrak baxımından daha az asan əldə edilən sahələri daha asan əldə edilənlər baxımından konseptuallaşdırmaq. Səyahətləri məcazi olaraq həyat, odu qəzəb kimi və ya binaları nəzəriyyə kimi konseptuallaşdırmaq cəhdinin nə qədər qəribə və qeyri-intuitiv olduğuna diqqət yetirin. Səyahəti, yanğını və ya binanı başa düşməyin bu üsulunu faydalı və ya aşkarlayıcı olmadığını deyə bilmərik, çünki onlar haqqında həyat, qəzəb və ya nəzəriyyə kimi anlayışlardan daha çox şey bilirik. Bu o demək deyil ki, konseptuallaşdırmanın əks istiqaməti heç vaxt baş vermir. Bu baş verə bilər, lakin baş verəndə həmişə hansısa xüsusi poetik, üslub, estetik və s., məqsəd və ya effekt iştirak edir. Metaforik konseptuallaşdırmanın daha çox hiss olunandan daha az hiss olunana doğru standart istiqaməti gündəlik və qeyd olunmamış hallara aiddir.

Konseptual metafora nəzəriyyəsinə görə, metafora təkcə dildə deyil, həm də düşüncədə yerləşir. Biz metaforalardan təkcə dünyanın müəyyən aspektləri haqqında danışmaq üçün deyil, həm də onlar haqqında düşünmək üçün istifadə edirik. Yuxarıda gördüyümüz kimi, konseptual metafora nəzəriyyəsi linqvistik metaforalar, yəni məcazi mənada istifadə olunan dil ifadələri ilə konseptual metaforalar, yəni dünyanın aspektləri haqqında düşünmək üçün gündəlik həyatımızda etibar etdiyimiz müəyyən konseptual nümunələr arasında fərq qoyur. Məsələn, HƏYAT BİR SƏYAHƏTDİR kimi metaforalar əslində həyat haqqında düşüncə tərzimizi idarə edə bilər: biz əldə etmək istədiyimiz məqsədlər qoya bilirik, bu məqsədlərə çatmaq üçün əlimizdən gələni edirik, səyahət üçün diqqətli planlar qura bilərik, hazırlaşa bilərik, yol boyu maneələrlə qarşılaşmamaq üçün özümüzə müxtəlif müxtəlif yollar seçmək şəklində alternativ planlar tərtib edə bilərik, müəyyən yolları başqalarından üstün tuta bilərik və s. Bu və buna bənzər fikirlər irəli sürəndə, əslində, HƏYAT SƏYAHƏTDİR konseptual metaforası baxımından həyatı düşünürük. Beləliklə, biz səyahətlər dilindən həyat haqqında danışmaq üçün də istifadə edə bilərik.

Bir domen haqqında başqası baxımından düşündüyümüz ideyası əslində bir neçə fərqli şey ifadə edə bilər. Bir mənada, yuxarıda olduğu kimi, insanlar həyat kimi bir sahəni necə təsəvvür etdiklərinə dair müəyyən bir konseptual metaforaya rəhbərlik edə bilərlər. Konseptual metafora verildikdə, onlar konseptual metaforada etibar etdikləri müəyyən bir sahənin (məsələn, SƏYAHƏT kimi) bəzi təsirlərindən istifadə edə və bu təsirləri digər sahəyə (məsələn, HƏYAT) tətbiq edə bilərlər. Nəhayət, bu, həm də linqvistik metaforanın yaradılması və başa düşülməsi prosesi zamanı metaforanın həm mənbəni, həm də hədəf konsepsiyasını aktivləşdirdiyini ifadə edə bilər.

Metaforaların konseptual xarakter daşıması, yəni müəyyən şeyləri məcazi yollarla təsəvvür etdiyimiz ideyasının əsas nəticəsi ondan ibarətdir ki, bizim konseptual sistemimiz dünyada necə hərəkət etdiyimizi idarə etdiyi üçün biz çox vaxt metaforik şəkildə hərəkət edirik.

Qeyri-maddi və ya daha az maddi sahəni metaforik olaraq daha maddi bir sahə kimi və onun nöqteyi-nəzərindən konseptuallaşdırdıqda müəyyən metaforik reallıq yaradırıq. Şekspirin məşhur "All the world is a stage / and all men and women are merely players". "Bütün dünya bir səhnədir / və bütün kişilər və qadınlar sadəcə oyunçudurlar". İki mənbə sahəsi həyata çox fərqli baxışlarla nəticələnir və bu mənada çox fərqli reallıqlar yaradır.

Müəyyən bir hədəfə yeni mənbə domeni tətbiq edildikdə, biz hədəf domeni əvvəllər gördüyümüzdən fərqli görürük. Müəyyən bir hədəf domeninin ümumiyyətlə mövcud olmadığı, lakin bir (və ya bir neçə) mənbə domeninin (domenlərinin) tətbiqi ilə onun həqiqətən yaradıldığı hal bu vəziyyətin yeganə məhdudlaşdırıcı halıdır. Çox vaxt mücərrəd anlayışlar üçün sözlərin etimologiyası bu erkən konseptuallaşdırmanı əks etdirir. Məsələn, COMPREHENSION ("anlama") açıq şəkildə mücərrəd bir anlayışdır. UNDERSTANDING IS GRASPING – ANLAMAQ TUTMAQDIR konseptual metaforasını nəzərə alsaq (I did not grasp what he said", "He is slow on the upta-

ke", "Mən onun dediklərini başa düşmədim", "O, mənimsəmədə yavaşdır" kimi), ingilis dilində *comprehend* "başa düşmək" sözünün latınca "tutmaq, bağlamaq" mənasını verən sözdən törəməsi məntiqlidir.

Bu cür "reallığın qurulması" reklamda çox yayılmışdır, burada tez-tez metaforik reallığın maraqlı və ya əyləncəli halları yaranır. Dezodorantların reklamları, məsələn, "24 saatlıq qorunma" vəd etdikdə, dezodorantı düşmənlə döyüşdə və ya müharibədə köməkçimiz və ya müttəfiqimiz kimi görürük. Düşmən öz bədənimizin qoxusundan başqa bir şey deyil. Deməli, əgər biz bədən qoxusunu əvvəllər düşmənimiz kimi, yəni qorunmamız lazım olan bir şey kimi düşünməmişiksə, reklamlar bizi asanlıqla belə görməyə vadar edə bilər. Bu şəkildə reklamlarda və başqa yerlərdə istifadə olunan metaforalar bizim üçün yeni reallıqlar yarada bilər. Bu cür reallıqlar təbii ki, metaforik olaraq müəyyən edilir. Ancaq bu, bizim həyat tərzimiz üçün onları əhəmiyyətsiz etmir. Əgər bədən qoxusunu qorunmamız lazım olan bir şey hesab etsək və nəticədə düşmənə qalib gəlmək üçün gedib dezodorant alsaq, açıq-aydın məcazi olaraq müəyyən edilmiş reallığa uyğun düşünüb hərəkət etmiş oluruq. Bu, müəyyən bir hədəf üçün mənbə domeninin təsirlərinin necə istifadə oluna biləcəyinin daha bir nümunəsidir (yuxarıda metaforik nəticə və ya məcburiyyət adlandırdığımız prosesdə).

Nəhayət, əgər metafora konseptual sistemin bir hissəsidirsə, bundan belə nəticə çıxır ki, konseptual metaforalar da həmin sistemin istənilən ifadə tərzində baş verəcəkdir. Tədqiqatlar göstərir ki, dildə müəyyən edilən konseptual metafora jestlərdə, vizual təsvirlərdə (məsələn, cizgi filmləri), təsviri sənətlərdə (məsələn, rəsm) və s baş verir (2; 462). Bu o demək deyil ki, bu ifadə tərzlərində tapılan metaforalar gündəlik dildə və düşüncədə rast gəlinən metaforalarla tamamilə eynidir, lakin onların böyük bir hissəsidir (1; 483).

Konseptual metafora nəzəriyyəsində digər bir məsələ budur ki, niyə xüsusi mənbə domeni müəyyən bir hədəf domenlə qoşalaşdırılır? Bu suala ən ənənəvi cavab iki şey və ya hadisə arasında oxşarlıq və ya bənzərlik olduğunu söyləməkdir. Ədəbiyyatda oxşarlığın bir neçə fərqli növü tanınır: obyektiv real oxşarlıq ("roses on one's cheeks"- "yanağındakı qızılgüllər"də olduğu kimi), qavranılan oxşarlıq və ümumi səviyyəli quruluşda oxşarlıq. Qavranılan oxşarlığa misal olaraq, həyatda müəyyən hərəkətlərin və onların nəticələrinin qumar oyununda qalibiyyət və ya uduzma nəticəsi ilə oynanılan qumar kimi göründüyü hal ola bilər; bax. LIFE IS A GAMBLING GAME - HƏYAT QUMAR OYUNUDUR. Son oxşarlıq növünə misal olaraq HUMAN LIFE CYCLE IS THE LIFE CYCLE OF A PLANT. - İNSAN HƏYAT DÖVRÜ BİTKİNİN HƏYAT DÖVRÜDÜR konseptual metaforasını götürə bilərik. Bu iki sahə ümumi səviyyəli quruluşu paylaşır və bunları aşağıdakı kimi vermək olar: Hər iki sahədə bir varlıq var ki, o, yaranır, böyüməyə başlayır, inkişafında ən güclü olduğu nöqtəyə çatır, sonra tənəzzülə başlayır, və nəhayət, mövcudluqdan çıxır. Bu paylaşılan struktura əsaslanaraq, bitki domeni insan domeni üçün mənbə sahəsi kimi fəaliyyət göstərə bilər. Başqa sözlə, oxşarlıq bu xüsusi mənbənin bu xüsusi hədəflə qoşalaşmasını izah edir; yəni metafora oxşarlığa əsaslanır – çox mücərrəd bir növ olsa da.

Bir çox başqa hallarda isə bu izahat işləmir: Mənbə heç bir şəkildə hədəfə bənzəmir. Konseptual metafora nəzəriyyəsi bu metaforaların ortaya çıxması üçün başqa bir izahat və ya əsaslandırma təklif edir. Məsələn, metafora sistemlərindən birindən bir konseptual metaforanı götürək: INTENSITY IS HEAT - İNTENSİVLİK İSTİLİKDİR. Bu metafora bir sıra konseptual metaforaların ümumi səviyyəli versiyasıdır, məsələn, QƏZƏB ALOVDUR, ŞƏHVƏT ALOVDUR, MÜNAQİŞƏ ALOVDUR və s. Xüsusi anlayışlar isti kimi metaforik olaraq konseptuallaşdırılan intensivlik ölçüsünü bölüşür. İSTİLİK anlayışının İNTENSIVLİK anlayışı ilə heç bir oxşarlığı yoxdur. İstilik bədənimizlə yaşadığımız şeylərin fiziki xassəsidir, intensivlik isə çox mücərrəd subyektiv anlayışdır (məqsəd, çətinlik və ya əslində oxşarlıq baxımından). Beləliklə, İSTİLİYİN INTENSIVLİK üçün mənbə sahəsi kimi istifadəsinə nə icazə verir? Konseptual Metafora Nəzəriyyəsi intensivlik və istilik arasında təcrübədə korrelyasiya olduğunu təklif edir. Çox vaxt yüksək intensivlikdə (fiziki və ya emosional) fəaliyyətlə məşğul olanda bədənimiz bədən istiliyini inkişaf etdirir. Bu mənada intensivlik istiliklə əlaqələndirilir və bu, İSTİLİYİN İNTENSIVLİK üçün mənbə sahəsi kimi hədəf kimi istifadəsinə motivasiya verir. Ümumi səviyyəli konseptual metafora olan INTENSITY IS HEAT metaforası hissiyyat-motor təcrübə ilə mücərrəd subyektiv təcrübə arasındakı əlaqəyə əsaslanan hesab edilə bilər.

Bu cür konseptual metaforalar termini Co Qreydidən götürən Lakoff və Conson tərəfindən primary- "ilkin (əsas) metaforalar" adlanır. Qreydi bir sıra belə metaforaları təklif etdi, o cümlədən SIMILARITY IS CLOSENESS, PERSISTENCE IS BEING ERECT və Lakoff və Consonun ilk işlərindəki (1980) bir neçə konseptual metaforaları eyni xətt üzrə yenidən təhlil etdi (məsələn, MORE IS UP, PURPOSES ARE DESTINATIONS). Bundan əlavə, o, "mürəkkəb metaforalar" yaratmaq üçün bir neçə əsas metaforanın birləşdirilə biləcəyini təklif etdi. Məsələn, PURPOSEFUL LIFE IS A JOURNEY - MƏQSƏDLİ HƏYAT SƏYAHƏTDİR metaforası PURPOSES ARE DESTINATIONS (MƏQSƏDLƏR TƏYİNAT NÖQTƏLƏRİDİR), DIFFICULTIES ARE IMPEDIMENTS (ÇƏTİNLİKLER MANEƏLƏRDİR) və s. kimi ilkin metaforalara əsaslanır (4; 270).

Bir çox konseptual metaforalar (həm oxşarlığa əsaslananlar, həm də ilkin metaforalar) “şəkil sxemləri”nə əsaslanır. Bunlar bizim təkrarlanan dünya təcrübəmizdən yaranan mücərrəd, prekonseptual strukturlardır. Belə skelet prekonseptual strukturlarına KONTEYNER, MƏNBƏ-YOL-MƏQSƏD, QÜVVƏ və bir neçə başqaları daxildir. Məsələn, STATES ARE CONTAINERS ilkin metaforası KONTEYNER təsvir sxemindən, HƏYAT SƏYAHƏTDİR metaforası MƏNBƏ-YOL-MƏQSƏD sxemindən, EMOTIONS ARE FORCE metaforası QÜVVƏ sxemindən qaynaqlanır və s.

İlkin metaforalar üzərində aparılan tədqiqatlar beyində metaforaların öyrənilməsini intensivləşdirib. Lakoff “metaforanın sinir nəzəriyyəsini” təklif etdi (7; 18). Onda beyindəki fərdi neyronlar "qovşaqlar" adlanan neyron qrupları meydana gətirir. Düyünlər arasında müxtəlif növ sinir dövrələri ola bilər. Metaforanı xarakterizə edən "xəritələmə sxemində" mənbə və hədəf domeninə uyğun gələn iki qrup qovşaq var.

İki qrup qovşaq arasındakı dövrə xəritələrə və ya yazışmalara uyğun olacaq. İlkin metaforalarda bir qrup düyün beyində sensorimotor təcrübəni, digəri isə mücərrəd, subyektiv təcrübəni təmsil edir.

İstifadə olunmuş ədəbiyyat

1. Cienki, A. and Müller, C. (2008) 'Metaphor, gesture, and thought,' In R.W. Gibbs Jr. (ed.) *The Cambridge Handbook of Metaphor and Thought*, 483–501. Cambridge: Cambridge University Press.
2. Forceville, C. (2008) 'Metaphors in pictures and multimodal representations,' In R.W. Gibbs Jr. (ed.), *The Cambridge Handbook of Metaphor and Thought*, 462–482. Cambridge: Cambridge University Press.
3. Gibbs, R.W. (2009) 'Why do some people dislike conceptual metaphor theory,' *Journal of Cognitive Semiotics*, Vols. 1-2, 14-36.
4. Grady, J. (1997) THEORIES ARE BUILDINGS revisited. *Cognitive Linguistics* 8: 267-290.
5. Lakoff, G. and Johnson, M. (1980) *Metaphors We Live By*, Chicago: The University of Chicago Press
6. Lakoff, G. (1990) 'The invariance hypothesis: Is abstract reason based on image schemas?', *Cognitive Linguistics,* 1-1: 39-74.
7. Lakoff, G. (2008) 'The neural theory of metaphor', In R.W. Gibbs, (ed.) *The Cambridge Handbook of Metaphor and Thought*, 17-38, Cambridge and New York: Cambridge University Press.
8. Kövecses, Z. (2000) 'The scope of metaphor', in A. Barcelona (ed.) *Metaphor and Metonymy at the Crossroads,* 79-92. Berlin: Mouton.
9. Kövecses, Z. (2010) *Metaphor. A Practical Introduction*, 2nd edn, Oxford and New York: Oxford University Press.
10. Kövecses, Z. (2010) 'A new look at metaphorical creativity in cognitive linguistics', *Cognitive Linguistics*, 21-4: 663-697.
11. Kövecses, Z. (2015) *Where Metaphors Come From. Reconsidering Context in Metaphor*, Oxford and New York: Oxford University Press.

GULAR SADIGOVA

SUMMARY

CONCEPTUAL METAPHOR THEORY DEVELOPMENT AND BASIC CONCEPTS

Conceptual metaphor theory began with George Lakoff and Mark Johnson's book *Metaphors We Live by* (1980). The theory is rooted in the distant past and it is based on scholarly research that considers metaphor not merely as a decorative tool in the language, but as a conceptual tool for structuring, reconstructing, and even

creating reality. A recent overview of metaphor theories can be found in the studies of Gibbs and Kovecses.

Since the first publication of Lakoff and Johnson's (1980) work, many studies have been conducted that confirm, add to, and even modify their original ideas. Lakoff and Johnson themselves were often the sources of new ideas. Considering this situation, it is clear that much of what we know today as conceptual metaphor theory is not equivalent to the metaphor theory that put forward in *Metaphors We Live by*. Many critics of conceptual metaphor theory mistakenly think that conceptual metaphor theory is equivalent to *Metaphors We Live by*.

Keywords: conceptual metaphor, source domain, target domain, primary metaphors, mapping

САДЫГОВА ГЮЛЕР

РЕЗЮМЕ

РАЗВИТИЕ ТЕОРИИ КОНЦЕПТУАЛЬНОЙ МЕТАФОРЫ И ОСНОВНЫХ ПОНЯТИЙ

Концептуальная теория метафор берёт своё начало с книги Джорджа Лакоффа и Марка Джонсона «Метафоры, которыми мы живем» (1980). Эта теория уходит корнями в далекое прошлое и основана на научных исследованиях, в которых метафора рассматривается не только как средство украшения языка, но и как концептуальный инструмент для структурирования, реконструкции и даже создания реальности. Последний обзор теорий метафор можно найти в исследованиях Гиббса, Кёвечеша.

Со времени первой публикации работы Лакоффа и Джонсона (1980) были проведены множество исследований, которые подтверждают, дополняют и даже модифицируют их первоначальные идеи. Лакофф и Джонсон сами часто были источниками новых идей. Учитывая данную ситуацию, становится ясно, что многое из того, что мы сегодня знаем, как концептуальную теорию метафор, не эквивалентно теории метафор, изложенной в книге «Метафоры, которыми мы живем». Многие критики теории концептуальных метафор ошибочно полагают, что теория концептуальных метафор эквивалентна «Метафоры, которыми мы живем».

Ключевые слова: концептуальная метафора, исходный домен, целевой домен, первичные метафоры, отображение.

Redaksiyaya daxil olma tarixi: 07.12.2022
Çapa qəbul olunma tarixi: 28.12.2022
Rəyçi: Filologiya üzrə fəlsəfə doktoru, dosent Cavanşir Xankişi oğlu Muradov tərəfindən çapa tövsiyə olunmuşdur

ƏLİYEVA GÜLNARƏ MÜZƏFFƏR QIZI
Milli Müdafiə Universiteti, Hərbi-Elmi Tədqiqat İnstitutu
e-mail:gulnara_aliyeva94@mail.ru

XALQIN MƏDƏNİ SƏVİYYƏSİ İLƏ ÖLÇÜLƏN NİTQ MƏDƏNİYYƏTİNİN ŞƏXSİYYƏTİN FORMALAŞMASINDA ROLU

Xülasə.

Məqalədə mədəni nitqə malik olan fərdin xalqın mədəni həyatında mühüm rolu ilə yanaşı, onun şəxsiyyət kimi formalaşmasında nitq mədəniyyətinin mühüm rolundan bəhs edilir. Mədəni nitqin həyatın bütün sahələrinə təsiri nitq mədəniyyətinin konkret ümumi və xüsusi cəhətləri fonunda özünü göstərir. İnsan nitqi onun ünsiyyət prosesində formalaşan kommunikativ fəaliyyətinin nəticəsidir. Nitq mədəniyyəti- fərdin ümumi dünyagörüşünü, fikirlərini dəqiq və hərtərəfli ifadə etmək bacarığının mühüm tərkib hissəsidir. Dil insanın intellektual baxımdan inkişafını və mənəvi dəyərlərinin formalaşmasını, həmçinin necə tərbiyə edilməli olduğunu da göstərir.

Nitq insanın təkcə düşüncələrinin, xarakterinin, baxışlarının deyil, həm də hisslərinin, iradəsinin, estetik düşüncəsinin ifadə imkanlarını müəyyən etməkdə mühüm rol oynayır. Nitq mədəniyyəti filologiya elminin praktik sahəsidir. Bildiyimiz kimi, dil lüğət fondu, qrammatik quruluşu, fonetik sistemi ilə təşəkkül tapmış ünsiyyət vasitəsidir, nitq isə xalqın hər bir nümayəndəsinin bu ünsiyyət vasitəsindən fərqli istifadəsidir. Nitq mədəniyyətinə yiyələnmək üçün dilin lüğət tərkibinə dərindən bələd olmaq, onun fonetik, leksik-semantik və qrammatik normalarına yiyələnmək, dil qanunlarını nitqdə düzgün tətbiq edə bilmək zəruridir. Söz ehtiyatı zəngin olan, sözlərin məna çalarlarını nitqində düzgün əlaqələndirməyi bacaran, geniş erudisiyalı insan öz fikrini çətinlik çəkmədən məntiqi cəhətdən ifadə edə bilmək qabiliyyətində olur. İnsanın və bütün cəmiyyətin mədəni səviyyəsi haqqında nitqə əsasən rəy söylənilir. Axı bütün əsrlər boyu nitq və dil formalarında insan mədəniyyətinin imkanları nitqdə ifadə olunurdu. Hətta elm belə, əsasən nitqdə formalaşır, bütün təhsil sahələridə verbaldır. Verballığı adətən tənqid edirlər, amma bu faktı unutmaq olmaz ki, biliyin nitq tərtibatı inkişafetdirici təlimin ən yaxşı formasıdır. İnsanın daxili aləmi tamamilə, yaxud qismən nitqdə əks olunur: bu – nitq, məntiqi düşüncə, emosiyalar, intuisiya və təxəyyül, özünütəhli və özünüqiymətləndirmə və bütün bu zənginliklər daxili və xarici nitqlə, onun mədəniyyəti ilə bağlıdır. Belə nəticəyə gəlmək olar ki, nitq təkcə fikri ifadə etmir, həmçinin insanın şəxsiyyət kimi formalaşmasında birbaşa mühüm rol oynayır.

Açar sözlər: Nitq mədəniyyəti, mədəni nitq, rabitəli, dil, düşüncə.

Nitq mədəniyyəti daxilində mədəni nitqin əhatə etdiyi əsas keyfiyyətlər yer alır. İnsanın mədəni nitqi dedikdə onun haqqında danışdığı məsələnin məqsədi, yeri, ünvanlandığı tərəfi nəzərə alaraq sözün qüdrətindən istifadə edərək düzgün şəkildə yerli-yerində istifadəsinə önəm verməsidir.

Elmin bütün sahələri ilə birbaşa və ya dolayı yolla əlaqəsi olan nitq mədəniyyətinin özünəməxsus ümumi və xüsusi cəhətləri vardır. Gəlin ilk növbədə nitq mədəniyyəti anlayışının tərkib hissələri olan nitq və mədəniyyət sözlərinin izahına baxaq: "Hər hansı bir kollektivin digər şəxslərlə ünsiyyət yaratması üçün dili istifadə edənin danışığı, fəaliyyət növü olan nitq istənilən mürəkkəb məzmunlu fikrin – müraciətin, məlumatın, dinləyən şəxsin təhrik edilməsinin və s. ifadə olunması üçün dilin ehtiyatlarından düzgün və dəqiq şəkildə istifadəsidir" (1, s.100).

Nitq mexaniki şəkildə təkrarlanan səslər silsiləsini deyil, daha çox vəzifələri icra edir. Nitq bütövlükdə insandır, çünki o, xarakterin tərkib hissəsidir və şəxsiyyəti ən geniş şəkildə müəyyən edir.

Nitq insanın təfəkkür tipini, intellektini, temperamentini, xarakterini və zəkasını əks etdirir. Nitqin təkcə fikirləri deyil, həm də insanın hisslərini, iradəsini, estetik təcrübələrini ifadə etdiyinə heç kəsi inandırmağa ehtiyac yoxdur. Göründüyü kimi, nitq təkcə ifadə etmir, həm də fərdin emosional dünyasının formalaşmasında iştirak edir.

Nitq dedikdə yalnız kommunikativ fəaliyyət nəzərdə tutulmur. Fəaliyyət insanın müəyyən işi görmək prosesi, nitq isə həmin proses nəticəsində yaddaşda saxlanılmış, yaxud yazıya alınmış, başqalarının qavraması üçün qurulmuş bir məhsuldur. Professor Bəşir Əhmədov bununla əlaqədar qeyd etmişdir ki, nitq prosesinin müəyyən məhsulu olur. Bu məhsulun bir-birindən ayrılmaz olan iki tərəfi vardır:

1) "oradakı fikir, yəni nitqin məzmunu;

2) bu fikrin maddi qabığı, varlıq, mövcudluq üsulu, yəni forma" (3, s. 53).

Müasir dilçilik və fəlsəfədə şəxsiyyətin nitq mədəniyyətinin növləri müəyyən edilir. Ünsiyyətin vəziyyətinə və məqsədlərinə uyğun funksional üslub və nitq janrından mürəkkəb istifadə, dilin bütün normalarına sahib olmaq elit tipli natiqlər üçün xarakterikdir. Bu tip nitq mədəniyyətinin nümayəndələri öz biliklərini artırmaq, lüğətlərdən və mötəbər mənbələrdən istifadə etmək vərdişinə malikdirlər.

Ünsiyyət başqa bir insanı eşitmək və dinləmək qabiliyyətidir. Ünsiyyət həmsöhbətin şəxsiyyətinə hörməti nəzərdə tutur. Mədəniyyət sözün geniş mənasında etiket, məişət mədəniyyəti, asudə vaxtın təşkili, gigiyena, əşyaların seçilməsində estetik zövq, əmək mədəniyyəti kimi anlayışları ehtiva edir. Yüksək nitq mədəniyyəti dedikdə yüksək təfəkkür mədəniyyətini nəzərdə tutmuş oluruq.

Ünsiyyət anlayışı səviyyə olaraq üç yerə ayrılır:

"- fərdin həyat tərzini təmin edən (maksimal səviyyə);

- müxtəlif fərdi əlaqələrə əsaslanan (söhbət, mübahisə - orta səviyyə);

- Psixoloji durumu təyin edən (mikro səviyyə)" (2, s. 20).

Professor Nadir Məmmədli ünsiyyəti insan amili adlandıraraq onun bu üç səviyyəsini müəyyən etmişdir.

Nitq mədəniyyəti insanın ümumi mədəniyyətinin, fikrini ifadəli və dəqiq çatdırmaq bacarığının əsas hissəsini təşkil edir. Danışıqda jarqon sözlərdən istifadə düşüncə tənbəlliyinin göstəricisidir. Səhv, jarqon nitqi insanın zəif tərbiyəsini göstərir. Dil insanın təkcə intellektual, əxlaqi inkişafının göstəricisi deyil, həm də ən yaxşı tərbiyəçisidir.

Ümumi işgüzar ünsiyyət zamanı nitq mədəniyyəti yalnız nitq etiketlərinə əməl etmək və gözəl nitq söyləməkdən ibarət deyil. O, eyni zamanda ətraf aləmimiz olan cəmiyyətimizdə cərəyan edən proseslərin təzahür formasıdır. Professor Nadir Məmmədli qeyd edir ki, "Nitq mədəniyyətinə cəmiyyətdə baş verən mədəni amillərdən kənarda yanaşmaq olmaz" (2, s. 300).

Nitqimiz həyatımızın ayrılmaz hissəsidir. Bir insanın necə danışmasından asılı olaraq, kiminlə ünsiyyətdə olduğumuzu asanlıqla müəyyən edə bilərik: bir insanın tarazlıq dərəcəsini, intellekt dərəcəsini öyrənə bilərik.

Fikrət Şiriyev "nitq mədəniyyətinin elitar, orta-ədəbi, ədəbi danışıq və sadə (təklifsiz) danışıq növlərinin olduğunu" qeyd edir (4, s. 66). Elitar növə aid olan insanlar dilin normalarına tamlıqla əməl edən, sosial etik normaları izləyən insanlardır. Orta-ədəbi növə mənsub insanlara təhsilli insanların əksəriyyəti aid edilir. Ədəbi-danışıq tipinə məxsus insanlarda isə ancaq ünsiyyətin danışıq strukturu əsasdır. Ərkyana tip nitqə isə məişət şəraitində loru danışıq tərzi aiddir.

İnsan və dilin bir-birindən ayrılmaz olduğu hər kəsə məlumdur. Dil insandan kənarda, insan isə dildən kənarda mövcud deyil. Dil insana onun ətraf aləmini, insanın yaratdığı mədəniyyəti əks etdirir, davranışını, mentalitetini, həyat tərzini, dünyagörüşünü, ideologiyasını, milli xarakterini müəyyən edir. İnsan nə rus, nə alman, nə yapon və s. olaraq doğulmur, əksinə, müvafiq milli mənsubiyyətlərin birliyində olması nəticəsində formalaşır. Uşağın tərbiyəsi milli mədəniyyətin təsirindən keçir, onun daşıyıcıları ətrafdakı insanlardır. Amma unutmaq olmaz ki, mədəniyyətlə qırılmaz şəkildə bağlı olan dilin şəxsiyyətin formalaşmasında rolu var. Dil vasitəsilə insan üzvü olduğu dünya və cəmiyyət, onun mədəniyyəti, əxlaqı, davranışı haqqında təsəvvür əldə edir.

Hər bir xalq bir tərəfdən ümumdünya-tarixi prosesin bir hissəsidirsə, digər tərəfdən də özünəməxsusluğu ilə unikaldır. Milli xarakter problemi bir sosial-etnik icmanı digərindən nəyin fərqləndirdiyini müəyyən etmək prosesində yaranır.

Kökü qədim dövrlərə dayanan xalq mədəniyyəti müasir dövrdə çox mürəkkəb, eyni zamanda, çox şaxəli təsirlərə malikdir. Xalq mədəniyyəti çağdaş dövrün müxtəlif təbəqələrdən ibarət mədəniyyətinin fərqli-fərqli cərəyanlarının təsirinə uğrayır. Bununla da ənənəvi elementlər geniş şəkildə assimilyasiya məruz qalır. Beləliklə də ümumu formada qəbul edilmiş anlayışlarla uyğunsuzluq əmələ gəlir.

Xalq mədəniyyəti anlayışı müxtəlif xüsusiyyətlərlə bağlı olsa da, çox vaxt maddi-mənəvi dəyərlərə əsaslanır. Çox sayda anlayış və obyektləri əhatə edən xalq mədəniyyəti ictimai təfəkkürün məhsuludur.

Xalq mədəniyyəti mədəniyyətin tərkib hissəsi kimi xalq yaradıcılığında və incəsənətində, məişət tərzində, mifologiyasında, inanc və ənənələrində özünü göstərir.

Ən ümumi şəkildə deyə bilərik ki, adında "xalq" anlayışı olan bir çox anlayış və obyektlər ictimai şüurda xalq mədəniyyəti ilə bağlıdır. Xalq mədəniyyətin daşıyıcısı və yaradıcısı kimi çıxış edir. Onun cəmiyyət həyatının bütün sahələrini: həyat tərzini, təsərrüfat fəaliyyət formalarını, adət-ənənələri, mərasimləri, icma üzvləri arasında sosial münasibətlərin tənzimlənməsini, ailə tipini, uşaqların tərbiyəsini, yaşayış şəraiti, ətraf məkanın inkişafı, geyim növü, qidalanma, təbiət, dünya, inanclar, biliklər, dil, folklor ənənələrinin işarə-rəmzi ifadəsi kimi müəyyən etməsi, normallaşdırılması vacibdir.

Xalq mədəniyyətində hər şeydən əvvəl qəbul edilmiş ənənəyə əməl etmək yönümünün həmişə həyata keçirilməsi vacibdir. Ənənələrə arxalanmaq xalq mədəniyyətinin əsas keyfiyyətidir.

Elmdə ənənə, təsiri çox geniş zaman və məkan hüdudlarını əhatə edən bir növ fundamental universal xüsusiyyət kimi şərh olunur. Belə bir mədəni ənənə bütöv bir tarixi dövrü, sivilizasiyanı, bölgəni əhatə edir və müəyyən bir mədəniyyət növünü təmsil edir: orta əsrlər, intibah mədəniyyəti və s.

Ənənənin müəyyən qruplarda, məsələn, etnik icmalarda təkrarlanan bir anlayış növü kimi başqa, daha dar bir anlayışı var. Ənənəni bu cür dərk etməklə o, bütövlükdə ənənəvi etnik mədəniyyətlə və ya onun ayrı-ayrı təbəqələri (folklor, xalq yaradıcılığı) ilə eynilik təşkil edir.

Dilimiz təkcə davranışımızın deyil, həm də ruhumuzun əsas əlamətidir. Dil inkişafında xalq yaradıcılığı, atalar sözləri və məsəllər ilə tanışlıq böyük əhəmiyyət kəsb edir. Atalar sözlərini bilmək xalqının məişətini, adət-ənənələrini daha yaxından tanımaq deməkdir.

Bizə xalqın həyatını, məişətini, təcrübəsini göstərən istənilən dil onun həqiqi şüurudur. Hər bir insan, hər bir xalqın nümayəndəsi dili mənimsəyərək, kollektiv təcrübəni, ətrafdakı reallıq haqqında kollektiv biliyi, davranış normalarını mənimsəyir. Nəticə etibarı ilə dil müəyyən bir insanın təcrübəsinə, davranışına, mədəniyyətinə təsir göstərir.

İnsanı, onun əqli inkişafını, əxlaqi xarakterini tanımağın ən əmin yolu onun necə danışdığını dinləməkdir. Xalqın dili onun mədəniyyətinin göstəricisi kimi və fərdin dili də onun şəxsi keyfiyyətlərinin, xalqın dilindən istifadə edən insanın keyfiyyətlərinin göstəricisidir.

Azərbaycan dili Azərbaycan xalqının və xalq içindən çıxmış görkəmli söz ustalarının yaratdığı sənət nümunələri ilə dünya arenasında öz sözünü demiş və rəqabət aparmışdır. Ölkənin hər bir vətəndaşı ana dilinin qayğısına qalmalı, ona

böyük məhəbbətlə yanaşmalı, Azərbaycan dilində danışmaqları ilə qürur duyduqlarını dünyaya nümayiş etdirməlidirlər. Azərbaycan dili zəngin dil ünsürləri və musiqililiyinə görə dünyanın inkişaf etmiş mədəni dilləri ilə bir sırada durmağa qadirdir.

Hər bir xalqın dilində olduğu kimi, Azərbaycan dilində də xalqımızın milli təfəkkürünün, əxlaqi-etik dəyərlərinin ifadəsi olan bir qrup söz və ifadələr mövcuddur. Azərbaycan dilçiliyində bu qəbildən olan ifadə və söz qrupları nitq etiketləri, yaxud nitq yarlıqları adı ilə qeyd olunur. Nitq etiketləri gündəlik istifadədə ünsiyyət maqsədilə işlədilən, norma səciyyəsi daşıyan nitq konstruksiyaları hesab olunur. Onlar cəmiyyətdə davranış normalarının tənzimləyicisi olmaqla yanaşı, mədəni ünsiyyətin formalaşdırılmasında həlledici rol oynayır.

Nitq mədəniyyəti, ünsiyyət prosesi, nitq etiketi vəhdəti meydana keyfiyyətlərinə yiyələnmədən ünsiyyət prosesində iştirak mümkündür. İstər yazılı, istərsə də şifahi nitq bacarıqlarından məhrum yaxud onlara istənilən səviyyədə yiyələnməmiş insan ünsiyyətdən kənar qalır. Ünsiyyət isə insanların mənəvi tələbatıdır və bu tələbatın ödənməməsi əsəb pozuntularına və daha ciddi xəstəliklərə səbəb olur.

Nitq mədəniyyətinin təbliğində və inkişaf etdirilməsində ədəbi dil normalarından normalara uyğun şəkildə milli mətbuatın bütün istiqamətlərində - radio və televiziya verilişlərində, eləcə də kino teatrlarda, internet resurslarında öyrətmə və təbliğ etmə xarakterli məlumatların və verilişlərin əks olunması vacibdir. Gənclərdə nitq mədəniyyətinə yiyələnmək vərdişlərinə məktəbdən başlamalı, onların maraq dairəsinə uyğun şəkildə onları təlimləndirməlidirlər. İnternet əsri sayılan müasir dövrümüzdə sosial şəbəkələrdə olan yazılı nitqdə olan kobud səhvlərə də vətəndaş onlara biganə yanaşmadan zamanında müdaxilə etsək dilimiz deformasiyaya uğramaz və zamanla dilin qayda-qanunlarına uyğun şəkildə xalqın yaddaşına həkk olar.

Dil əslində insanı varlıqların ən şərəflisi edən, insanlara öz həyatlarını formalaşdırmaq imkanı verən və onların həyatına hakim olan bir cihazdır. Dil insanlar üçün bu qədər vacib olsa da, cəmiyyətin hər bir sahəsinə nüfuz etməsi qaçılmazdır. Dil təkcə fərdlərin deyil, həm də fərdlərin formalaşdırdığı cəmiyyətin ən mühüm hissəsidir. Xalq mahnılarımız, şeirlərimiz, romanlarımız, memarlıq və s., cəmiyyətin quruluş daşı olan hər şey dillə iç-içədir, dilin hüdudları daxilindədir.

Cəmiyyətlərin birgəyaşayış prosesləri dillə formalaşır və dil sayəsində davam edir. Bütün dünyada dillər fərqlidir. Uşağın təsadüfən dil öyrənməsi onun doğulduğu cəmiyyətlə bağlıdır.

Xalq dilini itirəndə mədəniyyətini, kimliyini, millət olma keyfiyyətini itirir. Sovet Rusiyası sırf bu səbəbdən ilk olaraq işğal etdiyi türk toplumlarının dili ilə oynamış, tarix boyu bir cəmiyyəti assimilyasiya etmək üçün ilk dəfə dillərindən başlamışdır. Bu boyunduruq altında olan xalqlar işğalçı cəmiyyətin mədəniyyəti istiqamətində təkamül edərək öz dəyərlərini itirdilər.

Bir sözlə, millət olmanın özəyi əslində dildə gizlənir. Biz dilimizi qoruyanda millətimizi, suverenliyimizi qorumuş oluruq. Başqa sözlə desək, insanların dil öyrənmə prosesi onların irsi xüsusiyyətləri ilə deyil, birbaşa doğulduğu cəmiyyətlə bağlıdır. Bu gün azərbaycanca danışan biz türk genlərinə malik olduğumuz üçün yox, türkdilli bir cəmiyyətdə doğulduğumuz üçün azərbaycanca danışaraq yaşayırıq. Dil öyrənmə prosesində genlər təsirli olsaydı, bu gün dünyanın bir çox yerində Azərbaycan mənşəli, azərbaycanca bilməyən insanlara rast gəlməzdik.

Mədəni insan gələcək həyatı yaradır. O, öz xalqının adət-ənənələrini, əvvəlki nəsillərin mədəniyyət əsərlərini dərindən dərk edir. O, ilk növbədə, biganə olmayan, vətənini bilən, sevən, əcdadlarının mədəni irsinə qiymət verən bir insandır. Əmin olmalıyıq ki, keçmiş olmadan indi və gələcək də yoxdur. Mədəni insan nitq prosesində ünsiyyət tərzindən tanınır.

İnsan şəxsiyyəti onun siması deməkdir. İnsanın siması onun şəxsiyyətinin göstəricisidir, və bütün dünyada insan şəxsiyyətini göstərən vəsiqənin üzərində şəkli əks olunur. Eyni zamanda insanın simasında əks olunan hiss və duyğuları, yaşı, vəziyyəti əks olunur. İnsana məxsus olan bütün xüsusiyyətlərin göstəricisi və dolayı yolla desək siması onun nitqidir. İnsan nitq prosesində öz kimliyini ortaya qoyur və dinləyicinin düşüncəsində öz şəxsiyyətinin portretini yaradır.

Hər bir xalqın mədəni səviyyəsi ilə onların nitq mədəniyyəti ölçülür. Mədəni xalq öz ana dilinin bütün incəliklərinə bələd olan, onu böyük sevgi ilə qoruyub saxlayan xalqdır.

Müasir dövrün aktual mövzusu olan informasiya resursları əsas mədəniyyət daşıyıcısı olaraq birinci sırada yer alır. Mədəniyyətin fəaliyyətinin ictimai mexanizmi və bu mexanizmlərin qorunaraq gələcək nəsillərə ötürülməsi informasiya vasitələri vasitəsilə daha sürətlə yayılır.

Lakin ənənəvi mədəniyyətin ötürülmə üsullarından ən zəruri olanı insanlar arasında qurulan canlı ünsiyyət, yəni birbaşa kommunikasiya əlaqəsidir bu da xüsusi əhəmiyyət daşıyır. Canlı kommunikasiya xalq mədəniyyətinin ən mühüm xüsusiyyətlərindən biridir. Bununla bərabər, canlı ünsiyyət dövrümüzdə bədii mətnin qurulmasının müxtəlif quruluşlar ilə zənginləşmişdir. Bundan başqa, Müasir təlim metodları vasitəsilə hazırlanmış metodik vəsaitlər və vasitələrdən tədris prosesində istifadə edilir. Bu da öz növbəsində birbaşa olaraq bədii mətnin mədəniyyət göstəricisi kimi birbaşa təsir göstərir.

Mədəniyyətin cəmiyyətdəki rolu, və ya cəmiyyətin inkişafında mədəniyyətin rolu önəmli məsələlərdəndir. Xalq mədəniyyətinin qlobal quruluşlara, məsələn, ictimaiyyətə, bir sözlə ümumi mədəniyyətə bəslədiyi münasibətdə ictimai quruluşların təhlil edilməsi bu mədəniyyətin çağdaş təsirlərinin bir neçə əsas əlamətlərini müəyyənləşdirməyə şərait yaradır. Xüsusilə xalq mədəniyyətinin ənənəvi formalara göstərdikləri münasibətlərdə onların əsas quruluşlarının fəaliyyət mühitinin sərhədlənməsi müşahidə olunur.

Bir sözlə, xalq mədəniyyətinin tədqiq edilməsində müasir yanaşmalar ümumilikdə, onun müxtəlif sahələrinin hər hansı cəmiyyətdə, konkret tarixi zamanda mövcud olan vəziyyətin kifayət edəcək dərəcədə tamlıqla sistemləşmiş portretini yaratmağa şərait yaradır.

İnsanı öz mədəniyyətinə bağlayan milli xarakterdir. İçimizdə eyni mədəniyyətdən olan insanların tanış vəziyyətlərə hisslər və hallar şəklində eyni tipli reaksiyaları bizim milli xarakterimizdir. Bir sözlə, milli xarakter onun inkişafının müəyyən təbii, tarixi, iqtisadi və sosial-mədəni şəraitində xalqın nümayəndələri arasında formalaşmış ən sabit psixoloji keyfiyyətlərin məcmusudur.

Şübhə yoxdur ki, sözlər, ifadələr, bütün növ frazeoloji vahidlər, yəni dilin leksik tərkibini təşkil edən hər bir şey dilin mədəniyyət aləti və şəxsiyyətin formalaşması vasitəsi kimi həyata keçirilməsində böyük rol oynayır. Lakin dilin bütün mədəniyyət göstəriciləri lüğət və frazeologiya ilə məhdudlaşmır. Danışanın şəxsiyyətinin formalaşmasında dilin bütün vasitələri iştirak edir.

Beləliklə, dil dünyanı insanın qavrayışında göstərən bir güzgüdür. Bu vəziyyətdə dünya insanı əhatə edən reallıqdır.

Gündəlik həyatlarında insanlar tez-tez dildən necə istifadə etdiyinə əsasən bir insanın yaşı, niyyətləri və emosional vəziyyəti haqqında mühakimə edirlər.

Dünyada məlum olan hər hansı bir xalqın gözəl nitqə sahib olması onların milli mədəniyyətinin göstəricilərindən biridir. Ümumiyyətlə, gözəl nitqə sahib olmaq üçün başlıca şərtlər vardır. Bunlardan birincisi, həmin dilin öz imkanları hesabına zəngin olması və söyləniləcək nitqin ifadə imkanlarının genişliyi olmasıdır.

İkincisi isə həmin dildə danışan şəxsin dilin imkanlarından düzgün şəkildə istifadə etmə qabiliyyətinə malik ola bilməsidir.

Dünyada mövcud olan hər bir dilin özünəməxsus fonetikası, leksikası, semantikası, qrammatikası, həmçinin orfoqrafiya və orfoepiya qaydaları mövcuddur. Dilin bu ünsürlərinə bələd olmadan nitq mədəniyyətinə sahib olmaq qeyri-mümkündür. Bu qayda-qanunlar öz növbəsində müəyyən tarixi inkişaf dövrü keçmiş, xalqın ünsiyyətinin normallaşdırılmasına xidmət edir.

İnsan özündə danışıq vərdişini formalaşdırdıqca, nitqini inkişaf etdirib lüğətlə zənginləşdirdikcə, cəmiyyətin müxtəlif təbəqələri ilə ünsiyyət bağladıqca onlardan özünə daha düzgün və dəqiq olan nümunələr götürərək müxtəlif informasiya vasitələrindən əldə edilən görkəmli şəxsiyyətlərin, alim və yazıçıların nitq nümunələri ilə tanış olduqca Azərbaycan dilinin cilalanmış və qəlib halına salınmış qayda-qanunlarından düzgün şəkildə istifadə etmə bacarığına yiyələnir. Bütün bunlar onu deməyə əsas verir ki, nitq mədəniyyəti insan mədəniyyətinin tərkib hissəsidir və dil normaları ilə tənzimlənir.

Elmin bütün sahələrində olduğu kimi nitq mədəniyyətinin də özünəməxsus məqsədləri vardır. Bu elm sahəsinin əsas məqsədi çağdaş dövr Azərbaycan dilinə ədəbi dil normalarını tətbiq etməklə həmin normalar barədə informasiya vermək, eləcə də insanlarda nitqin üslublarının təsəvvürünü qurmaq, gündəlik adi danışıqla

mədəni nitqi fərqləndirmək və nitqin bütün formaları arasında müqayisə apararaq hər hansı yeni normaların olub-olmadığını müəyyənləşdirməkdir. Nitq mədəniyyəti ədəbi dilə məxsus olan bütün qrammatik göstəricilərin toplusudur və həmin normaların qanunauyğunluqlarını öyrənir.

Türkdilli millətlərdən biri olan Azərbaycan xalqının istifadə etdiyi Azərbaycan dili türk dilləri ailəsinin oğuz qrupunda olan dillərdəndir və tarixi keçmişi eramızdan əvvəlki illərə dayanır. Qədim dövrdə mövcud olan ayrı-ayrı türk qəbilələrinin bir-birini anlaması üçün istifadə etdiyi bu dil danışıq dili olaraq istifadə olunmağa başlamışdır. İltisaqi dil quruluşuna malik Azərbaycan dili əvvəllər şifahi formada yaranan ədəbi nümunələrlə ədəbi dilin yaranmasının ilkin rüşeymlərini qoymuşdur. Bu həm də onu sübut edir ki, Azərbaycan dili hələ o dövrlərdən ümumxalq dil olaraq yaranmışdır.

Azərbaycan ədəbi dilinin qrammatikası sabit quruluşludur, lüğətinin zənginliyi ilə nitq söyləyənin qarşısında geniş imkanlar yaradır. Hal-hazırda dövlət xətti üzrə Monitorinq mərkəzi yaradılmış və bütün kütləvi informasiya vasitələrində, afişa və reklamlarda olan yanlışların düzəldilməsi üzrə təbliğatlar davam etdirilir.

Şəxsiyyətin formalaşması obyektiv və təbii prosesdir ki, bu müddət ərzində insan təkcə təsir obyekti kimi deyil, həm də fəaliyyət və ünsiyyət subyekti kimi çıxış edir.

İnsanın maddi və mənəvi dəyərləri mənimsəməsinin ölçüsü və fərdi təcrübədə müxtəlif dəyərlərin yaradılmasına yönəlmiş fəaliyyətinin ölçüsü, şəxsi davranış nümunələri, fəaliyyət üsulları, bu fəaliyyətin məhsulları, ideya və düşüncələr özündə cəmləyən nitq mədəniyyətinə yiyələnmiş şəxs şəxsiyyət olaraq formalaşmış sayılır. Atalar sözündə də qeyd olunduğu kimi insanı görünüşünə görə qarşılasalar da nitqinə əsasən qiymətləndirib yola salırlar.

Müəyyən bir mədəniyyət sistemində hər bir nitq aktı, bu və ya digər şəkildə mədəniyyətin təsirinə məruz qalır. Hər bir insanın özünəməxsus danışıq tərzi olsa da, eyni mədəniyyətdə yaşayan insanlar, şübhəsiz ki, nitq üslublarında çoxlu oxşarlıqlar üzə çıxarır və bu fərqlər onların mədəniyyətindən qaynaqlanır. Bu, bir mədəniyyəti digərindən ayırmağa kömək edir və daha yaxşı mədəniyyətlərarası ünsiyyətə kömək edir.

İnsan cəmiyyətinin üzvləri fərqli peşələrin sahibi ola bilir və bu onların azad seçimidir. Cəmiyyət heç kimin şair və rəssam olmasını, heç kəsdən natiq olmasını tələb etmir. Amma mədəni nitq, yaxud nitq mədəniyyəti hər kəsdən tələb olunur.

Nitq insanın daxili dünyasının güzgüsüdür. Bəşər tarixi boyu təsirli və aydın nitqə yiyələnmiş insanlar cəmiyyət tərəfindən yüksək qiymətləndirilmişlər. Məhz buna görə də müasir dünyamızda mükəmməl nitqə yiyələnməyi uğurlu karyeralarının əsas amili hesab edən insanların əksəriyyəti düzgün ifadəli nitqin sirlərini öyrənməyə can atırlar.

Biz hamımız bir çox əcdad nəsillərindən miras qalmış dil və ona daxil olan mədəniyyət tərəfindən yaradılmışıq. Biz nə ana dilimizi, nə doğma mədəniyyətimizi,

nə yeri, nə də doğulduğumuz vaxtı seçmirik. Biz insanların dünyasına daxil oluruq və dil dərhal öz işinə başlayır, bizə dünya, insanlar, dəyərlər sistemi və yaşamaq yolları haqqında bir fikir formalaşdırır. Həmçinin, ana dilli şəxsiyyətin formalaşmasında dilin bütün vasitələri, o cümlədən qrammatik vasitələr iştirak edir.

Nitq mədəniyyətinə sahib olmaq üçün daşıyıcısı olduğun dilin lüğət tərkibinə, qrammatik normalarına dərindən bələd olmaq, qanunauyğunluqlarına nitq prosesində düzgün əməl etmək başlıca şərtdir. Şəxsiyyətin mədəniyyət göstəricisi kimi söz ehtiyatını zənginləşdirməsi, istifadə etdiyi sözlərin məna çalarlarını söylədiyi nitqlə doğru şəkildə əlaqələndirməsi əsas nüans olaraq qeyd olunmalıdır.

Azərbaycan ədəbi dilinin görkəmli söz ustalarının yaratdığı dəyərli sənət inciləri olan əsərləri nitq mədəniyyəti nümunəsi kimi Azərbaycan xalqının milli sərvətinə çevrilmişdir.

Cəmiyyətdə insanların ifadə etdiyi nitq aktı şübhəsiz ki, yaşadıqları mühitin mədəniyyətinin təsirinə məruz qalır. Eyni cəmiyyətin mədəni mühitində böyüyən insanların hər birinin özünəməxsus danışıq tərzi olsa da, nitqlərinin üslubunda oxşarlıq əlamətləri çoxluq təşkil edir və bu da onların xalq mədəniyyətindən qaynaqlanır. Bu oxşarlıqları göstərməklə bir millətin mədəniyyəti ilə digər millətin mədəniyyətini fərqləndirməyə kömək edir.

İnsan cəmiyyətinin hər bir fərdi həyat tərzi və peşə seçimində azaddırlar. Heç bir cəmiyyət insanların hansısa peşəni seçməyə, natiq olmağa məcbur etmir. Lakin mədəni nitqə sahib olmaq, nitq mədəniyyətinə yiyələnmək bütün cəmiyyət üzvlərindən tələb olunmalıdır.

İnsanın dili onun dünyagörüşü və davranışıdır. Necə danışırsa, deməli, belə də düşünür. Eyni zamanda dil həm də şəxsiyyəti formalaşdıran bir vasitədir. Bütün bu göstərilənlər mədəni nitqə sahib bir şəxsiyyətin formalaşmasında nitq mədəniyyəti elminin bilavasitə rolunun olduğunu göstərir.

Ədəbiyyat siyahısı

1. Abdullayev N.Ə. Nitq mədəniyyətinin əsasları. Dərs vəsaiti. - Bakı, - 2013, - 276 s.

2. Məmmədli N. Azərbaycan dilində işgüzar və akademik kommunikasiya (dərslik). - Bakı: Elm və təhsil, - 2021, - 512 s.

3. Musayev N. Nitq mədəniyyəti insanlara məxsus mədəniyyətin tərkib hissəsidir. Azərbaycan məktəbi, №3, - 2017, - s. 50-55.

4. Şiriyev F. Azərbaycan dilinin nitq mədəniyyəti və ritorika. - Bakı: Nurlan, - 2014, - 400 s.

GULNARA ALIYEVA

THE ROLE OF SPEECH CULTURE MEASURED BY THE CULTURAL LEVEL OF THE PEOPLE IN THE FORMATION OF PERSONALITY.

Summary

The article deals with the important role of the cultural speech of the personality in the cultural life of the people, as well as the speech culture in the formation of the personality. The impact of cultural speech on all spheres of life appears against the background of specific general and special aspects of speech culture. The person's speech is a result of its communicative activity, that is formed in the process of communication. Speech culture is an important component of the general culture of the personality, the ability to express one's thoughts accurately and expressively. Language shows how a person develops intellectually and morally, besides, it shows how a person should be educated.

Speech plays an important role in determining not only the thought, intellect, character and opinions of a person, but also the possibilities of expressing feelings, volition, and a esthetic thought. The culture of speech is a practikal area of philological science. As you know, language is a means of communication formed by its vocabulary, grammatical structure, phonetic system, and speech is the various use of this means of communication by each representative of the people. To master the culture of speech, It is necessary to have a deep knowledge of the vocabulary of the language, mastery of its phonetic, lexiko-semantik and grammatical norms, the ability to correctly apply language laws in speech. A person with a rich vocabulary who knows how to correctly combine the shades of meanings of words in his speech, and a person with broad erudition, is able to logically express his opinion without difficulty. On the basis of speech, an opinion is expressed about the cultural level of a person and the whole society. After all, the possibilities of human culture have been expressed in speech in the forms of speech and language for centuries. Even science is mainly formed in speech; it is verbal in all areas of education. Verbalism is often criticized, but one should not forget the fact that the verbal presentation of knowledge is the best form of developmental learning. The inner world of a person is fully or partially reflected in speech: it is speech, logical thinking, emotions, intuition and imagination, introspection and self-esteem, and all these riches are associated with internal and external speech, its culture. We can come to the conclusion that speech not only expresses ideas, but also closely participates in the formation of a person as a personality.

Key words: *speech culture, cultural speech, communicative, language, thought*

ГЮЛЬНАРА АЛИЕВА

РОЛЬ КУЛЬТУРЫ РЕЧИ, ИЗМЕРЯЕМОЙ КУЛЬТУРНЫМ УРОВНЕМ НАРОДА, В ФОРМИРОВАНИИ ЛИЧНОСТИ

Резюме

В статье рассматривается важная роль культурной речи личности в культурной жизни народа, а также культура речи в формировании личности. Воздействие культурной речи на все сферы жизни проявляется на фоне специфических общих и особых сторон речевой культуры. Речь человека является результатом его коммуникативной деятельности, формирующейся в процессе общения. Культура речи – важная составляющая общей культуры личности, умение точно и выразительно излагать свои мысли. Язык показывает, как человек развивается интеллектуально и нравственно, кроме того, он показывает, каким должен быть воспитан человек.Речь играет важную роль в определении не только мысли, интеллекта, характера и мнений человека, но и возможностей выражения чувств, воли, эстетической мысли. Культура речи является практической областью филологической науки. Как известно, язык- это средство общения, образованное его словарным запасом, грамматическим строем, фонетической системой, а речь- различным использованием этого средства общения каждым представителем народа. Для овладения культурой речи необходимо глубокое знание лексики языка, овладение его фонетическими, лексико-семантическими и грамматическими нормами, умение правильно применять языковые законы в речи. Человек с богатым словарным запасом, умеющий правильно соединять оттенки значений слов в своей речи и человек с широкой эрудицией способен без труда логически излагать свое мнение. На основе речи высказывается мнение о культурном уровне человека и всего общества. Ведь возможности человеческой культуры выражались в речи в формах речи и языка на протяжении веков. Даже наука в основном формируется в речи, она словесна во всех областях образования. Вербализм часто подвергается критике, но не следует забывать тот факт, что речевое оформление знаний является лучшей формой развивающего обучения. Внутренний мир человека полностью или частично отражается в речи: это речь, логическое мышление, эмоции, интуиция и воображение, самоанализ и самооценка, и все эти богатства связаны с внутренней и внешней речью, ее культурой. Можно прийти к выводу, что речь не только выражает мысли, но и принимает непосредственное участие в формировании человека как личности.

Ключевые слова: речевая культура, культурная речь, коммуникативность, язык, мысль.

Redaksiyaya daxil olma tarixi: 07.12.2022
Çapa qəbul olunma tarixi: 28.12.2022
Rəyçi: Yunusova Vəfa Rafiq qızı filologiya üzrə fəlsəfə doktoru tərəfindən çapa tövsiyə olunmuşdur

ARZU QÜDRƏT QIZI ABDULLAYEVA
Azərbaycan Dövlət Bədən Tərbiyəsi və İdman Akademiyası
Azərbaycan, Bakı
abdulla.arzu@inbox.ru

İNGİLİS DİLİNİN ZƏNGİNLƏŞMƏSİNDƏ ALINMA SÖZLƏRİN ROLU

Açar sözlər: dil, alınma sözlər, lüğət, leksik element, dilin inkişafı
Key words: language, borrowed words, dictionary, lexical element, language development
Ключевые слова: язык, заимствованные слова, словарь, лексический элемент, языковое развитие

Dil ümumbəşəri insan hadisəsidir, mədəniyyətin bütün insan cəmiyyətləri üçün ümumi olan bir cəhətidir. Elmi incəlik səviyyəsindən asılı olmayaraq, dilsiz cəmiyyət yoxdur. Dillə hisslərimizi, ümidlərimizi, arzularımızı və mesajlarımızı başqalarına çatdırırıq. Müxtəlif dil mənşəli insanlar təmasda olduqda, onların mədəniyyətləri və dilləri arasında əlaqə yaranır. Bu əlaqə sosial fəaliyyətin ortaq lisenziyasını təşkil edən irsi ideyaların, inancların, dilin, dəyərlərin və biliklərin məcmusuna təsir göstərir. Dünyanın hər hansı bir yerində, müxtəlif dillərdə danışanlar arasında hər hansı bir mədəniyyət əlaqəsi olduqda, insanlar danışmaq istədikləri yeni şeylərlə qarşılaşırlar və nəticədə əşyalara, proseslərə, yollara istinad etmək üçün başqa dillərdən gələn sözlərdən, yəni alınma sözlərdən istifadə edirlər. Texniki olaraq bu proses alınma adlanır və digər dillərdən götürülmüş leksik elementlər "alınma sözlər" kimi tanınır. Alınma prosesi təbii prosesdir; bu dilin deqradasiyası deyil. Alınma söz dili pisləşdirməkdənsə, onun inkişafını gücləndirir. İngilis dili bu gün çox zəngin bir dildir, çünki onun zənginliyi fransız, latın, ispan, italyan, holland, alman, yəhudi, rus, skandinaviya, sanskrit, hindi, dravad dili kimi bir çox dillərdən götürülmüş alınma sözlərin sayəsində nəzər diqqəti cəlb edir. Sözlərin alınması təmasda olan iki dil arasında hər iki istiqamətdə gedə bilər, lakin adətən belə alınma o mənada asimmetrik olur ki, daha çox söz bir tərəfdən digər tərəfə keçir, yəni mənbə dildən alınma dilə daha çox söz gedir. Bu, adətən ona görə olur ki, mənbə dil icması onun gətirdiyi obyektləri və ideyaları alınmanı əldə edən dil icması üçün arzuolunan və faydalı edən güc, prestij və/yaxud sərvət kimi bəzi üstünlüklərə malikdir. Məsələn, birincidə german tayfaları bir neçə əsrdə Romalılarla ticarət yolu ilə yeni məhsullar qəbul etdikləri üçün Latın dilindən çoxlu sözlər qəbul etdilər. Digər tərəfdən bir neçə alman sözü Latın dilinə keçdi.

Dünyanın hər yerində müxtəlif ana dilləri olan insanlar öz dillərində alınma sözlərlə bağlı eyni fikirdədirlər; onlar alınma sözləri əsasən sevmirlər. Onların əvəzinə öz doğma sözlərindən istifadə olunmasını arzulayırlar və çox vaxt qorxurlar ki, alınma

sözlərin həddən artıq olması onların ana dillərinin sonda məhv olmasına səbəb ola bilər. Bu qorxu son onilliklərdə ingilis dilinə münasibətdə hiss olunmaqdadır.

Qlobal dil kimi böyük yüksəlişi sayəsində ingilis dilində olan sözlərin əksəriyyəti dünyanın hər yerində başqa dillərə daxil olmuşdur. *Babysitter-Uşaq baxıcısı və make-up makiyaj* dünyanın bir çox başqa dillərində istifadə olunan ümumi ingilis sözlərindən yalnız iki nümunədir. Bu gün bir çox ölkələr ingilis dilinin doğma dillərinə təsirini azaltmağa çalışır. Məsələn, Fransada onun əvəzinə istifadə oluna biləcək yerli sözlər olduqda, rəsmi kontekstdə ingilis sözündən istifadəni qanunsuz edən qanunlar qəbul edilir [5, 23]. Bununla belə, ingilis dili sözlərin digər dillərə "ixrac edilməsində" mühüm rol oynayan yeganə dil deyil. Məsələn, latın və fransız dilləri tarix boyu bir çox başqa dillərə dərin təsir göstərmiş digər iki dildir. Əksər insanlar, deyəsən, başqa dillərdən sözlərin alınmasının çox köhnə və ümumi dil hadisəsi olduğunu dərk etmirlər. Bütün dillərin lüğətində xarici mənşəli bəzi sözlər var.

"Alınma" sözü alman sözü olan "lehnwort" sözündəndir, bu, dəqiq alınma deməkdir. Bu zaman alman sözlərinin mənası (lehn + wort), ingiliscə qarşılıqları istifadə olunur. Bu cür alınma *calque* adlanır. Bu nümunədən göründüyü kimi, müxtəlif növ alınmalar var və onları alt qruplara bölmək olar. Bu alt qruplar daha sonra essedə müzakirə olunacaq. "Alınma " sözü tez-tez bir dilin başqa dildən gələn bir sözdən istifadə etdiyini simvollaşdırmaq üçün alınma sözlər haqqında ədəbiyyatda istifadə olunur. Alınan sözlərin bir dilə daxil olması üçün "alınma" dilini istifadə edən bəzi adamların ikidilli olması lazımdır. Bu insanlar "alınma sözü verən" dili başa düşməli və müəyyən dərəcədə danışmalıdırlar ki, həmin dildən sözlər alınsın. Alınmalar çox təbii şəkildə xalq dilinə daxil olur. Proses müəyyən bir dil icmasının ikidilli insanlarının başqa dildən sözlər istifadə etməyə başlaması ilə başlayır. Bu insanlar tez-tez müəyyən əcnəbi sözlərdən istifadə etməyi seçirlər, çünki bu sözlərin doğma sözlərindən daha prestijli olduğunu düşünürlər. Zaman keçdikcə daha çox insan bu sözü işlətməyə başlayır və nəticədə söz alınma dilin lüğətinin bir hissəsinə çevrilir. Alınma sözlərə adətən siyasi, sosial və ya iqtisadi ola biləcək bəzi amillər səbəb olur. Bir zamanlar yunan dili elmin, sənətin və fəlsəfənin dili idi. Bunun nəticəsidir ki, qədim dünyada bu sahələrdə yunanların nüfuzuna görə latın dili yunan dilindən çox şey götürmüşdür. Normanların İngiltərəni zəbt etməsindən və işğalından sonra ingilis dili də fransız dilindən böyük sayda alınma sözlər əxz etdi, çünki fransız dili hökumət, təhsil və biznes dili idi.

Alınmalara təsir edən amillərə diqqət yetirək:

1.Siyasi Amil

Fəth və müstəmləkəçilik kimi siyasi amillər alınma sözlərin yaranmasına təkan verə bilər. Müstəmləkəçilik hər ikisindən güclüdür.. Başqa sözlə, bir xalq fəth edildikdə, fatehin dili, adətən, fəth edilənin dilinə çevrilir və siyasi təmas, istər xalqa

məcbur olunsun, istərsə də hər iki mədəniyyət tərəfindən könüllü olaraq qoyulsun, leksik alınmalara təsir göstərir.

2. Sosial amil

Təhsil, din, sosial təbəqələşmə və mədəni əlaqə kimi sosial amillər leksik alınmaların yayılmasına kömək edir. Yeni təcrübələrə istinad etmək və hətta yerli elementləri ingilis adları ilə əvəz etmək üçün ingilis dilinə çox böyük ehtiyac duyuldu. Bu fenomen təhsilsizlərə də təsir etdi, çünki onlar da daim dəyişən cəmiyyətə uyğunlaşmaq üçün bu alınmaları qəbul etməli olurlar. Mədəni təmas leksik alınma prosesini gücləndirir. İki mədəniyyət qarşılaşdıqca yeni təcrübələr əldə edilir və nəticə etibarilə onlara adlar verilmək məcburiyyəti yaranır; xarici sözlər alınmaları alanlar tərəfindən asanlıqla qəbul edilir.

3. İqtisadi amil

Daha zəngin başqa bir dillə təmasda olan dildə yaranan boşluq ifadəsi alınmalara səbəb ola bilər. Ticarət və karyera kimi iqtisadi fəaliyyətlər bir dili başqa dildən sözlər almağa sövq edir.

Buna misal olaraq 18-ci əsrin əvvəllərində Almaniyada yuxarı təbəqənin fransızca danışaraq məşhurlaşmasını göstərə bilərik. 1650-1770-ci illər arasında Fransa Avropanın aparıcı siyasi və mədəni dövləti idi və bu dövrdə fransız dili çox populyar və nüfuzlu idi. Bir çox varlı almanlar da mədəniyyətin bir parçası olmaq istədiklərindən fransız dilini öyrəndilər və iki dilli oldular [3, 143]. Kasıb kəndlilər olan almanların əksəriyyəti hələ də almanca danışırdılar, lakin bir çox fransızca sözlər alman lüğətinə daxil ola bildi. Buna misal olaraq “Kostüm”, “Parfüm”, “Promenade” və “Balkon” sözlərini göstərmək olar [3 , 143]. Çox vaxt orijinal yerli söz alınma sözlə yanaşı mövcud olur. Bununla belə, bəzən “alınmaları alan” dildə alınma sözü ilə eyni mənanı daşıyan yerli söz olmur. Belə olduqda, “alınmaları ötürən ” dil birliyinin müəyyən anlayışları, ideyaları və ya obyektləri “alınmaları alan” dil birliyinin insanları üçün yeni olur. Beləliklə, ideya və ya obyekt təzə bir söz yaratmaq əvəzinə, sadəcə təmasda olduqları insanlardan sözü götürürlər. Buna misal olaraq “bagel-simit” sözünü göstərmək olar. Bu söz yəhudi dilindən qəbul edilmişdir, çünki yəhudilər simitləri dünyanın qalan hissəsi ilə tanış edənlər idi [15, 121]. Bu səbəbdən bir çox başqa dillər, o cümlədən ingilis dili “bagel” sözünü götürdü. Leksikanın başqa dillərdən götürülməsinin başqa bir səbəbi, dilin olmayan sözlərdən istifadə etməsidir. Buna misal olaraq ingilislərin 12-ci əsrdən əvvəl “xeyriyyə” mənasında “lufu” (sevgi) sözünü necə işlətmələrini göstərmək olar. “Lufu” da bugünkü kimi məna daşıdığından, insanın nə demək istədiyi bəzən aydın deyildi. Bu, ingilislərin bu iki sözü daha dəqiq ayırd edə bilmək üçün fransız dilindən “charity” sözünü götürmələri ilə nəticələndi [2 , 87]. İngilis dilindən alınma sözlərin əksəriyyəti uzun müddətdir ki, ingilis dilinin lüğətinin bir hissəsidir. Bir çox insanlar, məsələn, "simple sadə" sözünü alqı-satqı sözü hesab etməzlər, çünki əsrlər əvvəl götürülmüşdür. “Simple-Sadə” ingilis dilinə təxminən 1220-ci ildə daxil olmuş və fransız dilindən qəbul edilmişdir [10, 96]. Lakin bu söz əslən fransız sözü deyil, yerli

ingilis sözləri, mənşəyi qədim ingiliscə və ya angles, saksons və juteslərin qitədə yaşadıqları zaman danışdıqları alman dialektlərində olan sözlərdir.

Yer üzündə Britaniya İmperiyası dünyanın müxtəlif hissələrini müstəmləkələşdirdiyi zaman ingilislər bir çox fərqli insanlar və dillərlə təmasda oldular. Məsələn, *Shampoo-şampun və Pijamas-pijama* kimi hindi sözləri ingilislər Hindistanı müstəmləkə etdikdən və yerlilərlə ingilislər arasında əlaqə yarandıqdan sonra ingilis dilinə qəbul edilib [16, 129]. İngilis dili bu mənada çox açıq dil olub və başqa dillərdən material götürməkdən heç də çəkinmirdi.

Latın dili ingilis dilinə xüsusilə təsir etdi. Latın dili ingilis dilinə tarix boyu böyük təsir göstərmişdir və Latın dilinin təsirinin ilk dövrü təxminən 2000 il əvvəl bir gün ingilis dilinə çevriləcək alman dialektlərində baş vermişdir. VI və VII əsrlərdə Britaniyaya gələn xristian missionerləri özləri ilə ingilis dilinə daxil olan latın dini terminlərini gətirdilər: *abbot, altar, apostol, candle, clerk, mass, nazir, rahib, rahibə, papa, rahib, məktəb, shrive.* Tez-tez deyirlər ki, ingilis dili müəyyən dərəcədə german dili qədər roman dilidir, çünki latın və fransız dillərindən götürülmüş çoxlu sözlərdir. Beş əsas Romantik söz dövrü var. Bu dövrlər sıfır dövrü, birinci dövr, ikinci dövr, üçüncü dövr və müasir dövrdür [13, 102].

İngilis lüğətinin formalaşmasına kömək edən digər dillərə də nəzər salaq. Bu dövrdə bir çox Latın alınma sözləri kelt dillərinə daxil oldu və bu alınma sözlər daha sonra İngiltərəyə köçdükləri zaman anqlo-saksonlara keçdi. Bu dövrdə dilə daxil olan alınma sözlərdən bəzi nümunələri təqdim edirik: *ambassador, bannock, bard, bracket, braeches, car, career, carry, charge, druid, embassy, piece, vassal.*
597-ci ildən 1066-cı ilə qədər baş verən ikinci dövrdə romalılar anqlo-saksonları xristianlaşdırdılar. Bu dövrü Erkən və Benediktin dövrü kimi iki hissəyə bölmək olar [13, 121-125]. Erkən dövrdə latın dilindən anqlo-saksların yeni dini olan Xristianlıqla əlaqəli bir çox sözlər götürüldü [13, 126]. Belə sözlərə misal olaraq "*bishop-yepiskop", "mass-kütləvi" və "pope-papa*" [13,128] kimi sözlər verilə bilər.

Bundan başqa məktəb və bitki kimi başqa mövzulara aid sözlər də alındı.

Benediktin dövründə bir çox ekzotik və öyrənilmiş sözlər alındı [9]. Bu dövrdə Kelt sözlərindən bəzi alınmalar da var idi. Yerlər və çaylar üçün Kelt adı sözləri tez-tez götürülmüşdür və bu gün İngiltərədəki bir çox şəhər adları Kelt dilindən gəlir. Nümunələr: London, Cornwall və Thames [15, 103-114]. Bununla belə, bu müddət ərzində ingilis dilinə yalnız bir neçə "normal" Kelt sözləri daxil oldu.

Anglo-Saxons və onların arasındakı münasibətlər, ehtimal ki, düşmənçilik idi [9, 78-89]. Bu dövrdə ingilis dilinin lüğətinə Skandinaviya təsiri də güclü olmuşdur. Vikinqlər 9-cu və 10-cu əsrlərdə İngiltərə və Şotlandiyanın şimal-şərq hissələrini, sonradan Danelaw adlandırılacaqlarını işğal etdilər və sonra ana dillərindən olan qədim norveç dilindən bir çox söz ingilis dilinə daxil oldu. "*Yuxu", "göy*" kimi sözlər və "onlar" əvəzliyi qədim norveç dilindən götürülmüş sözlərə misaldır . Köhnə ingilis və qədim norveç dilləri kifayət qədər oxşar dillər olduğundan,

Danelaw ərazisində danışıq dilində danışan ingilis-skandinav dilinin yarandığı ehtimal edilir [6, 63]. Bu danışıq dilində bir çox qədim norveç sözləri köhnə ingilis sözlərini əvəz edirdi. Bir vaxtlar qədim norscadan götürülmüş sözün başqa bir nümunəsi "*window-pəncərə*"dir. Skandinaviya adı "*vindöga*" idi, lakin məsələn, İsveç kimi bəzi Skandinaviya dillərində bu söz artıq işlədilmir. İsveçlilər "*fönster*" sözünü 15-ci əsrdə aşağı alman dilindən götürmüşlər və bu nümunə bizə göstərir ki, başqa dillər, bu halda ingilis dili bir sözü tükənməkdən xilas edə bilər, çünki onlar alınma sözlərə çevrilmişlər [3 , 130]. 1.3.4 Üçüncü dövrdə eramızın 1066-cı ilində Norman istilası baş verdi. Anqlosakslar məğlub oldular və normanlar norman fransızca danışdıqlarından onların dili İngiltərədə rəsmi dil oldu. Həm biznesdə, həm də hökumətdə Norman Fransız dili istifadə olunan dil idi (nümunələr: *lawyer, executor, chancellor, property, country, court, crime, defense, evidence, government, prison, judge, jury, robbery, aristocracy, parliament, plaintiff, prison, income, state, tax, sentence-vəkil, icraçı, kansler, mülk, ölkə, məhkəmə, cinayət, müdafiəçi, sübut, hökumət, həbsxana, hakim, münsiflər heyəti, soyğunçuluq, zadəgan, parlament , iddiaçı, həbsxana, gəlir, dövlət, vergi, hökm)* [6 , 74].

İngilis dilindəki sözlərin yarıdan çoxu Norman işğalı (1066) nəticəsində fransız mənşəlidir. Maraqlıdır ki, heyvanların bütün adları əslən ingilis sözləridir və bu heyvanların əti fransız alınmalarıdır, məsələn: *cow - mal əti (inək - mal əti), pig - donuz əti (donuz - donuz əti), deer - geyik əti (maral) - geyik əti), mutton- qoyun əti (qoyun - quzu).* İngilis dilində fransız alınmaları daha çox rəsmiliyə nail olmaq üçün istifadə olunur, məsələn: *begin (başlamaq) əvəzinə commence , to be glad (sevinmək) əvəzinə to be content-məmnun olmaq.* Yuxarıdakı sözlər (onlara ümumi sözlər əlavə edə bilərsiniz - məsələn, *composition-kompozisiya, continue-davam, frequency-tezlik və s.)* fransız alınmaları olmaqla, ingilis dilində tələffüz olunur. Bu vəziyyətdə, ingilis dilinə heç bir dəyişiklik olmadan daxil olan o fransız ifadələri ilə maraqlanırıq, məsələn:

Bon appetit! [бон апети] – Nuş olsun!
Bon voyage! [бон вуаяж] – Yaxşı yol!
Carte blanche [карт бланш] – *fəaliyyət azadlığı*
Tête-a-tête [тэт-а-тэт] - тет-а-тет, təkbətək.
Vis-à-vis [визави] – üzbəüz oturan, həmsöhbət.
Résumé [резюме] – rezyume formatında qısa tərcümeyi-hal

Norman fransız dili 10-cu əsrdə Normandiya ərazisində danışılan qədim fransız dilinin yerli variantı idi. Bu ərazidə yaşayan və bu ləhcədə danışan insanlar əslən Şimali Alman mənşəlidirlər, bu da Norman Fransızlarının xeyli miqdarda alman təsirinə malikdir [16, 99-107]. Norman fəthindən sonra Norman fransız dilindən ingilis dilinə hər cür sahələrdən minlərlə söz götürüldü. *Castle, get married, name, language, fame and poet -Qala, evlənmək, isim, dil, şöhrət və şair* kimi sözlər bu zamana aid alınma sözlərə misaldır [16,135-138]. Alınan sözlərin bir çoxu idarəçilik, dövlət, siyasət, müharibə, hüquq və sənət sahəsindən gəlmişdir [2 ,53]. Bu üçüncü

dövr 16-cı əsrə qədər davam etdi və 400 ildən çox Norman Fransız ingiliscəyə təsir etdi. Çox güman ki, bir çox fransız sözləri ingilis dilinə daxil oldu, çünki fransızca danışan yuxarı sinif ölkə ingiliscə danışmağa keçəndə bir çox fransız sözlərini istifadə etməyə davam etdi. Daha sonra digər insanlar sosial vəziyyətlərinə və təhsillərinə görə onların dilini təqlid etdilər və nəticədə minlərlə fransız alınmaları qəbul edildi [6, 75]. XIV əsrin ortalarında Fransada və Britaniya adalarında Mərkəzi Fransız və ya Paris adlanan fransız ləhcəsi rəsmi standarta çevrildi [6,75]. Bu müddət ərzində daxil olan alınma sözlər buna görə də bu ləhcədən götürülmüşdür. Onların bir çoxu artıq fransız dilində yoxdur. Bu dövrdə bir çox Latın alınma sözləri kelt dillərinə daxil oldu və bu alınma sözlər daha sonra İngiltərəyə köçdükləri zaman anqlo-saksonlara keçdi.

Norman işğalı zamanı ingilis lüğətinə təxminən 10.000 fransız sözü daxil olmuşdur. Bu sözlərin təxminən 75%-i hələ də "canlıdır" və bu gün ingilis dilində istifadə olunur [14, 121-125]. Bu gün ingilis dilindəki sözlərə də baxmaq və cəmiyyətin müəyyən aspektlərinin bu müddət ərzində necə işlədiyini anlamaq mümkündür. Məsələn, "*beef-mal əti" və "cow-inək*" sözlərinə nəzər salsaq, semantik əlaqəsi aydın görünsə də, sözlərin eyni mənşəli olmadığını görmək olar. Bunun izahı budur ki, "*beef-mal əti*" sözünün Norman fransızcasından, "*cow-inək"* isə alman mənşəlidir. Ona görə ki, fransızlar bu dövrdə "*mal əti*" yeməyə imkanı olan insanlar idi. Mal-qara bəsləyən insanlar əsasən anqlo-sakslar idi və bu səbəbdən onlar almanca "cow-inək" sözündən istifadə edirdilər [16, 98-105]. Çox vaxt eyni mənanı daşıyan alman və roman mənşəli sözlər yan-yana mövcud olmuşdur. Romantik söz çox vaxt daha formal idi və yerli söz kimi emosional deyildi [9, 106-110]. Bu gün bu sözlərin bir çoxu hələ də istifadə olunur.. 14-cü və 15-ci əsrlərdə də Latın dilinin böyük təsiri var idi. Latın ədəbiyyatının tərcümələri və bəzi insanların latın dilində yazılmış ədəbiyyatı oxuması səbəbindən latın dilindən alınma sözlər ingilis dilinə daxil ola bildi .Nəticədə, ingilislər illər ərzində təmasda olduqları hər cür insandan alınma sözləri əxz etmişlər. Roman dilləriinin ingilis dilinə dərin təsirinə görə, həm Latın, həm də Fransız dilləri sözlərin ingilis dilinə alınma halında keçməsində böyük rol oynamışdır. Bu roman dillərində danışan insanlar təkcə xaricdə güclü insanlar deyildi, həm də onların çoxu Britaniya adalarında yaşayırdı.

İngilis dili sözlərinin çoxunun xarici mənşəli olmasının əsas səbəbi Böyük Britaniyanın tarixidir."God Save the Queen"dəki sözlər ümumiyyətlə ingilis lüğətindəki sözlərdən heç bir fərqi olmadığını sübut etdi. Onların bir çoxu vaxtilə başqa dillərdən götürülmüşdü, lakin əksəriyyəti doğma ingiliscə sözlər idi. Orada görə bilərik ki, dilçilər lüğətdəki sözlərin əksəriyyətinin xarici mənşəli olduğu qənaətinə gəlirlər. Ən çox işlənən sözlər təhlil edildikdə isə onların əksəriyyətinin doğma ingiliscə sözləri olduğunu gördük. "God Save the Queen"dəki sözlər kifayət qədər ümumi sözlərdir və buna görə də əksəriyyəti anqlo-sakson mənşəli idi.

Araşdırmalardan bəlli oldu ki, linqvistik alınmalar köhnə əldə etmə üsuludur, qloballaşan dünyamızın yeni fenomeni deyil, yeni lüğətdir. Müxtəlif mədəniyyətlərə

malik insanlar həmişə bir-biri ilə qarşılıqlı əlaqədə olublar və bu qarşılıqlı əlaqə sayəsində həmişə leksika mübadiləsi olub. Alınma sözlər dili zənginləşdirir, çünki lüğət genişlənir və bunun nəticəsində hər bir söz daha spesifik və incə bir məna qazanır və bu, sadəcə olaraq, alınmaları tənqid etməzdən və rədd etməzdən əvvəl yadda saxlanmalıdır.

XÜLASƏ
İNGİLİS DİLİNİN ZƏNGİNLƏŞMƏSİNDƏ ALINMA SÖZLƏRİN ROLU

Bu məqalə ingilis dilinin zənginləşməsində alınma sözlərin rolundan bəhs edir. İngilis dili demək olar ki, yer üzündəki bütün dillərdən sözlər götürüb. Britaniya İmperiyası dünyanın müxtəlif hissələrini müstəmləkələşdirdiyi zaman İngilislər bir çox fərqli insanlar və dillərlə təmasda oldular. Bir dil xüsusilə ingilis dilinə dərin təsir etdi: Latın dili.

Latın dili ingilis dilinə tarix boyu böyük təsir göstərmişdir və Latın təsirinin ilk dövrü təxminən 2000 il əvvəl olmuşdur. VI və VII əsrlərdə Britaniyaya gələn xristian missionerlər özləri ilə ingilis dilinə daxil olan latın dini terminlərini də gətirdilər. Müasir ingilis dilinin və lüğət tərkibinin zənginləşməsində müxtəlif dillərdən alınan sözlər böyük rol oynamışdır. Ingilislər illər ərzində təmasda olduqları hər cür insandan alınma sözləri əxz etmişlər. Roman dilləriinin ingilis dilinə dərin təsirinə görə, həm Latın, həm də Fransız dilləri sözlərin ingilis dilinə alınma halında keçməsində böyük rol oynamışdır. Mədəni təmas leksik alınma prosesini gücləndirir. İki mədəniyyət qarşılaşdıqca yeni təcrübələr əldə edilir və nəticə etibarilə onlara adlar verilmək məcburiyyəti yaranır; xarici sözlər alınmaları alanlar tərəfindən asanlıqla qəbul edilir.

Müxtəlif mədəniyyətlərə malik insanlar həmişə bir-biri ilə qarşılıqlı əlaqədə olublar və bu qarşılıqlı əlaqə sayəsində həmişə leksika mübadiləsi olub. Alınma sözlər dili zənginləşdirir, çünki lüğət genişlənir və bunun nəticəsində hər bir söz daha spesifik və incə bir məna qazanır və bu, sadəcə olaraq, alınmaları tənqid etməzdən və rədd etməzdən əvvəl yadda saxlanmalıdır.

SUMMARY
THE ROLE OF BORROWED WORDS IN THE ENRICHMENT OF ENGLISH

This article discusses the role of loanwords in the enrichment of the English language. English has borrowed words from almost every language on earth. As the British Empire colonized different parts of the world, the British came into contact with many different peoples and languages. One language in particular had a profound effect on English: Latin. Latin has had a great influence on English throughout history, and the first period of Latin influence was around 2,000 years

ago. Christian missionaries who came to Britain in the 6th and 7th centuries brought with them Latin religious terms that entered the English language. Words from different languages have played a big role in enriching the modern English language and vocabulary.

Over the years, the British have picked up insults from all kinds of people they come in contact with. Due to the profound influence of the Romance languages on English, both Latin and French played a major role in the transfer of words into English. Cultural contact enhances the process of lexical acquisition. As the two cultures meet, new experiences are acquired and, as a result, they have to be named; foreign word borrowings are easily accepted by the receivers. People of different cultures have always interacted with each other and because of this interaction there has always been an exchange of lexis. Borrowing words enrich the language because the vocabulary expands and as a result each word acquires a more specific and subtle meaning, and this should be kept in mind before criticizing and rejecting borrowings.

РОЛЬ ЗАИМСТВОВАННЫХ СЛОВ В РАЗВИТИИ АНГЛИСКОГО ЯЗЫКА
РЕЗЮМЕ

В данной статье рассматривается роль заимствований в обогащении английского языка. Английский заимствовал слова почти из всех языков на земле. Поскольку Британская империя колонизировала разные части мира, британцы вступили в контакт со многими разными народами и языками. В частности, один язык оказал глубокое влияние на английский язык: латынь. Латынь оказала большое влияние на английский язык на протяжении всей истории, и первый период латинского влияния был около 2000 лет назад. Христианские миссионеры, приехавшие в Британию в VI и VII веках, принесли с собой латинские религиозные термины, которые вошли в английский язык. Слова из разных языков сыграли большую роль в обогащении современного английского языка и словарного запаса.

На протяжении многих лет британцы подхватывали инсульты от самых разных людей, с которыми они контактировали. Из-за глубокого влияния романских языков на английский язык как латынь, так и французский язык сыграли важную роль в передаче слов на английский язык. Культурный контакт усиливает процесс лексического усвоения. По мере встречи двух культур приобретаются новые переживания, и в результате они должны быть названы; иностранные заимствования легко воспринимаются получателями. Люди разных культур всегда взаимодействовали друг с другом, и благодаря этому взаимодействию всегда происходил обмен лексикой. Заимствования обогащают язык, потому что расширяется словарный запас и в результате

каждое слово приобретает более конкретное и тонкое значение, и это следует иметь в виду, прежде чем критиковать и отвергать заимствования.

ƏDƏBİYYAT

1. Apologising in British English; M. Deutschmann, Sweden, Umeå University: 2003 - 262 p.
2. Der englische Wortschatz Grundlagen der Anglistik und Amerikanistik; M. Scheler, Germany: 2000 - 177 p.
3. Deutsche Sprache; Gestern und Heute; A. Stedje, UTB, Wilhelm Fink: 2001 - 224 p.
4. Englische Wortkunde; P. Aronstein, Leipzig: 1998 - 130 p.
5. English as a Global Language; D. Crystal, Cambridge University Press: 1997 - 229 p.
6. Languages of the British Isles past and present; W. B. Lockwood, London: 1999 - 262 p.
7. Oxford Dictionary of English Etymology; C. T. Onions, Oxford University Press: 2004 - 1042 p.
8. www.amwa.org
9. www.anglistic.uni-kiel.de
10. www.bartleby.com
11. www.etymonline.com
12. http://frenchg.about.com
13. www.orbilat.com
14. www.royal.govHYPERLINK "http://www.royal.gov/uk"/uk
15. www.ruf.rice.edu
16. www.wordorigins.org.

Redaksiyaya daxil olma tarixi: 07.12.2022
Çapa qəbul olunma tarixi: 28.12.2022
Rəyçi: filologiya üzrə fəlsəfə doktoru, dosent Leyla Xanbutayeva tərəfindən çapa tövsiyə olunmuşdur

ДЖАФАРОВ РЕФИК ДЖАФАР ОГЛУ
Азербайджанский Технический Университет
Кафедра «Гуманитарных дицсиплин»
Доктор философия по филологии,доцент
пр.Г.Джавида 25.
ИРАДА ИСГЕНДАРЗАДЕ АБДУЛЬ КЫЗЫ
Азербайджанский Педагогический Университет
Кафедра «Иностранных языков»,ст.преподаватель
Г.Алиев 92.
refikirada@gmail.ru

МЕТАФОРА И МЕТАНАМИЯ В СОВРЕМЕННОМ ЛИНГВИСТИКЕ
(на материалах Английского языка)

Аннотация

Метафора в современной лингвистике является одним из наиболее актуально исследуемых направлений. Причиной этому существенное изменение самой парадигмы научного знания лингвистики. Язык для человека не только средство общения, но и средство познания действительности, система кодирования и хранения полученной информации, способ передачи этой информации последующим поколениям.История лингвистики представляет собой череду научных теорий, которые после- довательно сменяют друг друга, иногда мирно используя достижения предшествующих концепций, а иногда полностью отрицая положения старой школы, что в истории науки носит название «научной революции». Подобная смена научной парадигмы всегда сопровождается созданием новой концептуальной метафоры, формирующей новую аналогию и, как следствие, нового взгляда на объект изучения. Основные концепции метафоры:

1. Метафора понимается как скрытое сравнение. Научные основы изучения метафоры, заложил древнегреческий мыслитель Аристотель. «Сравнение – та же метафора, но отличающаяся присоединением [вводящего слова]; поэтому она не так приятна, ибо длиннее». Его взгляды поддерживают такие зарубежные исследователи как Н. Гудман, считающий, что метафора «побуждает к сравнению – к сравнению …двух различных применений слова» , Э. Ортони, утверждающий, что «процесс сравнивания лежит в основе понимания уподобления, и что этот процесс можно определить и описать таким образом, что он будет полностью применим и к анализу метафоры» . Сравнительную концепцию метафоры поддерживают отечественные языковеды: И.В. Арнольд, определяющая метафору как «скрытое сравнение, осуществляемое путем применения названия одного предмета к другому и выявляющая таким образом какую-нибудь важную черту второго», В.Н. Телия, утверждающая, что «... метафоризация начинается с «ощущения подобия» (или

сходства) формирующегося типового образа реалии и некоторого в чем-то сходного с ней «конкретного» образно-ассоциативного представления о другой реалии» , О.И. Глазунова, считающая, что «метафора формируется образным путем …предметы и явления соотносятся друг с другом …на основании их визуального сходства»

2. Метафора результат столкновения смыслов. Представителями данной концепции являются М. Блэк, П. Хинли, М. Бирдсли, М. Хесс, М. Арбиб, Е. Китти, Е.К. Уэй, С.С. Гусев и др., во взглядах на теорию метафоры которых можно усмотреть некоторые общие позиции. П. Хинли разрабатывает вариант «теории словесных оппозиций, говоря о существовании двух отношений и столкновении значений». М. Бирдсли пишет о «непредсказуемости метафоры, неожиданных эффектах, которые могут возникать даже при случайном соположении слов». Блэк отмечает, что «целью метафоры не является замещение формального сравнения или любого другого буквального утверждения, у нее – свои собственные отличительные признаки», главный из которых – способность создавать, а не выражать сходство. Исследователь также отмечает, что во «взаимодействии» двух мыслей, «бьющих в одну точку» и «кроется тайна метафоры» [10, с. 163]. По мнению М. Блэка, механизм «метафоры взаимодействия» требует, чтобы читатель использовал систему импликаций (или систему «общепринятых ассоциаций», или особую систему, созданную для данного конкретного случая) как средство для выбора, акцентирования и связывания в систему признаков, важных для некоторой другой сферы. Такое использование «вспомогательного субъекта» в целях более глубокого понимания характера «главного субъекта» – особая интеллектуальная операция, требующая одновременного наличия в сознании представлений об обоих субъектах, но не сводимая к простому их сравнению».

3. Метафора понимается как «растяжение» или «напряжение». Этой точки зрения придерживается Д. Бергрен, который подчеркивает такое свойство метафоры, как способность создавать напряжение между ее элементами, суть которого сводится к пробуждению в субъекте, воспринимающем метафору, сознания одновременного сходства и различия сопоставляемых предметов. «Различие между главными и дополнительными субъектами должно быть таким, чтобы буквальная интерпретация их соединения давала абсурд». Э. Мак-Кормак высказывается о метафоре как результате когнитивного процесса, «который сополагает два (или более референта), обычно не связываемых, что ведет к семантической концептуальной аномалии, симптомом которой обычно является определенное эмоциональное напряжение».

4. Метафора это инструмент категоризации, познания мира и связана с глубинными когнитивными структурами (теория концептуальной метафоры). Этот подход к метафоре связан с именами Дж. Лакоффа, М. Джонсона и их известной работой «Метафоры, которыми мы живем». «Мы рассматриваем

метафору как неотъемлемую часть человеческого восприятия действительности и как средство для создания новых значений и новых сущностей в нашей жизни». Согласно данной концепции благодаря метафоре абстрактные понятия сводятся к физическому, чувственному опыту людей в его связи с внешним миром. Ключевая идея Лакоффа и Джонсона состоит в том, что метафоры как языковые выражения становятся возможны в силу того, что понятийная система человека метафорична в своей основе. То есть осмысление и переживание явлений одного рода в терминах явлений другого рода – это коренное свойство нашего мышления.

Ключевые слова : теория, метафора, лингвистика, язык

Когнитивный подход к проблеме метафоры успешно используется и в языкознании.В русле когнитивного направления языкознания рабо- тают Н.Д. Арутюнова, А.Н. Баранов, Ю.Н. Караулов, И.М. Кобозева, Е.С. Кубрякова, А.П. Чудинов и др.Метафора, по определению Поповой Т.Г., является ментальным и языковым механизмом, который заключается во взаимодействии или сравнении двух сущностей, явлений на основании сходства между ними, т.е. нахождения их общих признаков. Роль метафоры в познании с древнейших времен состоит в установлении связей, сравнений самых различных сущностей . Таким образом, метафора является одним из наиболее продуктивных средств создания научной языковой картины мира. «Образные средства, и прежде всего, метафорические переосмысления, являются существенными компонентами языковой картины мира» [5, с. 51].

Одним из первых исследователей, прямо связавшим метафору с научным познанием, был американский логик и философ М.Блэк, исследовавший познавательные функции метафоры. Он анализировал ее в контексте мыслительной деятельности человека, подчеркивая невозможность сведения содержания метафоры к имеющимся в языке буквальным средствам номинации. М.Блэк рассматривал метафору как динамичное явление, которое, формируясь в движении мысли, развивает концептуальный аппарат языка. Утверждая, что «возможно, каждая наука должна начинать с метафоры и кончать алгеброй и, возможно, без метафоры никогда не могло быть никакой алгебры», он отмечает способность метафоры выступать в роли альтернативной логики производства знания и задавать вектор инноваций в нашем познании себя и окружающего мира. Важность прообразной, моделирующей роли метафоры, дающей толчок развитию мысли и наводящей исследователя на новые аналогии, отмечалась многими. Согласно Е.О. Опариной, отмечается особая ценность метафоры на начальных этапах исследования объекта/явления, когда гипотеза только формируется, и возникает особая необходимость как в предположениях о неких свойствах исследуемого объекта, которые задаются метафорами, так и в самом языке, при помощи которого данный объект может быть описан. Р. Бойд, например,

предлагает оценивать роль каждой метафоры в научном познании по тому, к каким свойствам изучаемого объекта или вида она дает доступ, при этом метафора должна, постепенно устраняя неоднозначность, приближать исследователя к все более полному знанию истинной природы изучаемого явления. С. С. Гусев, отмечая двойственность функционирования метафоры в сфере науки, показывает, что, с одной стороны, метафора важна как когнитивный инструмент при разработке гипотез, а с другой - при ее буквальном прочтении она является логической ошибкой. Он также рассматривает проблемы, связанные с формированием научных гипотез, использующих метафору как прием введения нового знания.

Э. А. Лапиня говорит о том, что термин-метафора, выполнив свою когнитивную роль на этапе становления научной гипотезы и формирования научного понятия (его концептуализации) в дальнейшем теряет двуплановость и, как результат, статус метафоры. Если такой термин закрепился в своей подсистеме, то уже в роли самостоятельной номинативной единицы. Когнитивная функция метафор в понимании Т. Куна состоит в том, что они наводят исследователя на поиск новых связей в периоды смены научных парадигм, всегда сопровождающихся сменой ключевых метафор. Ключевыми метафорами называют те, которые «прилагают образ одного фрагмента действительности к другому ее фрагменту, обеспечивая его концептуализацию по аналогии с уже сложившейся системой понятий» [3, с. 14]

Лингвистическое исследование метафоры в научном тексте затрагивает вопрос необходимости установления системы критериев идентификации метафорического выражения, что приводит непосредственным образом к более глобальной проблеме — субъективности лингвистического исследования.

Метафора в английском языке — примеры английских метафор

Метафора (Metaphor) – это связь словарного значения слова с контекстно-логическим на основе приписывания присущего свойства одной вещи другой, лишённой её изначально.В метафоре мы находим полную замену одного другим.Это мощнейшее средство образности — отношения реальности к её видению автором. Метафора получается в результате творчества на фоне цельного текста о человеке и его устремлениях, природе, истории, мифологии. Ex^*a sunny smile – сияющая улыбка to purr with delightучать от удовольствияа sun-drenched beach – залитый солнцем плято pull strings – тянуть за ниточки The news you bring me is a dagger to my heart*

Твои новости мне как нож в сердце -I hope this will have cushioned your loss – Надеюсь, это смягчит вашу потерю Seeing him on stage fired my enthusiasm – Его появление на сцене возбудило мой восторгShe just froze when she saw her ex-boyfrien

При виде бывшего парня она просто застылаI didn't think she'd have the bottle t o ask – Не думал, что она посмеет спросить

Метафора создаётся на основе различных видов сходства формы, цвета, звука и т.п. Она может воплощаться в любую смысловую часть речи.

These thoughts melted away – Эти мысли растаяли :Leaves fell sorrowfully – Листья грустно падали

Частые метафоры склонны увядать. По неожиданности различают истинные (когда мы воспринимаем оба значения одновременно), стёртые (полуживое двоякое восприятие с потерей оригинальности, как в *a wall between 2 people*) и мёртвые метафоры (*to plant the seeds of sth*). Истинные метафоры присущи поэзии и эмоциональной прозе, стёртые – публицистике и риторике.

Составные метафоры:

Некоторые составные существительные и прилагательные всегда метафоричны, т.е. значат не то, что по отдельности.*a bloodbath — резня :mindgames — головоломкаа nutcase — псих ;a sun-trap — солнцеприёмник ;a sinbin – скамейка штрафников ;narrow-minded — предвзятый ;warm-hearted — участливый ;bone-dry — пересохший ;hard-bitten — стойкий ;green-fingered — садоводческий ;soul-searching — самоанализ*

Фразовые метафоры:

Это 2 упорядоченных слова через *and/or.Come rain or shine – Будь что будет :She was the life and soul of the party – Она была душой компании :It's a case of swings and roundabouts — Никогда не знаешь, где найдёшь, где потеряешь :Making mistakes is part and parcel of growing up – Ошибки – часть взросления :I'll move heaven and earth to achieve my goal – Я горы сверну за свою цель :This selling season is make or break for the car industry –*

Этот продажный сезон решит судьбу автопрома :She may act strangely, but live and let live is what I always say – Она возможно и чудачка,

но я никогда не лезу в чужую жизнь

Развёрнутая метафора**:**Порой метафора затрагивает несколько образов.

A woman is a foreign land	Все женщины – с другой планеты
Although he there settles young	И хоть знаком с ней с детства он
The man will never understand	Мужчина никогда не поймёт
Its customs, politics and tongue	Её таможню, политику и язык

Развёрнутые метафоры могут быть подсказными, когда вместо главного образа даны сопутствующие. Такие метафоры могут составлять загадки.

I have no spur to prick the sides of my intent –

У меня нет шпор,чтобы пришпорить мои намерения [конь]

Метанамия в лингвистике.

Метонимия, наряду с метафорой, является одним из наиболее часто употребляемых единиц языка, поэтому ее исследование представляет определенный интерес. Обобщенный подход к исследованию данного явления выражается в следующем определении: Метонимия (от греч. Metonymia - переименование) - троп или механизм речи, состоящий в регулярном или

окказиональном переносе имени с одного класса объектов или единичного объекта на другой класс или отдельный предмет, ассоциируемый с данным по смежности, сопредельности, вовлеченности в одну ситуацию. Метонимия является одним из объектов исследования стилистики современного английского языка. Многие исследователи определяют ее как троп, основанный на взаимодействии словарного и контекстуального значений слова, основанных на смежности. В качестве стилистического средства метонимия несет определенную стилистическую и эстетическую информацию.

Однако метонимия не всегда является фигурой выдвижения и, следовательно, не служит выражению стилистической или эстетической функции. Например: Чайник закипел (в значении «вода в чайнике»), Иди к доске (в значении «отвечать на уроке»), Он сел за руль (в значении «начать вести машину»). Такие примеры называют избитой метонимией, устоявшейся метонимией или регулярной, стандартной метонимией. Следовательно, правильнее говорить о двух типах метонимии: стилистически

Литература:

1.Скляревская, Г.Н. Метафора в системе языка, 1993
2.Гусев С. С. Упорядоченность научной теории и языковая метафора. //Метафора в языке и тексте. - М., 1988
3.Гак. В.Г. Метафора: универсальное и специфическое. //Метафора в языке и тексте. - М., 1988.
4.Арутюнова Н.Д. Метафора и дискурс. //Теория метафоры. - М., 1990.
5.Телия В. Н. Проблема метафоры, 1988
6.Black M. More about metaphor // Metaphor and thought. - Cambridge etc., 1979.
7.Гусев С. С. Наука и метафора. - Л., 1984.

R.Djafarov,I.Isgenderzade

METAPHOR AND METANAMY IN MODERN LINGUISTICS

Summary

Metaphor in modern linguistics is one of the most important study areas. The reason for this significant change in the paradigm of scientific knowledge of linguistics. Language for humans is not only communication tool, but also a means of understanding reality, the system encode and store the received information, a method of transmitting this information to future generations.

The history of linguistics is a series of scientific theories that replace each other, sometimes peacefully using the achievements of previous concepts, and sometimes completely denying the old school that in the history of science is called the "scientific revolution". Such a scientific paradigm shift is always accompanied by the creation of new conceptual metaphors, forming a new analogy, and, as a consequence, a new perspective on the object of study. There are some basic

concepts of a metaphors. Metaphor is understood as a tool of categorization, knowledge of the world and is associated with underlying cognitive structures (conceptual metaphor). The article studies metonymy in present-day English. Traditionally metonymy is understood as a stylistic device rendering some stylistic or aesthetic information. But there are also cases of stylistically unmarked metonymy, which is also called, trite, regular or default. In order to explain the nature of that type of metonymy researchers use cognitive approach to it. Cognitive view on metonymy defines it as a cognitive process in which one cognitive entity the vehicle gets access to another cognitive entity the target.

Key words: theory, metaphor, linguistics, language

R.Cəfərov,İ.İsgəndərzadə

MÜASİR DİLÇİLİKDƏ METAFORA VƏ METANAMİYA

Xülasə

Metafora müasir dilçilik ən aktual tədqiq olunan istiqamətlərdən biri sayılır. Təqdim olunan məqalədə məcazların linqvistikada olan rolu haqqında bəhs edilir.

Məcazlar elmi üslub və terminologiya olan mətnlərinin tərkib hissəsi hesab edilir. Elm dilini zənginləşdirmək üçün bir vasitə kimi istifadə edilir. Məcazların demək olar ki, bütün növləri elmi üslubda yazılmışdır. Eyni zamanda müxtəlif dilçilərin tədqiqatlarından və nəzəriyyələrindən istifadə olunaraq nümunələr göstərilir və müqaisə edilir. Məqalədə məcazların yaranma üsullarından söhbət açılır. Göstərilən üsullar taninmış linqvistlərin fikirlərinə və mülahizələrinə əsasən qeyd olunub. Metafora - sözün məna və məzmunla zənginləşdirilməsidir. Bu termin etimaloji baxımdan bir obyektin müəyyən keyfiyyət və əlamətinin digərinin üzərinə köçürülməsini ifadə edir. Gerçəklikdəki əşya və hadisələr arasında müəyyən əlaqələr mövcuddur. Bu əlaqələrdən biri oxşarlıq əlaqəsidir ki, əşyaların biçimi, rəngi, funksiyasına görə özünü göstərir. Bu oxşarlıq xüsusiyyətləri məhz imkan verir ki, bir əşya və ya hadisənin adını digərinə köçürərək metafora alınsm. Metaforanın istifadə olunmasında məqsəd isə canlının danışıq dilində ifadəlilik, emosionallıq bədii yaradıcılıqda isə obrazlılıq yaratmaqdadır. Metafora ümumiyyətlə emosianal, ekspressiv xarakterli canlı danışıq dilinə məxsusdur. Lakin bəzi hallar olur ki, nəzəri şərhinə ehtiyac olan hadisələr çətin dərk edilir. Metafora burada fıkrin çatdırılmasına böyük köməklik edir.

Açar sözlər: nəzəriyyə, məcaz, dilçilik, dil,ünsiyyət

Redaksiyaya daxil olma tarixi: 07.12.2022
Çapa qəbul olunma tarixi: 28.12.2022
Rəyçi: Filologiya üzrə fəlsəfə doktoru,dosent Təranə Məmmədova tərəfindən çapa tövsiyə olunmuşdur

Dos.**QULİYEVA ESMİRA ALLAHVERDİ QIZI**
Azərbaycan Tibb Universiteti
Azərbaycan dili kafedrası

SOSİAL-MƏİŞƏT ANLAYIŞLI TOPONİMLƏRIN PARALELLİYİ

Paralel toponimik vahidlərin mühüm bir qismini də sosial-məişət anlayışlı adlar təşkil edir. Bu qəbildən olan toponimlərin tədqiqi türk xalqlarının qədim peşə və məşğuliyyəti, sosial həyatı və məişət problemləri barədə konkret təsəvvür yaratmaq baxımından maraqlıdır (1). Xalqın sosial-məişət həyatına aid qədim izləri özündə əks etdirən toponimik vahidlərin tədqiqi nəticəsində məhsul bolluğu ilə əlaqədar yaranmış təsərrüfat totemizminin meydana çıxmasında əsas yer tutan bəzi amilləri də müəyyənləşdirmək mümkün olur. Bu cəhətdən M.Seyidovun belə bir fikri maraqlı görünür ki, Ağqoyunlu, Qaraqoyunlu qəbilə birləşmələrinin ulu babaları özlərinə bu adı qoyarkən və ya başqaları onları belə adlandırarkən həmin qəbilə birləşmələrinin, eləcə də ona bu adı verənlərin mifoloji təfəkkürünün hakim olduğu zamanda yaşamaları heç bir şübhə doğurmur. "Qoyun-artım, məhduldarlıq, quzulama" mifik inkişafının rəmzi olduğu üçün türk qəbilələri onu özlərinə totem seçmiş və Ağqoyunlu, Qaraqoyunlu etnonimləri də bununla bağlı yaranmışdır (2). Ümumiyyətlə, toponimiyaya aid tədqiqatlarda peşə, məşğuliyyət, sənət və təsərrüfatla bağlı yer adlarının meydana gəlməsi barədə maraqlı mülahizələrə təsadüf olunur (3).

Sosial-məişət anlayışlı toponimik vahidlərin ayrı-ayrı areallarda paralel şəkildə formalaşması xalqın məşğuliyyətindəki ümumi cəhətləri müəyyənləşdirmək baxımından maraq doğurur. Belə toponimik vahidləri etnik anlayışa və təsərrüfatçılıq istiqamətlərinə görə aşağıdakı kimi qruplaşdırmaq olar:

a) Maldarlıq və heyvandarlıqla bağlı olan paralel toponimlər.
b) Atçılıq təsərrüfatı ilə bağlı olan paralel toponimlər.
c) Əkinçiliklə bağlı olan paralel toponimlər
d) Sənətkarlıq və peşə məşğuliyyəti ilə bağlı olan paralel toponimlər.

Bu tipli toponimik vahidlərdə xalqın məişət və təsərrüfat həyatınən ən mühüm cəhətləri öz əksini tapır.

Maldarlıq və heyvandarlıqla bağlı olan toponimləri struktur-semantik cəhətdən üç əsas qrupa ayırmaq olar. Birinci qrup toponimlər maldarlıq və heyvandarlıq anlayışlarını bildirməklə xüsusi lay təşkil edir. Belə ki, həmin tip toponimik vahidlər semantik cəhətdən müstəqil leksik vahid səciyyəli sözlərlə bərabərləşir. Respublikamızın ərazisində, həmçinin türk xalqlarının məskun olduğu digər areallarda bun tipli toponimik vahidlərə aid ***kola*** tərkibli ***Kolayır (Bərdə), Kolayır (Qazax), Kolanı (Dəvəçi), Kolanı (Sabirabad), Kolanı (Salyan), Kolanı (Şahbuz), Kolanı (Yevlax), Kolatağ (Ağdərə)*** kimi yer adlarını göstərmək olar. Bu toponimik

vahidlərdəki ***kola*** komponenti heyvandarlıqla, xüsusən qoyunçuluqla bağlı yaranmış qədim sənət, peşə leksikasına daxil olan vahidlərdən biridir. Onun qədim mənası xüsusilə Qərb qrupu şivələrində saxlanılır. Məsələn, Qazax rayonu şivələrində bu sözün ***"xırdabuynuzlu heyvan", "buynuzsuz keçi"*** mənaları mühafizə olunur (4).

Maldarlıq və heyvandarlıqla bağlı olan paralel toponimik vahidlərinn ikinci bir qismi sənət, peşə mənaları ilə səciyyələnən yer adlarından ibarətdir. Belə yer adlarında sənət, peşə mənasının reallaşdırılması üçün münasibət bildirən bəzi şəkilçilərin işlədilməsinə də təsadüf edilir. Toponimik vahidlərdə peşə, sənət məzmunu ilə əlaqədar münasibət bildirmə xüsusiyyəti başlıca olaraq –çı və -lı şəkilçili sözlərdə müşahidə edilir.Onu da qeyd etmək lazımdır ki, -çı şəkilçili adlarda peşə, məşğuliyyət çalarlığı güclü olduğu kimi, -lı şəkilçili toponimlərdə aidiyyət, mənsubiyyət mənaları üstünlük təşkil edir. Məs., ***Axtaçı (Ağsu), Axtaçı Muğan (Sabirabad), İlxıçı (Ağsu), İlxıçı (Xaçmaz)*** və s. kimi yer adlarında əks olunur. Maldarlıq və heyvandarlıq anlayışı bildirən -lı şəkilçili toponimlərdə mənsubiyyət çalarının üstün yer tutmasını aşağıdakı kimi müşahidə etmək olur: ***Malıbəyli (Şuşa), Mallışıxlı (Göyçay), Tapqaraqoyunlu (Goranboy) və s.*** Bu sıraya dqaxil edilən ***Malıbəyli*** adının ***Malıbəy*** elliptik paralelinə Qazaxıstan ərazisində də rast gəlmək olur. Bu da müxtəlif areallarda məskunlaşmış türk xalqlarının ümumi təsərrüfat məşğuliyyətinə malik olmasını göstərən fakt kimi səciyyəvidir.

Azərbaycan məişətində tarixən qoyunçuluq təsərrüfatı da mühüm yer tutur. Buna görə də hətta bəzi tayfalar, birliklər özləri də bir-birini qoyunçuluğa, qoyunun əlamətlərinə görə fərqləndirmişlər. Həmçinin tarixi məlumatlardan aydın olur ki, Azərbaycanda hakimiyyət uğrunda mübarizədə qoyun əlamətinə görə fərqlənən Ağqoyunlu və Qaraqoyunlu tayfaları arasında müəyyən çəkişmələr də baş vermişdir. Bu çəkişmələrin özü isə həmin tayfaların müxtəlif areallarda yayılması üçün mühüm stimullardan biri olmuşdur. Maldarlıq və heyvandarlıq təsərrüfatı ilə bağlı olan toponimlərin tərkibində heyvanların saxlandığı yer və obyektlərin adları da iştirak edir. Belə topokomponentlərin özü xüsusi olaraq maldarlıq və heyvandarlıq anlayışı bildirmir. Dilin ümumi leksik qatına aid olan həmin tipli komponentlər ancaq peşə ilə bağlı şəkildə maldarlıq və heyvandarlıq sahəsinə aid məna çalarlığı qazanır. Belə topokomponentlərə aid olan ***qışlaq, binə, yataq, pəyə*** sözləri xüsusilə səciyyəvidir. Maldarlıq və heyvandarlıq sahəsində işlək olan bu sözlər toponimlərin tərkibində də həmin sahəyə aid qazandığı mənanı özündə əks etdirir. Bu cəhətdən Azərbaycan ərazisində yayılmış aşağıdakı paralel toponimik vahidləri səciyyəvi hesab etmək olar:

1. –qışlaq topokomponenti ilə əlaqədar olanlar: ***Mürsəlliqışlaq (Xaçmaz),***

Nohurqışlaq (Qəbələ), Ortaqışlaq (Ağdam), Padarqışlaq (Ağsu), Mirzəqışlaq (Quba), Köhnəqışlaq (Qazax), Seyidqışlaq (Qəbələ) və s.

2. – binə topokomponenti ilə əlaqədar olanlar***: Şambulbinə (Balakən),***

Malbinəsi (Yevlax), Çiçibinə (Zaqatala), Xanmədbinə (Zaqatala),Poştbinə (Balakən), Bozbinə (Laçın), İmambinəsi (Kəlbəcər) və s.

3. – yataq topokomponenti ilə əlaqədar olanlar: ***Motalyataq (Astara), Canyataq (Ağdərə)*** və s.

4. – pəyə topokomponenti ilə əlaqədar olanlar: ***Xanlıqpəyə (Şuşa), Fətəlipəyə (İsmayıllı), Yanıqpəyə (Tovuz), Baş Güneypəyə (Ağdərə***) və s.

Paralel toponimik vahidlərin müəyyən bir qismində əhalinin qədim sənətkarlıq məşğuliyyəti ilə əlaqədar olan məna xüsusiyyəti öz əksini tapır. Bu məna xüsusiyyəti ilə səciyyələnən paralel yer adlarının müəyyənləşdirilməsinin mühüm bir cəhəti də həmin adlarda xalqın milli məişətinə aid anlayışların əks olunmasından ibarətdir. Sənətkarlıqla bağlı toponimik vahidlərin başlıca olaraq iki struktur tipinin mövcudluğu nəzəri cəlb edir. Bunlardan birincisi –çı və -lı şəkilçiləri ilə yarananlar, ikincisi isə sənət və peşə bildirən sözlərin topokomponent kimi işlədilməsi sayəsində düzələn adlardan ibarətdir. –çı və -lı şəkilçiləri vasitəsilə düzələn və sənətkarlıq mənaları üzrə ümumiləşən paralel yer adlarına dair aşağıdakı faktlar səciyyəvi hesab edilə bilər: ***Ələkçi (Laçın), Ələkli (Şərur), Dəmirçi (Şərur), Dəmirçilər (Qubadlı), Dəmirçilər (Xankəndi), Dəmirçilər (Tərtər), Arabaçı (Gədəbəy), Arabaçılar (Bərdə), Qazançı (Goranboy), Qazançı (Zəngilan), Qazançı (Ağdərə), Qazançı (Culfa), Balıqçılar (Lənkəran), Cullu (Ağdam), Cullu (Cəbrayıl), Dlləkli (Yardımlı), Dəlləkli (Zəngilan), Dəlləkli (Tovuz) və s.*** Toponimik tədqiqatlarda bu tip yer adlarının etnonim xarakter daşıması barədə fikirlər mövcuddur ki, bu da qədim tayfaların birləşməsində, vahid məişət həyatı tərzinə malik olmasında müəyyən peşələrin çox mühüm yer tutması baxımından özünü doğruldur. Maldarlıq və heyvandarlıq məzmunlu toponimik vahidlərdə olduğu kimi, sənətkarlıq məzmunu bildirən toponimlərin müxtəlif arealarda yayılması, həmçinin türk xalqlarının qədim sənət və peşə arealını müəyyənləşdirmək baxımından maraq doğuran faktlardan biri kimi nəzəri cəlb edir.

Sosial-məişət anlayışlı toponimik vahidlərin bir qismini də əkinçiliklə bağlı olan adlar təşkil edir. Maldarlıq və sənətkarlıq anlayışı bildirən toponimlərdə olduğu kimi, əkinçiliklə bağlı yer adlarında da etnik anlayış müşahidə edilir. Azərbaycan ərazisində bu qəbildən olan adlarda da struktur-semantik cəhətdən üç əsas xüsusiyyət müşahidə olunur. Bunların bir qismində əkinçilik anlayışı müstəqil şəkildə, ikinci qismində morfoloji üsulla (-lı və -lar şəkilçiləri ilə) ifadə olunur. Üçüncü qisim adlarda əkinçilik anlayışı ilə bağlı sözlər topokomonent kimi işlənir. Müstəqil şəkildə əkinçilik məzmunu bildirən adlara aid aşağıdakı paralel toponimik vahidləri misal göstərmək olar: ***Bağban (Kürdəmir), Bağban (Ucar)*** və s. –lı və -lar şəkilçiləri vasitəsilə formalaşmış əkinçilik məzmunlu paralel toponimlər sırasında aşağıdakıları nümunə göstərmək olar: ***Bağbanlı (Quba), Bağbanlar (Ağdam), Kəngərli (Mirbəşir), Bağbanlar (Gəncə) və s.*** Baöban sözünün əkinçilik, bağçılıq təsərrüfatı ilə bağlı mənası müasir dilimizdə mühafizə olunur. Lakin Kəngər anlayışı bunun əksinə arxaikləşmişdir. Aşıq Ələsgərin bir şeirində ***kəngər*** sözünün bitki anlayışı bildirməsi müşahidə edilir:

Gəmirib kəngərdən, içib ayrandan,
Coşub kərgədandan, fildən danışma(5).

Tədqiqatçı Q.Qeybullayev ***kəngər*** sözünün etnonim kimi işlədilməsi ilə əlaqədar yazır: "…. qədim mənbələrdə qıpçaqların ***kəngər, tərtər, əncə, dürd, cuğan, qarabörk, kotyan, toq, kül, kuç, göbək, uran, şortan, ilaras, alpa və*** başqa tayfalarının adları qeyd olunmuşdur. Maraqlıdır ki, bu tayfaların əksəriyyətinin adları Azərbaycan toponimiyasında da öz əksini tapmışdır (6).

Azərbaycan ərazisində yayılmış əkinçiliklə bağlı paralel toponimlərin bir qismini də mürəkkəb quruluşlu yer adları təşkil edir. Belə toponimlərdə əkinçilik anlayışı bildirən vahidlər bir topokomponent kimi işlənir.Bu yer adlarında əkinçiliklə bağlı anlayışlar topokomponent kimi işlənən ***xırman*** və ***bağ*** sözlərində ifadə olunur: ***Xırmandalı (Masallı), Xırmandalı (Biləsuvar), Narbağı (Lənkəran), İmambağı (Cəbrayıl), İsaqbağı (Zərdab), Suparibağ (Astara) və s.*** Bu faktlardan da göründüyü kimi, toponimik vahidlərin müəyyən bir qismində xalqın məişət həyatı ilə bağlı anlayışlar da öz əksini tapır. Həmin anlayışlar məişətdə aparıcı yer tutduğuna görə xalqın etnik təfəkkürü ilə də üzvi vəhdət təşkil edir. Ona görə də belə anlayışlarla səciyyələnən sözlərin etnik səciyyə qazanması da təbii proses kimi ortaya çıxır.

Beləliklə, sozial-məişət anlayışlı paralel toponimlərin öyrənilməsində, bir tərəfdən xalqın qədim peşə və sənət məşğuliyyətinin müəyyənləşdirilməsi, digər tərəfdən təsərrüfatçılıqla bağlı həmin məşğuliyyət növlərinin etnik səciyyəsinin meydana çıxarılması bu sahəyə aid tədqiqatların əsas istiqamətlərindən birini təşkil edir. Bu istiqamətlərdəki tədqiqatlardan əldə olunan nəticə xalqın gündəlik həyatı, məişəti ilə onun təfəkkür tərzi və etnik mənşəyi arasında qırılmaz əlaqənin mövcudluğunu göstərir.

Esmira Quliyeva

Sosial-məişət anlayışlı toponimlərin paralelliyi

Xülasə

Açar sözlər: toponimik vahidlər, sosial-məişət anlayışı, areal xüsusiyyətlər, etnik anlayış

Paralel toponimik vahidlərin mühüm bir qismini də sosial-məişət anlayışlı adlar təşkil edir. Bu qəbildən olan toponimlərin tədqiqi türk xalqlarının qədim peşə və məşğuliyyəti, sosial həyatı və məişət problemləri barədə konkret təsəvvür yaratmaq baxımından maraqlıdır. Xalqın sosial-məişət həyatına aid qədim izləri özündə əks etdirən toponimik vahidlərin tədqiqi nəticəsində məhsul bolluğu ilə əlaqədar yaranmış təsərrüfat totemizminin meydana çıxmasında əsas yer tutan bəzi amilləri də müəyyənləşdirmək mümkün olur. Sosial-məişət anlayışlı toponimik vahidlərin ayrı-ayrı areallarda paralel şəkildə formalaşması xalqın məşğuliyyətindəki ümumi cəhətləri müəyyənləşdirmək baxımından maraq doğurur. Belə toponimik vahidləri etnik anlayışa və təsərrüfatçılıq istiqamətlərinə görə maldarlıq və heyvandarlıqla

bağlı olan paralel toponimlər; atçılıq təsərrüfatı ilə bağlı olan paralel toponimlər; əkinçiliklə bağlı olan paralel toponimlər; sənətkarlıq və peşə məşğuliyyəti ilə bağlı olan paralel toponimlər kimi qruplaşdırmaq olar .Bu tipli toponimik vahidlərdə xalqın məişət və təsərrüfat həyatınən ən mühüm cəhətləri öz əksini tapır.

Эсмира Гулиева

Параллелизм социально-экономических топонимов

Резюме

Ключевые слова: топонимические единицы, социально-экономическая концепция, территориальная характеристика, этническая концепция

Важную часть параллельных топонимических единиц составляют социально-экономические названия. Изучение топонимов такого рода интересно с точки зрения создания конкретного представления о древних профессиях и занятиях, общественной жизни и бытовых проблемах тюркских народов. В результате изучения топонимических единиц, отражающих древние следы общественной и бытовой жизни народа, можно определить некоторые факторы, играющие ключевую роль в возникновении хозяйственного тотемизма, возникшего благодаря обилию сельскохозяйственных культур. . Параллельное формирование социально-экономических топонимических единиц на отдельных территориях представляет интерес с точки зрения определения общих сторон занятий людей. Такими топонимическими единицами являются параллельные топонимы, относящиеся к животноводству и животноводству по этнической концепции и направлениям земледелия; параллельные топонимы, связанные с коневодством; параллельные топонимы, связанные с сельским хозяйством; можно сгруппировать как параллельные топонимы, связанные с ремеслами и профессиями.В этом типе топонимических единиц отражаются важнейшие стороны бытовой и хозяйственной жизни народа.

Esmira Guliyeva

Parallelism of socio-economic toponyms

Summary

Key words: toponymic units, socio-economic concept, areal features, ethnic concept

An important part of the parallel toponymic units is made up of socio-economic names. The study of toponyms of this kind is interesting in terms of creating a concrete idea about the ancient professions and occupations, social life and household problems of the Turkic peoples. As a result of the study of toponymic units, which contain ancient traces of the social and household life of the people, it is possible to determine some factors that play a key role in the emergence of economic totemism, which arose due to the abundance of crops. The parallel formation of socio-economic toponymic units in separate areas is interesting in terms of

determining the common aspects of the people's occupation. Such toponymic units are parallel toponyms related to animal husbandry and animal husbandry according to the ethnic concept and farming directions; parallel toponyms related to horse breeding; parallel toponyms related to agriculture; can be grouped as parallel toponyms related to crafts and professions. The most important aspects of the household and economic life of the people are reflected in this type of toponymic units.

İstifadə edilmiş ədəbiyyat

1. A.Həsənov. Coğrafi adlarda tarixin izləri. ADU-nun elmi əsərləri, 1966,IV, səh. 19-27
2. M.Seyidov. Ağqoyunlu və Qaraqoyunlu etnonimlərinin etimoloji araşdırılması. Qobustan, 1979, №3, s.10-11
3. A.Qurbanov. Azərbaycan onomastikası. Bakı, 1986, s.10-11
4. Azərbaycan dilinin dialektoloji lüğəti. Bakı, 1964.; M.Yusifov. Kola tərkibli yer adları. –Azəörbaycan onomastikası problemlərinə dair konfransın materialları. Bakı, 1986, səh.192
5. Aşıq Ələsgər /Seçilmiş əsərləri Buraxılış məlumatları. Bakı: [Kitab Klubu], 2014.
6. Q.Ə.Qeybullayev. Azərbaycanda qıpçaq mənşəli etnonimlər haqqında . – Bakı, 1976, EA-nın məruzələri, № 4, 32-ci cild, cəh.81

Redaksiyaya daxil olma tarixi: 07.12.2022
Çapa qəbul olunma tarixi: 28.12.2022
Rəyçi: filologiya üzrə fəlsəfə doktoru, dosent D.Ə.Nağıyeva tərəfindən çapa tövsiyə olunmuşdur

MƏMMƏDOVA SVETLANA NƏSIB QIZI
Azərbaycan Dövlət Pedoqoji Universitetinin
Xarici Dillər Mərkəzinin dosenti,filologiya üzrə fəlsəfə doktoru
svetlanamammedova72@gmail.com

MÜASİR İNGİLİS DİLİNDƏ SADƏ CÜMLƏ VƏ ONUN LİNQVİSTİK XÜSUSİYYƏTLƏRİ

Xülasə

Sadə cümlə problemi sintaksisin ən aktual sahələrindən biridir.Bu məsələ həm mürəkkəb və mübahisəli ,həm də geniş və çoxşahəlidir. Buraya cüttərkibli cümlə , onun baş üzvləri olan mübtəda və xəbərin quruluşu ,baş və ikinci dərəcəli üzvlərin cümlədə yeri,təktərkibli cümlə və onların növləri ,məqsəd və intonasiyaya görə növlər və s. kimi məsələlər daxildir.Sadə cümlədə yalnız bitmiş bir fikir ifadə olunur.Sadə cümlə tərkib etibarı ilə mübtəda və xəbər qrupundan ibarətdir.Tərkib etibarı ilə sadə cümlələr təktərkibli və cüttərkibli cümlələrə ayrılır.Cüttərkibli cümlədə baş üzvlərin hər ikisi iştirak edir.Cümlə üzvlərinin iştirakına görə cüttərkibli cümlələr iki növə ayrılır – müxtəsər və geniş cümlələr.Müxtəsər cümlələrdə təkcə baş üzvlər iştirak edir.Müxtəsər cümlələr subyekti mübtəda, predikatı isə xəbər şəklində ifadə olunan məntiqi kateqoriya olunan hökmün dildə ifadəsindən asılıdır.Geniş cümlələrdə isə baş üzvlərdən başqa ikinci dərəcəli üzvlər də iştirak edir.Geniş cümlələr təyinin , vasitəsiz və vasitəli tamamlığın,zərfliklərin , bir neçə eyni ikinci dərəcəli üzvlərin iştirakı ilə formalaşan cümlə tipidir.Təktərkibli cümlələrdə baş üzvlərdən biri iştirak etmir.Təktərkibli cümlələrdə əsas hissə adlıq halda olan sözlərlə ifadə olunarsa, belə cümlələr adlıq cümlələr adlanır.Adlıq cümlələr əşyanın varlığını intonasiya vasitəsi ilə təsdiq edən cümlələrdir.

Açar sözlər: Cümlə quruluşu. müxtəsər cümlə, geniş cümlə, mübtəda ,xəbər, dilçilik. spesifik struktur, bağlayıcı,mürəkkəb, müqayisəli, intonasiya.

Cümlə sintaksisin əsas vahididir. L.S.Barxudarovun fikrincə ,предложением (sentence) называется языковая единица , обладаюшая структурой, даюшей данной единице возможность употребления в качестве минимального высказывания (речевого произведения),а именно, подлежашно-сказуемостной структурой. (Л.С.Бархударов. Структура простого предложения современного английского языка.Москва,1966,с.141). L.S.Barxudarovun cümlə haqqında fikrindən üç əsas xüsusiyyəti qeyd etmək olar:

1.Cümlə - dilin vahididir,bu vahid spesifik strukturu ilə səciyyələnir.

2.Cümlə nitqin müstəqil vahididir; Müübtəda+xəbər strukturundan (subject – predicate structure) ibarətdir.

3.Quruluşca sadə və mürəkkəb modellərdə reallaşır.

Cümlə problemi nəzəri dilçiliyin ən çox işlənmiş, tədqiq olunmuş məsələlərindəndir. Buna baxmayaraq, cümlə problemi dilçilikdə ən mübahisəli, mürəkkəb və hərtərəfli, dolğun izahını tapmamış mərkəzi problemlərdən biri kimi hələ də araşdırılmaqdadır. Cümlə dilin daxili qanunları əsasında formalaşır. Dilin daxili qanunları dedikdə , cümlədə ifadə olunan modal münasibətlər, xəbərdə özünü göstərən predikativlik əlamətləri və şifahi nitqdə dilin özünəməxsus səciyyəvi intonasiya xüsusiyyətləri və s. əhatə olunur.Cümlə dilin sintaktik quruluşunun əsas və mərkəzi vahididir. Dilin ən mühüm xüsusiyyətləri cümlədə öz ifadəsini tapır. Dil təfəkkür gerçəkliyi rolunu və kommunikativ funksiyasını cümlələr vasitəsi ilə həyata keçirir.

Cümlənin quruluşca bir növü olan sadə cümlə sözlərdən, söz birləşmələrindən əmələ gəlir. Sadə cümlənin bir predikativ mərkəzi olur. Sadə cümlə ünsiyyətin, fikir mübadiləsinin ən kütləvi vasitəsi olur, başqa cümlə növləri ilə müqayisədə dildə daha çox işlənir. İngilis və Azərbaycan dillərində cümlə üzvlərinin iştrakına görə sadə cümlələrin aşağıdakı struktur tipləri fərqləndirilir:

1.Baş üzvlərin iştirakına görə;
2.Cüttərkibli cümlələr - Two member sentences
3.Təktərkibli cümlələr – One member sentences

II. Baş üzvlərlə yanaşı, ikinci dərəcəli üzvlərin iştirakına görə:
1.Sadə geniş cümlələr - Simple extended sentences
2.Sadə müxtəsər cümlələr – Simple unextended sentences

III. Baş və ikinci dərəcəli üzvlərin buraxılıb – buraxılmamasına görə:
1.Bütöv cümlələr- Simple extended sentences
2.Yarımçıq cümlələr- Elliptical sentences

Baş üzvlərin hər ikisi iştirak edən sadə cümlələrə cüttərkibli (two member sentences) cümlələr, baş üzvlərdən yalnız biri iştrak edən cümlələrə isə təktərkibli cümlələr (one member sentences) deyilir. İngilis və Azərabaycan dilində işlənən sadə cümlənin üzvlərinə aid nümunələr göstərək.Məsələn,İngilis dilində:

1.The sun rase – (two member sentence)
2.Tom came - (two member sentence)
3.Sit down! Thank you – (one member sentence)

Azərbaycan dilində:

1.Ceyran qəşəng qızdır (cüttərkibli)
2.İçəridə istidir.Gecənin yarısıdır(təktərkibli,ümumi şəxsli)

Biz ingilis və Azərbaycan dilində işlənən sadə cümlələrin – cüttərkibli və təktərkibli olmaqla struktur modellərinin (tiplərinin) qarşılıqlı oxşar və fərqli xüsusiyyətlərini təhlil etməyə çalışacağıq. Dilçilikdə uzun illər sadə cümlələrin hər iki növü haqqında müxtəlif fikirlər söylənilmişdir. “ Cüttərkibli cümlələrdə bu münasibətin yaradılmasına bütün şəxslər ,bütün zamanlar və bütün şəkillər eyni dərəcədə xidmət edir.Təktərkibli cümlələrdə isə bu kateqoriyalar (zaman, şəxs və şəkil) müəyyən dərəcədə məhdudlaşır”.

Cümlənin struktur model anlayışı əsasən sadə cümlələrdə (tək predikatlı) işləyib hazırlanmışdır. Müasir dövrdə də dilçilər ingilis dilində sadə cümlənin struktur modelləri (tipləri) haqqında olan bütün suallara cavab tapmağa çalışırlar.Sadə cümlənin struktur modelləri dilçilər tərəfindən fərqli verilmişdir. Belə ki, " N.Steynsberqə görə ingilis dilində sadə cümlənin 9 struktur modeli mövcuddur".(2,səh.26).

Sadə cümlədə ancaq bitmiş bir fikir ifadə olunur və tərkib etibarı ilə sadə cümlə iki baş üzvün mübtəda və xəbərin birliyi əsasında yaranır.Sadə cümlənin mübtədası həmçinin həmcins üzvlərdən , yəni bağlayıcı ilə birləşən və ya vergüllə ayrılan və eyni bir xəbərlə uzlaşan iki və daha artıq sözdən ibarət olur.

1.**The Ottomon governors and generals arrested offending irregulars** – Osmanlı qubernatorları və generalları qanunlara tabe olmayan qeyri-nizami qoşun əsgərlərini həbs etdilər.

2.**Both Bulgarian Christian insurgents and Bashi Bozuks have considered such acts a desirable perquisite of war** – Xristian olan Bolqar qiyamçıları və Başı Bozluklar belə hərəkətləri müharibənin arzu olunan qanunu hesab etmişdilər.

3. **The cities of Sofia ,Tirnova, Filibe,Tatar Pazarcık, Orbaniye and Edirne fell easily, without large civilian loss** – Sofiya , Filibe, Tirnova, Tatar Pazarcık, Orhaniyə və Ədirnə şəhərləri çox itki vermədən təslim oldu.

Bu cümlələrdən birinci cümlədəki **" Ottoman governors "** və **" generals"** mübtədaları **" and"** bağlayıcısı ilə bağlanıb **" arrested"** xəbəri ilə , ikinci cümlədəki **" Bulqarian Christian insurgents" və " Başı Bozuks"** mübtədaları " and" bağlayıcısı ilə bağlanıb **" have considered"** xəbəri ilə uzlaşır.Üçüncü cümlədə **" Sofia" , " Tirnova", " Filibe", " Tatar Pazarcık ", " Orhaniye"** mübtədaları vergül ilə ayrılıb **" Edirne"** mübtədası ilə **" and"** bağlayıcısı vasitəsi ilə bağlanaraq **"fell"** xəbəri uzlaşıb.

Sadə cümlənin xəbəri də mübtəda kimi həmcins üzvlərlə və **" and "** bağlayıcısı ilə bağlanır, bəzi hallarda o, mübtəda ilə uzlaşan şəxsli formada olan bir sıra fellərlə ifadə oluna bilər. Bu hallarda vergüllərdə istifadə oluna bilər.

1.**İn various parts of Bulgaria murderers Bashi Bozuks were tried and hanged by the Ottoman government** - Bolqarıstanın müxtəlif yerlərində qəddar bozuklular Osmanlı hökuməti tərəfindən mühakimə edilib asıldılar.

2.**The Filibe were assaulted and murdered** - Filibe qaçqınları hücuma məruz qaldılar və öldürüldülər.

Bu cümlələrdən birinci cümlədə " tried" və " hanged" xəbərləri " and" bağlayıcısı ilə bağlanıb " başı bozuk" mübtədası ilə uzlaşır. İkinci cümlədə **" assaulted"** və **" murdered "** xəbərləri " and " bağlayıcısı ilə bağlanıb **"Filibe refugees"** mübtədası ilə uzlaşır.

3.**İn Kizanlik , Judes and Muslums were pillaged , tortured and murdered by Bulgarians** – Kızanlıkda yəhudilər və müsəlmanlar bolqarlar

tərəfindən qarət edildilər , əzablara məruz qaldılar və öldürüldülər .Üçüncü cümlədə isə " pillaged" , " Tortured" xəbərləri vergüllə ayrılıb " murdered" xəbəri ilə " and bağlayıcısı ilə bağlanır və xəbərlər **" Judes"** və **" Muslims"** mübtədaları ilə uzlaşır.

Sadə cümlələr cümlənin qrammatik əsasını təşkil edən baş üzvlərə - tərkibə görə iki növə ayrılır: **cüttəkibli və təktərkibli cümlələr.** Baş üzvlərin hər ikisinin iştirakı ilə qurulan sadə cümlələrə cüttərkibli cümlələr deyilir. Cüttərkibli cümlələrə adətən fikir predmeti mübtəda və mübtəda qrupu şəklində , fikir predmetinin hərəkət və əlaməti xəbər və ya xəbər qrupu şəklində ifadə olunur:

1.**The war aims of the Russians conguerors of Bulgaria insured massive Muslim civilian casualties -** Bolqarıstanın rus qəsbkarlarının müharibə məqsədləri mülki müsəlman əhalisinin kütləvi itkilərinə zəmanət verdi.

2.**Turkish refugees in western Bulgaria went to Sofia or into Bosnia and Uskup** – Qərbi Bolqarıstanda olan türk qaçqınları ya Sofiyaya , ya Bosniyaya, ya da Üsküpə getdilər.

3.**They raised the revolutionary banner in central Bulgaria in the towns of Koprivshtitsa , Panagiurishte and Kilsura** - Onlar mərkəzi Bolqarıstanda Koprivştitsa, Panaqiurişte və Kielsura şəhərlərində inqilab bayrağı qaldırdılar. Bu cümlələrdə hər iki baş üzv iştirak etdiyindən bunlar cüttərkibli cümlələrdir. Belə ki, birinci cümlədə " Turkish refugees " mübtəda , " went" xəbər, üçüncü cümlədə isə " raised" xəbərdir.

Cümlənin quruluş əsasını və bütövlüyünü əmələ gətirən mübtəda və xəbər məzmun və qrammatik cəhətdən əlaqədardır. Baş üzvlərin qarşılıqlı əlaqəsi dedikdə , mübtədanın əlamətinin xəbərlə ifadəsi başa düşülür. Cüttərkibli cümlələr quruluşca müxtəsər və geniş olur. Müxtəsər cüttərkibli cümlələr yalnız baş üzvlərdən ibarət olur:

1.**Tirnova fell -** Tirnova süquta uğradı.

2**.Christian villages were plundered** – Xristian kəndləri talan edildi.

Bu cümlələrdən birinci cümlədə " Tirnova " mübtəda , " fell " xəbər, ikinci **cümlədə " Christian villages "** mübtəda , **" plundered"** isə xəbərdir.

Geniş cüttərkibli cümlələr ikinci dərəcəli üzvlərin hesabına yaranır .

1.**The Shipka Rass over the Balkan Mountains were taken on 19 July** – Balkan dağlarından o tərəfə olan Şipka qalası iyulun 19-da alındı.

2.**Russia declared war on 24 april 1877** – Rusiya 1877-ci ilin aprelin 24- də müharibə elan etdi.

Yuxarıdakı cümlələrdə baş üzvlərlə yanaşı ikinci dərəcəli üzvlərdə iştirak etdiyindən bu cümlələr geniş cüttərkibli cümlələr hesab olunur.

Ədəbiyyat siyahısı

1.Абдулкасимова Т.Н. Инотонационно – семантический анализ восклицательных речевых единиц в английском и узбекском языках.Кандидатская дисертация.Москва,1969.

2.Бархударов Л.С. Структура простого предложения современного английского языка.Москва, « Высшая школа »,1969.

3.Виноградов В. Основные вопросы синтаксиса предложения // Вопросы грамматического строя. Зд-во АН СССР.М.,1955.

4.Rəhimov İ.,Hidayətzadə T. İngilis dilinin praktik qrammatikası.Bakı,1996.

5.Vəliyev S. Türk dillərində sadə cümlə .Bakı, “ Elm”,2005.

6.İlyish B.A.The structure of Modern English.Leningrad,1971.

МАМЕДОВА СВЕТЛАНА НАСИБ

ПРОСТОЕ ПРЕДЛОЖЕНИЕ В СОВРЕМЕННОМ АНГЛИЙСКОМ ЯЗЫКЕ И ЕГО ЛИНГВИСТИЧЕСКИЕ ОСОБЕННОСТИ

РЕЗЮМЕ

Проблема простого предложения — одна из наиболее актуальных областей синтаксиса, проблема одновременно сложная и дискуссионная, а также широкая и многогранная. Сюда относится двусоставное предложение, строение его главных членов, подлежащее и сообщение, место главных и второстепенных членов в предложении, односоставные предложения и их виды, виды по назначению и интонации и т. д. Простое предложение выражает только законченную мысль.Простое предложение состоит из подлежащего и группы новостей, исходя из его состава.Простые предложения делятся на одинарные и двойные предложения в зависимости от их содержания.В двойном предложении участвуют оба главных члена. на два типа - краткие и широкие предложения. В кратких предложениях участвуют только главные члены. В кратких предложениях подлежащее кратких предложений зависит от языкового выражения логически категоризированного предложения, выраженного в форме сообщения, и сказуемое в форме известия.В длинных предложениях, кроме главных членов, участвуют второстепенные члены.Расширенные предложения Это тип предложения, образованный с участием детерминации, непосредственной и опосредованной законченности,наречий,нескольких одинаковых второстепенных членов в односоставных предложениях . Один из членов не участвует. Если главная часть односоставных предложений выражена словами в именительном падеже, такие предложения называются именительными предложениями. Именительные предложения – это предложения, подтверждающие наличие предмета посредством интонации.

Ключевые слова: Структура предложения, короткое предложение, расширенное предложение,подлежащие , сказуемое, лингвистика, специфическая структура, связка, сложное, сравнительное, интонация.

Mammadova Svetlana Nasib

A simple sentence in modern English and its linguistic features

Summary

The simple sentence problem is one of the most relevant areas of syntax. This issue is both complex and controversial, as well as wide and multifaceted. This includes a two-part sentence, the structure of its main members, the subject and the message, the place of the main and secondary members in the sentence, single-part sentences and their types, types according to purpose and intonation, etc. A simple sentence expresses only a finished idea. A simple sentence consists of a subject and a news group based on its composition. Simple sentences are divided into single and double sentences based on their content. Both main members are involved in a double sentence. divided into two types - brief and broad sentences. In brief sentences, only the main members are involved. In brief sentences, the subject of the brief sentences depends on the language expression of the logically categorized sentence expressed in the form of a message, and the predicate in the form of news. In the long sentences, in addition to the main members, secondary members are involved. Broad sentences It is a type of sentence formed with the participation of determination, unmediated and mediated completeness, adverbs, several identical secondary members. In single-component sentences, ba. One of the members does not participate. If the main part of single-component sentences is expressed by words in the nominative case, such sentences are called nominative sentences. Nominative sentences are sentences that confirm the existence of the object by means of intonation

Key words: Sentence structure, unextended sentence. extended sentence, subject, predicate, linguistics. specific structure, conjunction, complex, comparative, intonation.

Redaksiyaya daxil olma tarixi: 07.12.2022
Çapa qəbul olunma tarixi: 28.12.2022
Rəyçi: dos. İsmayılova Aygün İdris qızı
tərəfindən çapa tövsiyə olunmuşdur

RƏCƏBOVA RAMİZƏ XANƏHMƏD QIZI
AzMİU
Azərbaycan dili və pedaqogika
kafedrasının dosenti, f.ü.f.d.
ramiza.rajabova@gmail.com
İSMAYILOVA MİNAYƏ ABBAS QIZI
AzMİU
Azərbaycan dili və pedaqogika kafedrasının baş müəllimi
mina.ismayil@mail.ru

DİL KATEQORİYALAŞMASININ KOQNİTİV ASPEKTLƏRİ

Ontoloji mahiyyəti əksər dilçilər tərəfindən tanınan qrammatik kateqoriyalardan fərqli olaraq, leksik kateqoriyaların statusu tədqiqatçılar tərəfindən birmənalı olaraq daha az müəyyən edilir. N.N.Boldırevə görə, leksik və qrammatik kateqoriyalar dilin müxtəlif: epistemoloji və ontoloji aspektləri ilə bağlıdır. Onların fərqliliyi dilin və varlığın təbiətini dərk etmək ehtiyacı ilə müəyyən edilir. Leksik kateqoriyalaşma təbii obyektlərin və insanın daxili aləminin obyektlərinin təsnifatının linqvistik analoqudur. O, dilin epistemoloji funksiyasını həyata keçirir. Qrammatik kateqoriyalaşma dilin özünün ontologiyasını, onun müəyyən semioloji sistem kimi mövcudluğunu və ona həvalə edilmiş funksiyaların yerinə yetirilməsini təmin edən təbii dil kateqoriyalarına bölünməsini əks etdirir.

Başqa sözlə desək, bir növ "zaman mövcudluğu" var ki, belə halda zamanın qavranılması müəyyən situasiyalarda zaman içində cisim və hadisələrin mövcudluğu ilə əlaqələndirilir. Onlara münasibətdə bir insan istinad nöqtəsindən - danışma anından istifadə edir. Bu halda zaman qavrayışı, xüsusən də qrammatikada konseptuallaşdırılır və feilin qrammatik formalarında qəti ifadəsini tapır. Zamanın leksik təsnifatında o, substantiv formasiyalarla təmsil olunur. Görünür, bizdə "zamanın mövcudluğu" var ki, bu da bizə zamanı ətraf aləmin müstəqil obyekti kimi qavramağa imkan verir ki, bu da bu və ya digər müvəqqəti obyektin hadisə xarakteri daşıyan vəziyyətə daxil olmasına gətirib çıxarır. Dünyanın müxtəlif səviyyəli və əhəmiyyətli kateqoriyalar siyahısı şəklində təsnifatı baxımından zamanın ideoqrafik təsviri, bunun əsasında dünyanın konseptuallaşdırılması həyata keçirilir. Məqalədə zaman bir kateqoriya kimi nəzərdən keçirilir. Burada müxtəlif alimlərin nöqteyi-nəzəri araşdırılır. Müxtəlif dil daşıyıcılarında zamanın necə qavranılması məsələsinə diqqət yetirilir.

Açar sözlər: zaman, kateqoriya, koqnitiv, müxtəlif dillər, dünya modeli
Ключевые слова: время, категория, познание, разные языки, модель мира
Keywords: time, category, cognitive, different languages, world model

Zaman ideyası təfəkkürün kateqoriyalı şəbəkəsində və hər bir mədəniyyətin qurduğu dünya modelində açardır [2]. Koqnitiv metafora nəzəriyyəsi sahəsində mütəxəssislər iddia edirlər ki, insan zamanın anlaması bir-birini ardıcıl dəyişən hadisələrin hərəkətlərini müşahidə edərkən başa düşmüşlər. Deməli, dünyanın demək olar ki, istənilən dilində temporallıq məkan və hərəkət baxımından metaforik şəkildə ifadə oluna bilər: müq.: rus dilində: *время идет (*летит, ползет); ingilis dilində: *time* flows *on forever, time* flies.

Koqnitiv metafora nəzəriyyəsi nöqteyi-nəzərindən zaman ikinci dərəcəli konseptuallaşdırmanın nəticəsidir ki, bunun nəticəsində zaman anlayışları məkan və hərəkət anlayışlarının strukturunu sonuncunun linqvistik ifadələri ilə birlikdə köçürür. Bu nəzəriyyənin tərəfdarları vizual qavrayış ekologiyasının müddəalarında dəstək axtarırlar [5; 6], buna görə zaman birbaşa müşahidə edilə bilmədikdə illüziyadır. C.Gibson öz təcrübələrinin nəticələrinə əsaslanaraq belə nəticəyə gəlir ki, bizim qəbul etdiyimiz hər şey faktura səthləri, onların sərt və dəyişməz bir mühitdə baş verən dəyişiklikləridir (hadisələridir). Temporallıq təbiətinə fenomenoloji baxış xarici mühitin əhəmiyyətini inkar etmir, lakin təkid edir ki, müvəqqəti təcrübə xarici sensor-motor təcrübənin məhsullarının konseptuallaşdırılmasının nəticəsi kimi qəbul edilə bilməz.

Daxili, subyektiv, müvəqqəti təcrübə xarici, sensor-motor kimi konseptuallaşdırmadan əvvəldir. Məsələ burasındadır ki, stimul haqqında multimodal məlumatı inteqral qavrayışda əvvəli və sonranı, eləcə də proqnozlaşdırılan qavrayışları vahid qavrayış kontinuumunda birləşdirməyə imkan verən neyrofizioloji mexanizm (qavrayış momenti) bədənin xarici mühitdəki təhlükəli və tam sürprizlərlə qarşılıqlı əlaqəyə reaksiyası kimi meydana gəldi. Buna görə də müvəqqəti quruluşun idrak modelləri özlüyündə fərdin sensor-motor təcrübəsinin məhsuludur. Lakin belə bir fərziyyə müvəqqətiliyin daxili mənşəyinə zidd deyil. Psixoloqlar insanın qavrayışından asılı olmayaraq müddətlilik və eyni zamanlılığı birbaşa və sözün həqiqi mənasında hiss edə bilməsi haqqında çox yazırlar. Xarici dəyişikliklər, yəni hərəkət, bunun sayəsində zaman konseptini formalaşdırır. Bu hisslər beynin qabığının görmə bölməsində və onun digər hissələrindəki fizioloji prosesləri ilə sıx bağlıdır. Koqnitiv metafora bu hisslərin haradan gəldiyini izah etmir [4].

Alimlər arasında mübahisələr davam edir, lakin bir şey şübhə doğurmur. Hərəkət, yeri dəyişmə insan üçün əsas rol oynayır, onun yaşaması hərəkət edən obyekti qavramaq qabiliyyətindən asılıdır. Körpənin doğulduğu andan kosmosda müstəqil hərəkət etməyi öyrənməmişdən əvvəl də ətrafındakı dünyanı axın içində olduğu kimi qəbul etdiyinə dair sübutlar da var. V.İ.Karasikin [1] ifadəsi ilə desək, temporallıq, bir tərəfdən universallaşmaya məruz qalan semantik sahədir (bundan əlavə, demək lazımdır ki, dünyanın əksər dillərindəki hər bir cümlədə təsvir olunan hadisənin vaxtını göstərən qrammatik və/və ya leksik vasitələr var; situasiyanın məkan və səbəb aspektləri belə məcburi linqvistik statusa malik deyildir), lakin digər tərəfdən orijinallıq ifadə edir. Beləliklə, ekspertlər razılaşırlar ki, zamanın konkret dildə (və

təfəkkürdə) ifadəsi başqa şeylərlə yanaşı, feilin kateqoriyalı klasterinin özünəməxsusluğundan da asılıdır [1, 184].

Temporal konsept artıq dərk olunmayan hərəkət terminlərində yenidən işlənir. Amma "müddətliliyin" leksik konsepti hərəkət terminlərində özünü büruzə vermir. "Temporal matrisa" kimi zaman qeyri-məhdud hərəkət feillərinin köməyi ilə ifadə tapır. "Temporal an" və ya "temporal hadisə" kimi təqdim olunan zaman uyğun leksik anlayışlara təkrar emal olunur və deyktik hərəkət feilləri ilə ötürülür. Məqalə müəllifi [11] ingilis və türk dillərinin materialı əsasında metaforik mənalarda işlənən hərəkət feillərini müqayisə edərək, ingilisdillilərin zamanın daha mürəkkəb və ətraflı təsvirinə əsaslanaraq "Time as a moving entity" metaforasına əsaslandığını irəli sürür.

Birincinin konseptual təşkilediciləri temporal təcrübənin daha çox nüansları ilə zəngin olur: *time creeps / crawls / drags* və s. Tədqiqatçı öz nəticəsini ədəbiyyatdan, böyüklər və uşaqların birbaşa sorğularından topladığı dil faktlarına əsaslanır. İngilis dilindən fərqli olaraq, türk dilində hərəkət tərzinin nüanslarında çox müxtəliflik göstərilmir. Müəllif eyni zamanda L.Talminin dillərin tipologiyasına da istinad edir [16; 17].

L.Talmi hərəkət yolunu hadisənin dominant xüsusiyyəti kimi qəbul edərək, bütün dilləri iki qrupa bölməyi təklif etdi. Birinci qrup dillərdə (feil çərçivəli dillər) bu xüsusiyyət, bir qayda olaraq, yalnız feillərin semantikası (çıxmaq, yüksəlmək, girmək), ikinci qrupda (peyk çərçivəli dillər) ədatlar və ya prefikslər ilə ifadə olunur: *go* out, *go* up, *go* in. Birinci qrup dillərə türk dilindən əlavə, semit, roman, hind, yapon, Koreya, bask, müasir yunan, eləcə də lal-kar amerikalıların və hollandların dili daxil idi. İkinci qrupa german dili ilə yanaşı, slavyan, fin-uqor və Cin dilləri də daxil idi [12; 13; 14]. Qeyd etmək lazımdır ki, L.Talminin fərqlənən hərəkət əlamətlərinə əsaslanan tipologiyası, yəqin ki, tam deyil. Bundan əlavə, hərəkət istiqamətindən, yəni dildə mütləq ifadə olunan bir işarədən əlavə, daha bir işarəni - hərəkət metodunu köçürmək olar. Bu halda, ingilis, rus (S dilləri) kimi dillərdə feillərin aparıcı semantik xüsusiyyəti məhz hərəkət tərzidir və hərəkət istiqaməti ədat və prefikslərlə ifadə olunur. Türk dili (V dilləri) kimi dillər, lazım gələrsə, hərəkət tərzinin əlamətini ifadə etmək üçün tabeli feili konstruksiyalardan istifadə etməyə məcbur olurlar, çünki əsas feil yalnız hərəkət istiqamətini ifadə edir və bu, sintaktik quruluşu çətinləşdirir. Nəticədə nitqdə hərəkət tərzi haqqında məlumata çox az yer ayrılır. Məsələn, evə koşarak girdi cümləsinin əvəzinə türk dili daşıyıcısı sadəcə olaraq evə girdi deyərdi [11]. Buna görə də, bu tipoloji qrup dillərində (feil çərçivəli dillər) hərəkət tərzi yalnız kontekst üçün vacib olduqda, anlaşılmazlıq təhlükəsi yarandıqda dəqiqləşdirilir.

Deməli, S qrupu dillərində (peyk çərçivəli dillər) hərəkət tərzinin nüanslarını ifadə edən hərəkət feillərinin zəngin paradiqmasına rast gəlinməsi təəccüblü deyil. Özkalışqan [11: 240-241] məqaləsində türk və ingilis dillərində bədii ədəbiyyatdan və mətbuatdan seçmə nəticəsində alınmış hərəkət tərzi əlamətini mənalandıran

feillərin siyahıları (müq.: ingilis dilində 145, türk dilində 41), həmçinin öz doğma danışanları ilə birbaşa ünsiyyəti (müq.: ingilis dilində 95 və türk dilində 34) vermişdir. Yuxarıdakı deyilənlər hərəkət edən obyektlə bağlı zamanın türk dilində ifadəsinə aiddir [11].

Yuxarıda qeyd edildiyi kimi, məqalənin müəllifi ingilis və türk kimi müxtəlif dillərdə danışanların şüurunda, dillərin strukturlarında fərqliliklər səbəbindən hərəkət edən zaman təsvirlərinin məzmununda fərqliliklər olduğunu təklif edir. Türk dili daşıyıcılarının şüurunda zamanın hərəkət edən zaman obrazları ingilis dil daşıyıcıların şüurunda olduğundan daha bulanıq, periferik olur. Əgər iki dil növünə aid olan dillərdə danışanların şüurunda psixi obrazlardan danışsaq, D.Slobinin tədqiqatına müraciət etməmək olmaz [15]. Müəllif və onun tədqiqat qrupu ispan və ingilis dillərində danışanlardan bədii ədəbiyyat oxumaqla zehnində yaranan obrazları şifahi yazılı şəkildə təsvir etmələrini istədi.

Koreyalı psixolinqvist K.Oh [10] Koreya və ingilis dillərində danışanlara bir sıra videoçarxlar: burada fərdin müxtəlif hərəkətləri, o cümlədən binadan yavaş-yavaş çıxmaq (binadan trolləmək), yol boyu yorğun yerimək (bir cığırla sürünərək) və s. kimi hərəkətlər göstərildi. Yada salaq ki, Koreya dili V tipoloji qrupa aiddir, ingilis dili isə S-tiplidir.

Təcrübə keçənlər bilinqv idilər və evdə təcrübə keçirdilər. Daha sonra onlara vaxtilə baxdıqları kliplərin təfərrüatları ilə bağlı gözlənilməz suallar verilib. Koreyalılar və amerikalılar, kliplərdəki personajların əlindəki paltar və ya əşyalar kimi hərəkət istiqaməti və ya hərəkətsiz işarələrlə bağlı yaddaş fərqləri göstərmədilər. Bununla belə, amerikalılar hərəkət rejiminin nüansları üçün əhəmiyyətli dərəcədə daha yaxşı yaddaş göstərdilər: addım eni, qol aralığı, hərəkət sürəti. Bu xüsusiyyətlər *stroll* və *trudge* fellərinin semantikasında açıq şəkildə kodlaşdırılmır, lakin bu hərəkət tərzlərinin sensor-motor obrazını təşkil edir. Tədqiqatın müəllifi hesab edir ki, ingilisdillilər müvafiq leksik vahidləri mənimsəyərkən, digər şeylərlə yanaşı, bu və ya digər hərəkət tərzinin bu komponentlərinə xüsusi diqqət yetirirlər. Beləliklə, mövzunun diqqəti linqvistik quruluşun xüsusiyyətləri ilə müəyyən edilir. İngilis və ispan dilində danışanlarla qeyri-verbal tədqiqatlar da göstərir ki, ingilis dilində danışanlar hərəkəti onun rejiminə görə daha yaxşı təsnif edə bilirlər. Müəlliflər [7] bunun dil şəraitindən qaynaqlandığına inanırlar.

D.Slobin [15] öz tədqiqatına, eləcə də digər mütəxəssislərin əldə etdiyi nəticələrə əsaslanaraq ispan və ingilis dillərində eyni hadisəni əks etdirən psixi məzmunun ikonik komponentindəki fərqlərlə bağlı nəticə çıxarır. Məsələn, hər ikisi bir evə qaçan bir insanı təsvir edərsə, ingilis dil daşıyıcısının diqqəti məhz evə daxil olmaq (qaçmaq) üsuluna yönəlmişdirsə, ispan dil daşıyıcısı isə diqqəti vəziyyətin dəyişməsinə yönəldir: əvvəlcə insan özünü bir yerdə (evdən kənarda), sonra başqa yerdə (evin içərisində) tapır. Bunun necə baş verməsi (içəri süründü, girdi, qaçdı və s.) çox da əhəmiyyət kəsb etmir. Müəllif hadisənin görüntülərini hər iki dildə

danışanların beynində bu prosesi sxemləşdirir. Öz fərziyyələrini dəstəkləmək üçün D.Slobin [15, 320] V tipoloji qrupa (ispan, ivrit, yapon) aid olan dillərdə danışanların introspektiv müşahidələrinə istinad edir ki, onlar etiraf edirlər ki, məsələn, qaçış və hərəkət onların şüurunda bir sensor-motor görüşündə heç vaxt birləşmir, lakin bu, ingilis dil daşıyıcısından ola bilər. Daha doğrusu, bu, iki ayrı görüntü, hadisənin iki parçalanmış komponenti olacaq. Buna görə də, diqqət hərəkətə yönəlibsə, tərifinə görə, onun üsuluna yönəldilə bilməz.

Bütün bunlar alimə belə qənaətə gəlməyə imkan verir ki, dil strukturlarının xüsusiyyətlərini nəzərə almadan insan təfəkkürünü tədqiq etmək düzgün deyil. Dilin strukturları üzrə təfəkkürün şərtiliyi dilçilikdə, psixolinqvistikada, ümumiyyətlə, idrak elmində mübahisəli məsələ olaraq qalır; eyni şey məkan və hərəkət baxımından düşünməyə də aiddir. Subyektlərin məkan oriyentasiyası [8], məkan əlaqələrinin qurulması [3], hərəkət edən hadisələri yadda saxlaması [10] ilə bağlı tapşırıqları yerinə yetirərkən mədəniyyətlərarası fərqləri nümayiş etdirən və bununla da burada artıq müzakirə edilən linqvistik nisbilik nəzəriyyəsinin müddəalarını dəstəkləyən tədqiqatlar mövcuddur.

Digər alimlər təfəkkürün dil dəyişkənliyindən asılı olmadığını təkid edirlər və bunu məkan oriyentasiyasının öyrənilməsi [9], hərəkət edən hadisələrin yadda saxlanması [12] üzrə eksperimental tədqiqatlar göstərir. V.İ.Karasikin [1, 101] fikrincə, həqiqət böyük ehtimalla ortadadır və dil dünyanı əks etdirmir, onu şərh edir.

Nəticə etibarilə qeyd edə bilərik ki, hərəkətin aspektini özündə birləşdirən obrazlı təsvirlərdəki fərqlər hərəkət metaforası üzrə qurulan temporallığın koqnitiv modelləri üçün də aktualdır.

Ədəbiyyat:

1. Карасик В. И. Языковой круг: личность, концепты, дискурс. – М.: Гнозис, 2004.

2. Мищенко С. В. Метафоризация мифологизированного времени в различных лингвокультурах: автореф. дис. … канд. филол. наук. – Тверь, 2005.

3. Bowerman M. & Choi S. Shaping meanings for language: Universal and language specific in the acquisition of spatial semantic categories // M. Bowerman & S.C. Levinson (Eds.), Language Acquisition and Conceptual Development. – Cambridge: Cambridge University Press, 2000.

4. Evans V. The structure of time: Language, meaning, and temporal cognition. – Amsterdam; Philadelphia: John Benjamins Pub. Co., 2004.

5. Gibson J. Events are perceivable but time is not // J.T. Fraser & N. Lawrence (Eds.), The study of time II. – New York, NY: Springer-Verlag, 1975.

6. Gibson J. The ecological approach to visual perception. – Boston: Houghton Mifflin, 1979.

7. Kersten A.W., Meissner C.A., Schwartz B.L. & Rivera M. Differential sensitivity to manner of motion in adult English and Spanish speakers. Paper

presented to Biennial Conference of the Society for Research in Child Development, Tampa, Florida, 2003 (April).

8. Levinson S., Kita S., Haun D. & Rasch B. Returning the tables: Language affects on spatial reasoning // Cognition. – 2002. – Vol. 84. – № 2.

9. Li P. & Gleitman L. Turning the tables: Language and spatial reasoning // Cognition. – 2003. – Vol. 83. – № 3.

10. Oh K. Language, cognition and development: Motion events in English and Korean: Doctoral dissertation in Psychology, University of California at Berkeley, 2003.

11. Ozcalişkan Ş. Metaphor meets typology: Ways of moving metaphorically in English and Turkish // Cognitive Linguistics. – 2005. – Vol.16. – № 1.

12. Papafragou A., Massey C., & Gleitman L. Shake, rattle, enroll: The representation of motion in language and cognition // Cognition. – 2002. – Vol. 84. – № 2.

13. Slobin D. Mind, code and text // J. Bybee, J. Haiman & S.A. Thompson (Eds.), Essays on language function and language type: Dedicated to T. Givon. – Amsterdam: John Benjamins, 1997.

14. Slobin D. The many ways to search for a frog: Linguistic typology and the expression of motion events // S. Stromqvist & L. Verhoeven (Eds.), Relating events in narrative: Typology and contextual perspectives. – Mahwah, NJ: Lawrence Erlbaum Associates, 2004.

15. Slobin D. Linguistic representations of motion events: What is signifier and what is signified? // C. Maeder, O. Fischer & W.J. Herlofsky (Eds.), Outside-in – insideout. Iconicity in language and literature 4. – Amsterdam, Philadelphia: John Benjamins Pub. Co., 2005.

16. Talmy L. Lexicalization patterns: Semantic structure in lexical forms // T. Shopen (Ed.), Language typology and semantic description, Vol. 3: Grammatical categories and the Lexicon. – Cambridge: Cambridge University Press, 1998.

17. Talmy L. Toward a cognitive Semantics. – Cambridge, MA: MIT Press, 2000. – 2 vol.

РАДЖАБОВА РАМИЗА
ИСМАИЛОВА МИНАЯ

КОГНИТИВНЫЕ АСПЕКТЫ ЯЗЫКОВОЙ КАТЕГОРИЗАЦИИ

РЕЗЮМЕ

В отличие от грамматических категорий, онтологическая сущность которых признается большинством лингвистов, статус лексических категорий определяется исследователями менее однозначно. По мнению Н.Н. Болдырева, лексические и грамматические категории связаны с разными аспектами языка – гносеологическим и онтологическим. Их разграничение определяется необходимостью осмысления природы языка и бытия. Лексическая

категоризация представляет собой языковой аналог категоризации естественных объектов и объектов внутреннего мира человека. В ней реализуется гносеологическая функция языка. Грамматическая категоризация отражает онтологию самого языка, деление на естественные для языка категории, обеспечивающие его существование как определенной семиологической системы и выполнение возложенных на него функций.

Другими словами, есть своего рода «время бытия», когда восприятие времени оказывается связанным с существованием предметов и явлений во времени в тех или иных ситуациях. По отношению к ним человек использует точку отсчета – момент речи. Такое восприятие времени, в частности, концептуализируется в грамматике и находит категориальное выражение в грамматических формах глагола. В лексической категоризации времени, оно представлено субстантивными образованиями. Мы имеем, по-видимому, «бытие времени», позволяющее воспринимать время в качестве самостоятельного объекта окружающего мира, что обусловливает включение того или иного временного объекта в ситуацию, имеющую для человека событийный характер. Идеографическое представление времени в аспекте категоризации мира в виде списка категорий разного уровня и значимости, на основе которых осуществляется концептуализация мира. В статье время рассматривается как категория. Здесь рассматриваются точки зрения различных ученых. Уделяется внимание вопросу о том, как время воспринимается разными носителями языка.

RAJABOVA RAMIZA
ISMAILOVA MINAYA

COGNITIVE ASPECTS OF LANGUAGE CATEGORIZATION

SUMMARY

Unlike grammatical categories, the ontological essence of which is recognized by most linguists, the status of lexical categories is determined by researchers less unambiguously. According to N.N. Boldyrev, lexical and grammatical categories are associated with different aspects of the language - epistemological and ontological. Their distinction is determined by the need of comprehending the nature of language and being. Lexical categorization is a linguistic analogue of the categorization of natural objects and objects of the human inner world. It implements the epistemological function of language. Grammatical categorization reflects the ontology of the language itself, the division into natural language categories that ensure its existence as a certain semiological system and the performance of the functions assigned to it.

In other words, there is a kind of "being of time", when the perception of time is associated with the existence of objects and phenomena in time in certain situations.

In relation to them, a person uses a reference point - the moment of speech. This perception of time, in particular, is conceptualized in grammar and finds categorical expression in the grammatical forms of the verb. In the lexical categorization of time, it represented by substantive formations. We have, apparently, the "being of time", which allows us to perceive time as an independent object of the surrounding world, which leads to the inclusion of one or another temporary object in a situation that has an event-like character for a person. Ideographic representation of time in terms of the categorization of the world in the form of a list of categories of different levels and significance, on the basis of which the conceptualization of the world is carried out. In the article, time is considered as a category. The points of view of various scientists are considered. Attention is paid to the question of how time is perceived by different native speakers.

Redaksiyaya daxil olma tarixi: 07.12.2022
Çapa qəbul olunma tarixi: 28.12.2022
Rəyçi: f.ü.f.d., dos. Həbibova Könül
tərəfindən çapa tövsiyə olunmuşdur

İBADOVA TÜRKAN SURXAY
Dövlət İmtahan Mərkəzi, məsləhətçi,
Bakı Slavyan Universiteti
Bakı şəhəri, Azərbaycan
e-mail: turkangulamli27@gmail.com

ГЕНДЕРНЫЕ РАЗНОВИДНОСТИ И ИХ ОТРАЖЕНИЕ В ПАРЕМИОФРАЗЕОЛОГИИ РУССКОГО ЯЗЫКА

РЕЗЮМЕ

В статье проведено небольшое исследование гендерных разновидностей, встречающихся в русской паремиофразеологии. Гендер создается обществом как социальная модель женщины и мужчины, определяющая их положение и роль в поведении и его институтах (семья, политическая структура, экономика, культура и образование и т. д.). Гендерные системы различны в разных обществах, но в каждом обществе эти системы асимметричны таким образом, что мужчины и все «мужское» (характеристики, поведение, профессии и т. д.) считаются первичными, важными и доминирующими, а женщины и все вещи «женские» /женщины определяются как второстепенные, социально незначимые и подчиненные. Паремиология находится на стыке фразеологии и фольклора, что делает изучение пословиц и поговорок очень важным с точки зрения современного лингвокультурологического подхода. Паремиология свидетельствует о закрепленных в языке культурных стереотипах. Безусловно, существуют разные возможности для самоидентификации, но анализ большого количества разделов позволяет сделать выводы о доминирующих тенденциях и оценках.

Ключевые слова: гендер, паремиология, фразеология, стереотипы, пословицы

Гендерные стереотипы – обобщенные представления (убеждения) о том, как действительно ведут себя мужчины и женщины. Термин следует отличать от понятия гендерная роль, обозначающего набор ожидаемых образцов поведения (норм) для мужчин и женщин. Появление гендерных стереотипов обусловлено тем, что модель гендерных отношений исторически выстраивалась таким образом, что половые различия располагались над индивидуальными, качественными различиями личности мужчины и женщины. Уже у Платона можно встретить убеждение в отличии всех женщин от мужчин: «…по своей природе как женщина, так и мужчина могут принимать участие во всех делах, однако женщина во всем немощнее мужчины.» (Платон, «Республика», 2016, 45).

Межкультурная коммуникация – это коммуникация между людьми, у которых культурное восприятие отличается. Межкультурная коммуникация как наука появилась недавно. Причиной ее появления послужили взаимодействие различных культур и народов, межэтнические конфликты, возникающие от незнания обычаев, традиций и норм поведения этих культур и народов. Лингвистическая направленность межкультурной коммуникации привела к возникновению нескольких направлений ее развития, так или иначе связанных с лингвистикой. Предметом изучения этих наук является изучение обрядов, стереотипов.

Взаимодействие между людьми не строится на общепризнанных в соответствующей культуре образцах, не может протекать вне закономерностей социального восприятия. Одним из проявлений социальной перцепции и одновременно ее результатом являются стереотипы. Стереотипы – это упрощенные восприятия (например, о поведении, чертах характера, внешности), событиях, фактах и отношениях между ними и т.д., служащие когнитивными образцами для категоризации мира и помогающие человеку адаптироваться в мире и обществе. Мы узнали, что стереотипы делятся на несколько групп, подробно рассмотрели гендерные стереотипы, которые являются частным случаем стереотипа и обнаруживают все его свойства. Гендерные стереотипы представляют собой культурно и социально обусловленные мнения о качествах, атрибутах и нормах поведения представителей обоих полов и их отражение в языке. Гендерные стереотипы очень упрощают реальность, однако в общественном сознании они закреплены прочно и меняются небыстро. В той или иной степени стереотипы – предрассудки воздействуют на каждого человека. Согласно укоренившимся представлениям, женщинам в обществе приписывается меньшая ценность, чем мужчинам. Гендер создается обществом как социальная модель женщин и мужчин, определяющих их положение и их роль в поведении и его институтах: семье, политической структуре, экономике, культуре и образовании и др.. Гендерные системы различаются в разных обществах, однако в каждом обществе эти системы ассиметричны таким образом, что мужчины и все «мужское/маскулинное» (черты характера, модели поведения, профессии и прочее) считаются первичными, значимыми и доминирующими, а женщины и все «женское/ фемининное» определяется как вторичное, незначимое с социальной точки зрения и подчиненное (Бирих А.К., Мокиенко В.М., Степанова Л.И.(2007), 174).

Как утверждают ученые, культуроносную информацию могут содержать единицы любого языкового уровня – звуки, морфемы, слова, фразеологические обороты, предложения, текст. Однако наиболее ярко и выпукло эту информацию передают номинативные единицы - слова, фразеологизмы, пословицы и поговорки.

Так, в семантике фразеологизмов сохранились сведения из истории русского письма, знания о традициях воспитания детей, ремеслах и промыслах, обрядах и верованиях (Бирих А.К., Мокиенко В.М., Степанова Л.И.(2007), 43).

Паремиология находится на пересечении фразеологии и фольклора, что делает изучение пословиц и поговорок весьма значимым с позиции современного лингвистического и культурологического подхода. Паремиология показательна с точки зрения культурных стереотипов, зафиксированных в языке. Наличие разных возможностей для самореализации неоспоримо, однако анализ большого количества единиц позволяет сделать вывод о доминирующих тенденциях и оценках. Для выявления таких тенденций нами проведена выборка из Словаря живого великорусского языка В. Даля. Словарь содержит около 30 тысяч пословиц и поговорок. Это достаточно большой массив позволяет сделать обоснованные заключения(1).

Рассмотренные нами пословицы и поговорки можно отнести к гендерно значимым; большая их часть относится к женщинам: бабе, невесте, жене и т.д. Значительная часть пословиц и поговорок относится ко всем людям независимо от их пола, например, «не годами старость красна – делами», «легче прожить, чем нажить». Таким образом, гендерный фактор не занимает лидирующего положения в общем массиве русских пословиц и поговорок (Гудок В.С.(1967), 197).

А также следует отметить ярко выраженные два явления паремиофразеологии: андроцентричность, то есть отражение мужской перспективы и отражение женского мировидения. По принадлежности к семантическим областям можно выделить следующие группы:

Супружество (быт, хозяйственная деятельность, взаимозависимость мужа и жены, главенство мужа, насилия в семье, женитьба): Первую дочь по семье бери, вторую – по сестре.Жена не стекло (можно побить).Выбирай корову по рогам, а невесту по родам (по родителям). Жена мужу - петый кус. Жена – кабальный батрак.Величина мужского пространства – реальности значительно больше женского. Женщина выступает в качестве объекта. Бог бабу отнимет, так девку даст.

Также имеет место оппозиция «мужское – женское» с коннотациями «правильное – неправильное»: Муж пашет, жена пляшет.Муж в поле пахать, а жена руками махать. Муж в двери ногою, а жена в окно, и с головою. В этой связи мужчине приписывается ответственность за поведение женщины: Мужик в оба глядит, а женка промеж глаз норовит.

Хотя женщина в нескольких пословицах представлена как не человек, в адрес мужчин есть тоже подобные высказывания: Не женат – не человек.

Моральные предписания адресованы также не только женщинам, но и мужчинам. Обнаруживается свод правил для мужчины, в котором осуждается

мужская безнравственность: Жена по мужу честна.У кого на уме молитва да пост, а у него бабий хвост.

Пословицы такого типа условно отнесены к андроцентричным, так как в них не определена мужская или женская перспектива. Такие пословицы не единичны и отражают общечеловеческую перспективу без различия пола: На рать сена не накосишься, на смерть деток не нарожаешься.

Отрицательный образ женщины присутствует в картине мира, рисуемой русской паремиофразеологией. Но присутствуют в ней и женская, и общечеловеческая перспективы, что несколько уравновешивает андроцентричность. Супружество, семья рассматривается не как изолированная часть общества, а в тесном взаимодействии с остальными членами рода: В семье и каша гуще.Кабы куст был немил, соловей гнезда бы не вил.Отсюда – широкая представленность родителей мужа и жены, бабушек и дедушек, кума и кумы, свахи.Под добрую сваху комар носа не подточит.

В целом жизнь женщины представлена подробно и не ограничивается лишь деятельностью в домашнем хозяйстве. Большое количество паремий тематизирует внедомашние сферы деятельности женщины, в допустимых для того времени пределах: знахарство, акушерство, ворожба, о чем свидетельствует и второе значение слова «бабка» (повитуха, акушерка).(2)

Отражена не только прямая зависимость жены от мужа, но и обратная. Особенно это касается пожилых супругов: Старый муж ворчит – журчит, раздевать, разувать велит.Чего жена не любит, того мужу не едать.

В целом старой женщине и вдове отведено важное место. Вдовство давало женщинам определенные преимущества, юридические права, если она имела детей. В языке это отразилось в виде сочетания матерная вдова.

На фоне общей картины можно подчеркнуть противопоставления полов вне связи с их социальными функциями жен, мужей и т.д. В этой группе доминирует андроцентризм.

Есть небольшая группа пословиц, отражающих семейное насилие, иногда она имеет форму рукоприкладства: В стары годы бывало – мужья жен бивали; а ныне живет, что жена мужа бьет.Я ее палкой, а она меня скалкой.

Женщина не рассматривается как слабое существо, физическая слабость женщины также не отражена в паремиях. Наоборот, женщины проявляют свою волю и решительность вопреки попыткам мужчин им этой воли не давать: Я и баба, я и бык, я и лошадь, и мужик.С ухватом баба хоть на медведя.

Важную роль играет возраст женщины: большое число пословиц и поговорок, представляющих молодую девушку, особенно в роли невесты. Эта группа паремий одна из самых многочисленных: Невеста без места, жених без ума. Девушка тогда родится, когда в невесты годится.У невесты женихов сто один, а достанется один.С вечера девка, с полуночи молодка, а по заре хозяюшка (Гамидов И.Г. (2017), 67).

Таким образом, не отрицая наличия андроцентричности, все же следует заметить, что имеют место и противоположные тенденции.

Наличие «женского голоса» и женского мировидения в картине мира, создаваемой русской паремиологией, неоспоримо. На наш взгляд, картина мира, отражаемая женским языковым «Я» передает не природные женщине области действительности, а показывает, в каких сферах общественной жизни и социальных институтах участие женщины допускалось и в какой степени. «Женский голос», в котором преобладают печаль, выбор из двух зол меньшее, страдание, но и эмоциональность, гуманность, лишь подчеркивает неудобства для женщин этой вынужденной замкнутости в узкой сфере социальных отношений. Вместе с тем имеет место решительность, проявление своей воли (Успенский Л. (1964), 145).

Взаимодействие между людьми не строится на общепризнанных в соответствующей культуре образцах, не может протекать вне закономерностей социального восприятия. Одним из проявлений социальной перцепции и одновременно ее результатом являются стереотипы. Стереотипы – это упрощенные понимания (например, их поведении, чертах характера, внешности), событиях, фактах и отношениях между ними и т.д., служащие когнитивными образцами для категоризации мира и помогающие человеку адаптироваться в мире и обществе. Мы узнали, что стереотипы делятся на несколько групп, подробно рассмотрели гендерные стереотипы. Гендерные стереотипы - сформировавшиеся в культуре обобщенные представления (убеждения) о том, как действительно ведут себя мужчины и женщины.

Гендер создается обществом как социальная модель женщин и мужчин, определяющих их положение и роль в поведении и его институтах (семье, политической структуре, экономике, культуре и образовании, и др.). гендерные системы различаются в разных обществах, однако в каждом обществе эти системы ассиметричны таким образом, что мужчины и все «мужское/маскулинное» (черты характера, модели поведения, профессии и прочее) считаются первичными, значимыми и доминирующими, а женщины и все «женское/ фемининное» определяется как вторичное, незначимое с социальной точки зрения и подчиненное(3).

Наличие «женского голоса» и женского мировидения в картине мира, создаваемой русской паремиологией, неоспоримо. На наш взгляд, картина мира, отражаемая женским языковым «Я» передает не природные женщине области действительности, а показывает, в каких сферах общественной жизни и социальных институтах участие женщины допускалось и в какой степени.

Большее количество фактического материала не только обогащает науку, но и помочь языковедам в изучении тенденций развития языковых стереотипов в русском языке.

Литература:

Гамидов И.Г. (2017). Философия грамматики паремио-фразеологических единиц, Баку-Мутарджим, 368 с.

Булатов М.А. (1958). Крылатые слова, М.

Виноградов В.В. (1977). Основные типы лексических знаний, М., Наука,

Мокиенко В.М.(1980). Славянская фразеология, М., Высшая школа.

Молотков А.И. (1977). Основы фразеологии русского языка, Л.

Потебня А.А (1976). Эстетика и поэтика, М.

Рыбникова М.А.(1961). Русские пословицы и поговорки, М.

Гей Н. (1967). Искусство слова, М.

Абдуллаев К.М.(2010). О трансъязыковой природе фразеологии//В пространстве языка и культуры. Звук, знак, смысл. (Сб.ст. в честь 70-летия В.А.Виноградова), М.

Гудок В.С.(1967). Афоризмы и пословицы//Вопросы русской литературы, Львов

Успенский Л.(1964). Коротко об афоризмах//Афоризмы. Наука., Л.

Бирих А.К., Мокиенко В.М., Степанова Л.И.(2007). 3-е издание. Русская фразеология. Историко-этимологический словарь. АСТ-Хранитель., М.

Платон, «Республика», 2016, АСТ, 448

GENDER NÖVLƏRI VƏ ONLARIN RUS DILININ PAREMIO-FRAZEOLOGIYASINDA ƏKS OLUNMASI

XÜLASƏ

Məqalədə rus paremio-frazeologiyasında rast gəlinən gender növlərindən ibarət kiçik araşdırma yer alıb. Gender cəmiyyət tərəfindən davranış və onun institutlarında (ailə, siyasi quruluş, iqtisadiyyat, mədəniyyət və təhsil və s.) mövqe və rolunu müəyyən edən qadın və kişilərin sosial modeli kimi yaradılır. Gender sistemləri müxtəlif cəmiyyətlərdə fərqlidir, lakin hər bir cəmiyyətdə bu sistemlər elə asimmetrikdir ki, kişilər və hər şey "kişi / kişi" (xarakter xüsusiyyətləri, davranışlar, peşələr və s.) əsas, əhəmiyyətli və dominant hesab olunur və qadın və hər şey "qadın/qadın" ikinci dərəcəli, sosial əhəmiyyətsiz və tabe olan kimi müəyyən edilir. Paremiologiya frazeologiya ilə folklorun kəsişməsində yerləşir ki, bu da atalar sözləri və məsəllərin öyrənilməsini müasir linqvokulturoloji yanaşma baxımından çox əhəmiyyətli edir. Paremiologiya dildə sabitlənmiş mədəni stereotiplər baxımından göstəricidir. Özünü identifikasiya üçün müxtəlif imkanların olması mübahisəsizdir, lakin çox sayda bölmənin təhlili dominant tendensiyalar və qiymətləndirmələr haqqında nəticə çıxarmağa imkan verir.

Açar sözlər: gender, paremiologiya, frazeologiya, stereotiplər, atalar sözləri

GENDER VARIETIES AND THEIR REFLECTION IN THE PAREMIO-PHRASEOLOGY OF THE RUSSIAN LANGUAGE

RESUME

The article includes a small study of gender types found in Russian paremio-phraseology. Gender is created by society as a social model of women and men that determines their position and role in behavior and its institutions (family, political structure, economy, culture and education, etc.). Gender systems are different in different societies, but in every society these systems are asymmetrical in such a way that men and all things "masculine" (characteristics, behaviors, professions, etc.) are considered primary, important and dominant, and women and all things which are "feminine" /woman' are defined as secondary, socially insignificant and subordinate. Paremiology is located at the intersection of phraseology and folklore, which makes the study of proverbs and sayings very important from the point of view of the modern linguistic and cultural approach. Paremiology is indicative of cultural stereotypes fixed in language. There is no doubt that there are different possibilities for self-identification, but the analysis of a large number of sections allows us to draw conclusions about dominant trends and evaluations.

Key words: gender, paremiology, phraseology, stereotypes, proverbs

Redaksiyaya daxil olma tarixi: 07.12.2022
Çapa qəbul olunma tarixi: 28.12.2022
Rəyçi: доц. Мина Кулиева
tərəfindən çapa tövsiyə olunmuşdur

LALƏ VÜQAR QIZI RASULOVA
lale.haciyeva.1994@gmail.com
AMEA Nəsimi adına Dilçilik İnstitutu

"CODEX CUMANICUS"DA QRAMMATI ƏLAQƏLƏR VƏ ONLARIN IFADƏ VASITƏLƏRI

Xülasə

Dilçilik ədəbiyyatında cümləni təşkil edən sözlər və söz birləşmələri arasında həm məna, həm də qrammatik əlaqə olduğu qeyd edilir. Sözlərin morfoloji baxımdan dəyişməsi və sintaktik cəhətdən birləşməsi nəticəsində meydana gələn əlaqə qrammatik və ya sintaktik əlaqə adlanır. "Kodeks"də sözlər arasında işlənmiş qrammatik əlaqələr qədim yazılı abidələrimizin dilində və müasir Azərbaycan dilində olduğu kimidir-tabesizlik və tabelilik əlaqələri.

Tabesizlik əlaqəsi həmcins üzvlər arasında və tabesiz mürəkkəb cümlənin tərkib hissələri arasında olur. Tabesizlik əlaqəsinin xüsusi formal əlaməti yoxdur, bu əlaqə sadalayıcı intonasiya, yaxud tabesizlik bağlayıcıları ilə meydana çıxır.

Tabelilik əlaqəsi daha geniş yayılmış, söz birləşmələri və tabeli mürəkəb cümlənin komponentləri arasında olur. Bu əlaqənin üç növü ayırd edilir: yanaşma, uzlaşma və idarə.

Bu məqalədə əsərin dilində işlənmiş qrammatik əlaqələrin hər biri haqqında ayrı-ayrılıqda nümunələr əsasında, qədim abidələrimizin dili ilə müqayisəli şəkildə müasir daha ətraflı məlumat veriləcəkdir.

Açar sözlər: Codex Cumanicus, qrammatik əlaqə, tabesizlik, tabelilik, bağlayıcı

Giriş

Dilçilik ədəbiyyatında cümləni təşkil edən sözlər və söz birləşmələri arasında həm məna, həm də qrammatik əlaqə olduğu qeyd edilir. Bunu nəzərə alaraq Y.Seyidov yazır: *"Söz birləşmələri sözlərin məna və qrammatik cəhətdən əlaqələnməsindən əmələ gəldiyinə görə, bu birləşmələrin komponentlərinin münasibətlərindən bəhs edərkən hər iki cəhəti nəzərə almaq lazımdır. Bunlardan biri söz birləşməsinin daxili mahiyyətini, ikincisi isə xarici-formal cəhətinə nəzər yetirmək lazımdır"* [Seyidov, 2006: s.91]. Q.Kazımova görə, "*Dilin sintaktik quruluşundan bəhs edərkən qrammatik əlaqələr ön plana keçir. Qrammatik əlaqə* sözlərin morfoloji cəhətdən dəyişməsi, sintaktik yolla birləşməsi nəticəsində əmələ gəlir. Sərvər, maşın, həyət, sürmək *sözlərinin cümlə şəklinə düşməsi, nisbi bitkin fikir ifadə etməsi üçün* maşın *sözünün təsirlik,* həyət *sözünün yönlük hal şəkilçisi,* sürmək *feilinin zaman və şəxs şəkilçiləri qəbul edərək dəyişməsi, beləliklə,* maşın, həyət *sözlərinin* sürmək *sözü vasitəsilə idarə olunması,* sürmək *sözünün* Sərvər *sözü ilə uzlaşması lazımdır:* Sərvər maşını həyətə sürdü*"* [Kazımov, 2010: s.14]. Sözlərin morfoloji baxımdan dəyişməsi və sintaktik cəhətdən birləşməsi nəticəsində meydana gələn əlaqə qrammatik və ya sintaktik əlaqə adlanır. Türk dillərində, həmçinin

Azərbaycan dilində sintaktik əlaqə növləri min illər boyu demək olar ki, dəyişməmişdir. Məsələn, "Kitabi Dədə Qorqud" dastanında sintaktik əlaqələrdən bəhs edən Q.Kazımov qeyd edir: "*Dastanların dilində cümləni təşkil edən sözlər arasında qrammatik əlaqələr müasir dildə olduğu kimidir – tabesizlik və tabelilik əlaqələrindən ibarətdir. Tabesizlik özünü sadə cümlənin həmcins üzvləri, tabesiz mürəkkəb cümlənin tərkib hissələri arasında göstərir. Məs.: Qalqubanı xan Bayındır yerindən turmış, bir yerə ağ otaq, bir yerə qızıl otaq, bir yerə qara otaq dikdirmiş. Hünəri oğul atadanmı görər, ögrənər, Yoxsa atalar oğuldanmı ögrənür? - cümlələrindən birincisində həmcins üzvlər, ikincisində həmcins üzvlər və tabesiz mürəkkəb cümlənin komponentləri tabesizlik yolu ilə əlaqələnmişdir*" [Kazımov, 2003: s.508]. "Kodeks"də sözlər arasında işlənmiş qrammatik əlaqələr qədim yazılı abidələrimizin dilində və müasir Azərbaycan dilində olduğu kimidir-tabesizlik və tabelilik əlaqələri.

Tabesizlik əlaqəsi. Bildiyimiz kimi, tabesizlik əlaqəsi həmcins üzvlər arasında və tabesiz mürəkkəb cümlənin tərkib hissələri arasında olur. *"Tabesizlik əlaqəsinin xüsusi formal əlaməti yoxdur, bu əlaqə sadalayıcı intonasiya, yaxud tabesizlik bağlayıcıları ilə meydana çıxır. Lakin tabesizlik əlaqəsində olan sözlər, əsasən eyni kateqoriyaya daxil olmalı və eyni qrammatik forma daşımalıdır. Məsələn, ismin adlıq halındakı sözlə çıxışlıq halındakı sözün, sayla feilin və s. tabesizlik əlaqəsində olması, yaxud da sintaktik nöqteyi-nəzərdən yanaşsaq, mübtəda ilə xəbərin, təyinlə tamamlığın, zərfliklə xəbərin və s. tabesizlik əlaqəsində olması mümkün deyildir"* –deyə Y.Seyidov göstərir [Seyidov, 2006: s.101]. Həmcins üzvlər bir-birilə ya sadəcə sadalama intonasiyası, ya da intonasiya və tabesizlik bağlayıcıları ilə bağlanır. "Kodeks"in dilində bütün cümlə üzvlərinin həmcins olduğunu görürük.

Həmcins mübtədalar: *Anıŋ üçün bizgə Teŋeri berir* ***xormat****,* ***sövünç****,* ***egilik****, qaysı heç tügənməs*[*1] "onun üçün Allah bizə heç bitməyən hörmət, sevinc, yaxşılıq verir" (62a/30-37).

Həmcins xəbərlər: *Ol kişi sövünüp qarşı* ***bardı****,* ***öpti****,* ***quçtı*** *ol kələpənni,* ***aştı*** "o mələk sevinərək qarşı vardı, o cüzamlı adamı öpdü, qucaqladı, keçib getdi" (62b/1-24), ***yügündilər****,* ***yalbardılar*** *Yesusqa,* ***baş urdılar*** "yerə uzanaraq İsaya səcdə etdilər, dua etdilər, salam verdilər" (62a/10-11), *çovquçlar neçik* ***söktilər****,* ***eliklədilər****. Neçik xaç üstündə* ***kərdilər*** *daqı* ***öldürdülər*** "böhtançılar böhtan atdılar, ələ saldılar. Onu çarmıxa çəkdilər və öldürdülər" (63b/24-25), *ol saqıtlar kim Kristusnu* ***tuttılar****,* ***qınadılar*** *daqı* ***öldürdülər*** "o silahlarla ki Məsihi tutdular, işgəncə etdilər və öldürdülər" (63b/8-9).

[1] **Nümunələr M.Arqunşah və Q.Günərin "Codex Cumanicus" kitabından götürülmüşdür. A-CC-nin ön səhifəsini, b- isə arxa səhifəsini göstərir**.

Həmcins təyinlər: yarlı, miskin *kişilər yaqşı bitik bilməslər* "yoxsul, bacarıqsız adamlar müqəddəs kitabı bilməzlər" (59a/9), ***baş üstündə altun*** *xaç* ***astrı yarıq*** *bar edi* "başının üstündə çox parlaq bir qızıl xaç var idi" (61b/34-35).

Həmcins tamamlıqlar:..bizim tügənməs tirilik, bizim tügənməs egilik *ol at içində tapar-biz* "bizim əbədi həyatımızı, bizim əbədi yaxşılığımızı o ad içində taparıq" (61b/26-28), ***tükürmək, qamışlar, örkənlər, xaç, xadaqlar, süŋü, tigənək tacı*** *qaysını başına urdılar* "tüpürcək, qamış, kəndirlər, xaç, mismarlar, süngü, tikandan tacı-hamısını başına vurdular" (63b/23).

Həmcins zərfliklər: *yazuqlutur-mən* ***körgənimdən, eşitgənimdən, tutqanımdan, artux yegənimdən, artux içgənimdən*** "gördüyümdən, eşitdiyimdən, tutduğumdan, artıq yediyimdən, artıq içdiyimdən ötrü günahkaram" (61a/4).

Nümunələrdən də göründüyü kimi, əsərdə işlənmiş həmcins üzvlər çox vaxt yalnız intonasiya ilə, bəzən tabesizlik bağlayıcısı olan *daqı* "və" bağlayıcısı ilə əlaqələnmişdir. Eyni bağlanma vasitələrinə tabesiz mürəkkəb cümlələrdə də təsadüf olunur. Məs.: *it ürdi mən tuydım* "it hürdü, mən eşitdim" (57a/17), *sıyır sırtı, qoy qoŋaçı* "arxası inək dərisi, quncu qoyun dərisi" (60a/30), *neçik Yudas öpti* ***daqı*** *Cuhutlar anı tuttular* "Yahuda onu öpdü və yəhudilər onu tutdular" (63b/16), *qaçan friştə ol sözni ayttı,* ***ançaq*** *körünmədi* "mələk bu sözü dedi, ancaq bir də görünmədi" (62b/24). Burada ilk iki tabesiz mürəkkəb cümlə intonasiya vasitəsilə, son iki cümlə isə tabesizlik bağlayıcıları (daqı, ançaq) vasitəsilə bir-birinə bağlanmışdır.

Qeyd etdiyimiz kimi, tabesizlik əlaqəsi uzun illərdən bəri həmcins üzvlər və tabesiz mürəkkəb cümlələrin tərəfləri arasında sabitləşmişdir. Yazılı abidələrimizin dilindən gətirdiyimiz nümunələrə diqqət edək: *Alp yağıda, alçaq çoğıda* "alp adam düşmən qarşısında, ağciyər adam isə döyüşdə bəlli olar" (Əskər, 2000: s.115), *öd keçər, kişi tuymas; Yalnquk oğlı məngü kalmaz* " zaman keçər, insan bilməz; adəm oğlu əbədi qalmaz" (Əskər, 2000: s.118); *Nə mal acısıvü, nə xud yol arnuğı qala hiç,* Səfa ilə əgər ol Kəbeyi-təvafidə hac... *Kişi sıruma döyiməz və gər nə ata idüm,* Bu tağ ilə taşı netə ki, panbuğı həllac (Bürhanəddin, s.279), *Göhər, inci, əqiq, ləli-Bədəxşan, Qızıl, altun, cəvahir, dürrü mərcan* (Dastani-Əhməd Hərami, s.30); *Sərim, çəmənim, baği-bahar ilə həzarım, Tutim, şəkərim, şəhdimü qənd ilə nabatım* (Nəsimi, s.91); *Dörtincisi, şəfaətlü, mürüvətlü, Beşincisi, alb yüräklü, həm heybətlü, Altıncısı, qamulardan qatı qutlu!* (Qisseyi-Yusif, s.76) və s.

Tabelilik əlaqəsi. Cümlənin əsasını təşkil edən tabelilik əlaqəsi daha geniş yayılmış, söz birləşmələri və tabeli mürəkəb cümlənin komponentləri arasında olur. Bu əlaqənin üç növü ayırd edilir: yanaşma, uzlaşma və idarə.

Yanaşma əlaqəsi: Heç bir morfoloji əlamət olmadan sözlərin intonasiya vasitəsilə bir-birilə əlaqələnməsi yanaşma əlaqəsidir. Bu birləşmələrin birinci tərəfi asılı (yanaşan), ikinci tərəfi əsas (yanaşılan) tərəf adlanır. Məs.: *süzük su* "təmiz su" (58b/14), *çəbər kişi* "mahir, bacarıqlı adam; təmiz, saf adam" (82a/14b), *tul xatun* "dul qadın" (81a/10b), *eki qarın ötə kördi meŋü yarıxlıq Teŋrini* "iki qarın arasından gördü əbədi nurun Allahını", *Arı Tından aylı boldu* "Müqəddəs Ruhdan hamilə

qaldı". Bu nümunələrdəki süzük, çəbər, tul, eki, meŋü, Arı sözləri yanaşma əlaqəsi ilə su, kişi, xatun, qarın, yarıxlıq, Tın sözünə tabe olmuşdur. Göründüyü kimi, burada yanaşma əlaqəsinə aid hər hansı bir morfoloji əlamət yoxdur. Bu münasibətlə Y.Seyidov qeyd edir: *"Yanaşma əlaqəsinin belə izahı ona əsaslanır ki, tabelilik əlaqəli söz birləşmələrini əmələ gətirən sözlər arasında ancaq üç növ əlaqə qeyd edilir. Bunlardan ikisinin (uzlaşma, idarə) formal əlaməti vardır, birinin isə (yanaşma) belə əlaməti yoxdur. Əgər belə sözlər arasında dördüncü əlaqə yoxdursa, bu halda uzlaşma və idarənin olmadığı yerdə yanaşma əlaqəsinin varlığı zəruridir. Buna görə də yuxarıdakı tərif yanaşma əlaqəsini müəyyənləşdirmək üçün kifayətləndiricidir"* [Seyidov, 2006: s.127].

Uzlaşma əlaqəsi: Yanaşma əlaqəsindən fərqli olaraq, uzlaşmada birinci əsas tərəf, sonra asılı tərəf gəlir. Müasir türk dillərində, həmçinin Azərbaycan dilində şəxsə və kəmiyyətə görə uzlaşma olur. R.Xəlilov uzlaşma əlaqəsi haqqında yazır: *"Uzlaşma əlaqəsi ilə düzələn birləşmələrdə tabe söz tabeedici sözün qrammatik əlamətlərini qəbul edir və onun formasına düşür. Buna görə də uzlaşma tabelilik əlaqəsinin elə formasıdır ki, burada tabe və tabeedici sözlərin hər ikisi eyni qrammatik formada olur. Azərbaycan dilində uzlaşma əlaqəsi şəxs, kəmiyyət, mənsubiyyət və qismən də hal şəkilçiləri vasitəsi ilə yaradılır"*[Xəlilov, 1960: s.112-113]. Məs.: *başım tezgindi* "başım firlandı" (81a/13), *kün uyaxtı* "gün batdı" (81a/11), *Qabriəl friştə ıdırdı* "Cəbrayıl mələk göndərdi" (76a/2) və s.

Uzlaşma əlaqəsi həm cümlədə mübtəda ilə xəbər arasında, həm də ikinci və üçüncü növ təyini söz birləşmələrinin tərəfləri arasında özünü göstərir. ***Xannıŋ alamları*** *çıqsın,* ***xaçnıŋ yarıqı*** *balqısın* "xanın nişanələri görünsün, xaçın işığı parlasın" (74a/1), ***tamu qabaqını*** *buzup tutqunlarnı sən qutqardıŋ* "cəhənnəm qapısını qırıb məhbusları sən xilas etdin" (72b/15-16), ***təŋiz yeli*** "cənub küləyi" (66a/3), *böri uluydır* "qurd ulayır" (57a/6), *mən saŋa asov etizər-mən* "mən sənə kömək edərəm" (56a/15), *qaçan ol sözni ayttı friştə kütövçigə,* ***Teŋərniŋ yarıqlıxı*** *yarıttı alarnı* "mələk çobana bu sözü deyəndə Allahın nuru onları işıqlandırdı" (61b/6-7).

İdarə əlaqəsi: Əsas sözün tələbi ilə asılı tərəfin ismin müxtəlif hallarında işlənməsinə idarə əlaqəsi deyilir. Burada hal şəkilçisi işlənmiş söz asılı tərəf, digər söz isə əsas tərəfdir. Q.Kazımova görə, *"İsim hallarının hamısı idarə əlaqəsinə xidmət etmir. Adlıq hal subyekt halıdır və cümlədə adətən mübtəda vəzifəsində, yanaşma əlaqəli birləşmələrin (şüşə qab, taxta qapı) birinci tərəfi kimi çıxış edərək təyin vəzifəsində işlənir. Qeyri-müəyyənlik bildirən yiyəlik və təsirlik hallarında olan sözlər (uşaq paltosu, palto geymək birləşmələrinin birinci tərəfl) aid olduğu sözlə yanaşma əlaqəsində olur. Beləliklə, idarə əlaqəsində asılı tərəf dedikdə, ismin yiyəlik, yönlük, təsirlik, yerlik və çıxışlıq hallarında olan (-ın,-in,-un,-ün; -a,-ə; -ı,-i, -u, -ü; -da,-də; -dan,-dən şəkilçili) sözlər nəzərdə tutulur. Həmin halları tələb edən sözlər idarə edən sözlərdir, əsas tərəfdir"* [Kazımov, 2004: s.21]. Məs.: ***Tatar tilgə*** *könəldi* "tatar dilində düzgün danışdı" (81b/32b), ***tuvurmaqannı*** *tuvurdu,*

bilinməgənni *bildirdi* "doğurmayanı doğurdu, bilinməyəni bildirdi" (76a/5-6), *oğuluŋ* ***saa*** *keydirdi türlü türlü* ***keyitlərni*** "oğlun sənə geyindirdi növbənöv paltarları" (71a/4-5), *Ol* ***sözni*** *Kristus bugün qıçqırır daqı aytır* ***xaçdan*** *barça* ***Kristianlarqa*** "Məsih bu gün bu sözü fəryad edir və çarmıxdan bütün xristianlara söyləyir" (63a/38) və s.

İdarə əlaqəsində olan birləşmələrin əsas tərəfi, əsasən, feillərlə ifadə olunur. Bunun da əsas səbəbi feilin məna xüsusiyyətlərindən irəli gəlir. Bu münasibətlə Y.Seyidov yazır ki, feil iş, hal və hərəkət bildirən bir nitq hissəsidir. Hər bir iş, hal və hərəkət isə müəyyən obyekt üzərində görülür və yaxud obyekt və məkanla əlaqədar olur. İkinci tərəfdən, feildə təsir kateqoriyası vardır. Bu xüsusiyyətlər feilə imkan verir ki, o, cümlə daxilində öz ətrafına müxtəlif sözlər toplamaqla feili birləşmələr yaratsın. Belə feili birləşmələrdə feil özü əsas, aparıcı olur, onun ətrafında toplanmış sözlər isə həmin feili bu və ya başqa cəhətdən izah edir. Feil ətrafına toplanan sözlərin əksəriyyəti məhz idarə əlaqəsi ilə ona bağlanır. Bunlar idarə əlaqəsində feilin nə qədər əhəmiyyətli rola malik olduğunu göstərir. Lakin bu o demək deyildir ki, başqa nitq hissələri idaərə edə bilməzlər və yaxud idarə etmək ancaq feilə məxsusdur [Seyidov, 2006: s.120].

Nəticə

Gördüyümüz kimi, qədim yazılı abidələrimizin dilində öz əksini tapmış məna və qrammatik əlaqələr orta əsrlərin ən dəyərli qıpçaq abidələrindən olan "Codex Cumanicus"da da geniş təmsil olunmuşdur. İstər tabesizlik əlaqəsi, istərsə də tabelilik əlaqəsi və onları bir-birinə bağlayan vasitələr müasir türk dillərindən, eyni zamanda Azərbaycan ədəbi dilindən, demək olar ki, fərqlənmir. Əsərin dilindən gətirdiyimiz müxtəlif nümunələr də bunu sübut edir.

İstifadə olunmuş ədəbiyyat

1. Argunşah M., Güner G. "Codex Cumanicus". İstanbul: Kesit Yayınları, 2015, 1079 s.
2. Bürhanəddin Q, Divan, Bakı, "Öndər nəşriyyatı", 2005, 728 s.
3. Dastani-Əhməd Hərami, Bakı, "Şərq-Qərb" nəşriyyatı, 2004, 120s.
4. Xəlilov, R.Y. Müasir Azərbaycan dilində uzlaşma əlaqəsi // - Bakı: Dilçilik məcmuəsi. Nizami adına Ədəbiyyat və Dil İnstitutunun əsərləri, - 1960, XIV c. - s.112-123
5. Kazımov Q. Müasir Azərbaycan dili. Sintaksis, Bakı, "Ünsiyyət", 2000, s.55-61.
6. Kazımov, Q. Ş. Müasir Azərbaycan dili / Q.Ş.Kazımov. - Bakı: Elm və təhsil, 2010. - 500 s.
7. Kazımov, Q. Ş. Azərbaycan dilinin tarixi / Q.Ş.Kazımov. - Bakı: Təhsil, 2003: 255 s.
8. Qul Əli, Qisseyi-Yusif, Bakı, "Şərq-Qərb" nəşriyyatı, 2005, 216 s.

9. Mahmud Kaşğari “Divanü lüğat-it-türk” [4 cilddə] / tərc.edən və nəşrə hazırlayan R. Əskər . – Bakı: Ozan, c. 2. - 2006. - 400 s.
10. Nəsimi İ, Seçilmiş əsərləri, 2 cilddə, II cild, Bakı, “Lider nəşriyyatı”, 2004, 376 s.
11. Seyidov Y. Əsərləri. 15 cilddə, 1 cild., Bakı, “Bakı Universiteti”, 2006, s. 91
12. Seyidov Y. Azərbaycan dilində söz birləşmələri, Bakı, “Bakı Universiteti nəşriyyatı”, 1992.

Л.РАСУЛОВА

ГРАММАТИЧЕСКИЕ ОТНОШЕНИЯ И СРЕДСТВА ИХ ВЫРАЖЕНИЯ В CODEX CUMANICUS

РЕЗЮМЕ

В литературе по языкознанию отмечается, что между словами и словосочетаниями, составляющими предложение, существует как смысловая, так и грамматическая связь. Связь, образующаяся в результате морфологического изменения и синтаксического сочетания слов, называется грамматической или синтаксической связью. Грамматические отношения, сложившиеся между словами в "Кодексе", такие же, как в языке наших древних письменных памятников и в современном азербайджанском языке-отношения подчинения и соподчинения.

Отношение подчинения бывает между членами одного пола и между составными частями подчинительного сложносочиненного предложения. Отношение подчинения не имеет особого формального знака, оно возникает при перечислительных интонационно-подчинительных союзах.

Подчинительные отношения более распространены между словосочетаниями и компонентами подчинительного сложного предложения. Выделяют три вида этих отношений: подход, компромисс и контроль.

В этой статье будут даны современные более подробные сведения о каждом из грамматических отношений, сложившихся в языке произведения, на основе отдельных примеров, в сравнении с языком наших древних памятников.

Ключевые слова: Codex Cumanicus, грамматическая связь, подчинение, подчинение, союз.

L.RASULOVA

GRAMMATICAL RELATIONSHIPS AND THEIR MEANS OF EXPRESSION IN CODEX CUMANICUS

SUMMARY

In the literature of linguistics, it is noted that there is both a meaning and a grammatical relationship between the words and word combinations that make up the sentence. The relation formed as a result of morphological change and syntactic combination of words is called grammatical or syntactic relation. The grammatical

relations developed between words in the "Codex" are the same as in the language of our ancient written monuments and in the modern Azerbaijani language - relations of subordination and subordination.

The relationship of subordination is between members of the same gender and between the constituent parts of a subordinate compound sentence. The subordination relationship has no special formal sign, this relationship appears with enumerative intonation or subordination conjunctions.

Subordinating relationship is more common, between word combinations and the components of a subordinate compound sentence. Three types of this relationship are distinguished: approach, compromise and control.

In this article, modern more detailed information will be given about each of the grammatical relations developed in the language of the work, on the basis of separate examples, in comparison with the language of our ancient monuments.

Keywords: Codex Cumanicus, grammatical relation, subordination, conjunction

Redaksiyaya daxil olma tarixi: 07.12.2022
Çapa qəbul olunma tarixi: 28.12.2022
Rəyçi: filologiya üzrə fəlsəfə doktoru, dosent Elçin İbrahimov tərəfindən çapa tövsiyə olunmuşdur

FƏRİDƏ HÜSEYNOVA
ADNSU

TƏBİİ DİLİN TƏDQİQ EDİLMƏSİNƏ TƏNQİDİ YANAŞMA

XÜLASƏ

Dilçilik və qeyri-dilçilik əsasında yaranan leksik, semantik, qrammatik və funksional əhəmiyyətə malik olan dil vahidlərinin həm də hər bir fərdin ayrı-ayrılıqda maddi, mənəvi, əqli xüsusiyyətlərini, və hətta insanların həyat təcrübəsini əks etdirən bir məzmunun əhəmiyyətinin araşdırılması mühüm bir məsələdir.

Təbii dil emalı (NLP) kompüterlərin təbii dildə mətni və ya nitqi anlamaq və manipulyasiya etmək üçün necə istifadə oluna biləcəyini araşdıran tədqiqat və tətbiq sahəsidir. NLP tədqiqatçıları, insanların dili necə başa düşməsi və istifadə etməsi ilə bağlı bilik toplamaq məqsədi daşıyır ki, kompüter sistemlərinin təbii dilləri başa düşməsi və istənilən tapşırıqları yerinə yetirməsi və manipulyasiya etməsi üçün müvafiq alətlər və üsullar hazırlansın. NLP-nin əsasları kompüter və informasiya elmləri, dilçilik, riyaziyyat, elektrik və elektron mühəndislik, süni intellekt və robototexnika, psixologiya və s kimi bir sıra fənlərə əsaslanır. NLP-nin tətbiqləri maşın tərcüməsi, təbii dildə mətnin işlənməsi və ümumiləşdirilməsi, istifadəçi interfeysləri, və dillərarası məlumat axtarışı (CLIR), nitqin tanınması, süni intellekt və ekspert sistemləri və çoxdillilik kimi bir sıra tədqiqat sahələrini əhatə edir. NLP-nin nisbətən yeni olan və əvvəlki NLP fəsillərində əhatə olunmayan mühüm tətbiq sahəsi dünya miqyasında internet və rəqəmsal kitabxanaların çoxalması səbəbindən kifayət qədər diqqəti cəlb etmişdir. Bir sıra tədqiqatçılar elektron və rəqəmsal kitabxanalardan tam istifadə etmək üçün çoxdilli mətn emalı və çoxdilli istifadəçi interfeysi sistemləri də daxil olmaqla, çoxdilli və ya çarpaz dilli məlumatların axtarışını asanlaşdırmaq üçün müvafiq tədqiqata ehtiyac olduğunu irəli sürmüşlər.

Məqalədə qrammatik cəhətdən formalaşmış, nominativ, denotativ, işarəedici, konnotativ mənalar əsasında təzahür edən dil fenomlərinin nitqdə məna tutumu və üslubi keyfiyyətləri, ifadəlilik, obrazlılıq təsirinin öyrənilməsi qarşıya qoyulmuşdur.

Açar sözlər: Təbii dilin emalı, dilçilik, dil konstruksiyaları, məzmun, məna, mətn, semantika

Təbii dilin emalı (NLP) insan dilinin hesablama modelləşdirilməsi kimi tərif edilə bilər. ‘NLP’ terminindən bir çox hallarda daha məhdud şəkildə istifadə olunur, bu, bəzən maşın tərcüməsi kimi işlədilir, və ya onun informasiya alınması üçün də tətbiq edilməsi kimi işlənməsi istisna edilmir. Təbii dilin emalı (NLP) - nin tətbiqi daha geniş olsa da, bunun bəzən səhvən hesablama dilçiliyi ilə kimi qəbul olunması da ziddiyyət təşkil edir. Bəzən isə təbii dilin emalı (NLP) nın əvəzinə “Dil texnologiyası”, ya da “Dil mühəndisliyi” kimi alternativ terminlərin işlənilməsinə də üstünlük verildiyinin şahidi oluruq.

"Dil" məfhumu "nitq" məfhumu ilə ziddiyət təşkil edir. Məsələn, "Dil və Danışıq Texnologiyası" deyildikdə, biz sadəcə təbii dilin emalı (NLP) -yə istinad edərək , bu terminin daha geniş mənasını izah edə bilərik. Təbii dilin emalı (NLP) mahiyyət etibarilə çoxşaxəli bir sahə kimi dilçiliklə sıx bağlıdır. Təbii dilin emalı (NLP) kimi, formal dilçilik də insan dil modellərinin yaranması və istifadəsindən bəhs etsə də, dilçilikdə işlənən yanaşmalar ciddi şəkildə bir birindən fərqlənirlər. Təbii dilin emalı dilçilik elminin əsasında yaransa da, o dilçilik, hesablama dilçiliyinin bir hissəsi olsa da ondan əhəmiyyətli dərəcədə fərqlənərək statistik metodların əsasında qurulur. Təbii dilin emalı (NLP)-nin həmçinin, idrak elminin əsasını təşkil edən - psixologiya, fəlsəfə, riyaziyyat, xüsusilə məntiq elmləri ilə də sıx bağlılığı var (1, s.612).

Təbii dilin emalı (NLP) idrak elminə əsaslanaraq formal dil nəzriyyələri ilə birlikdə fəaliyyət göstərir; modellər tətbiq edilməklə nəzəriyyələr əsasında maşın dili yaradılır və insanla kompüter arasında ünsiyyət dili kimi ortaya çıxlr. Əlbəttə ki, bunun süni intellekt (Aİ) əsasında yaradılmasına baxmayaraq, bir çoxları onu süni intellekt (AI)-in bir hissəsi kimi hesab etmir.

Təbii dilin emalı (NLP) -nin müxtəlif yarım sahələri var ki, onlar standart dilçilik sahələrinin bəziləri ilə uyğun gəlir.

1. Morfologiya: sözlərin quruluşu, məsələn, "unsually" sözü "un" prefiksindən, adi kökdən və "ly" şəkilçisindən ibarətdir. "composed" sözü compose və "ed" şəkilçisindən ibarətdir.

2. Sintaksis: ifadələrin sözlərdən yaranma üsuludur, məsələn, bu, ingilis dili sintaksis qaydalarının əsas hissəsi kimi, təyinedici söz ismdən əvvəl gəlir və belə sözlərin ismdən əvvəl gəlməsi mütləqdir.

3. Semantika, əsasən məntiqə əsaslanan və sintaksis quruluşu olan məna çalarlarıdır. Lakin, bizim tədqiqatımızın əsası olan semantika- leksik məna və ayrı-ayrı sözlərin mənası bir çox hallarda ziddiyyətli olur və bu qaydaya tabe olmur.

4. Praqmatika: kontekstə görə məna. Burada dilçilik və NLP arasında çox ziddiyyətlər olduğundan bu sahənin tədqiqinin çox müxtəlif perspektivləri var.

Nə üçün Təbii dilin emalı (NLP) çətindir?

Hər hansı bir dil quruluşuna gorə standart və qeyri standard fikrin avtomatik şəkildə tanınması çox vacib bir məsələdir, cünki hər hansı bir konsepsiya və ya ya ideyanın düzgün ifadə olunması və anlaşılması böyük əhəmiyyət daşıyır. Bütün dil konstruksiyaları dil xüsusiyyətlərinə əsasən qəbul edilir və onların dərəcəsini hesablamaq üçün statistik bir ölçü müəyyən edilir. Məsələn fel konstruksiyalarının statistik meyarları müəəyyən linqvistik xüsusiyyətlərə görə qruplaşdırılır. Onların təhlili bu konstruksiyaların yarım məhsuldarlığının sistematikliyini nümayiş etdirir.

Təbii dilin emalı zamanı bu konstruksiyaların statistik ölçüləri potensial tamamlayıcıları kimi semantik cəhətdən oxşar siniflərə ayrılarlaraq mənanın tam anlanılmasını təmin etməli və onıarın insan idrakı kimi əlaqəli şəkildə daha aydın və

səlis anlaması səmərəliliyinin artırılmasının mümkünkünlüyü üzərində ciddi şəkildə işlənilməlidir.

Çoxmənalılıq, sinonimlik və omonimlik, metaforiklik və növbənöv simvolika kimi mövcud dil işarələri təbii dili zənginləşdirərək dildə uyarlıq və paradoksallıq, nizam və xaos yaradır, məna çalarlarını dəyişərək ya gücləndirir ya da zəflədir. Həmin potensial dəyişkənlik dilin sintaksis səviyyələrində də özünü biruzə verir və mətn bütövlüklərinə doğru daim genişlənir obrazlı-assosiativ çoxluqlar, kontekstual ifadələri əmələ gətirən məcazlar sistemi, dəyişik metaforik adlandırmalar, sinonim çoxluqların davamı, genişlənməsi olan perifraz şəkilləri (erfemizm, litota, mübaliğə,bənzətmə, müqayisə, kinayə və onalrın müxtəlif formaları), dilin digər sistem və mexanizmləri ilə üzvi surətdə qovuşur, üslubi dil vasitələrindən istifadə edilməklə mövcud praqmatik-koqnitiv potensialı daha da püxtələşdirir. Lakin bir sıra çətinliklərin yaranması ehtimalı da yüksəkdir (2, s.426).

Mövcud sistemlər aşağıdakı kimi cümlə və ifadələri düzgün şərh etməkdə çətinlik çəkir və səhv təfsirlər verir. Elə bir sistem qurulmalıdır ki, bu ziddiyyətlər aradan qaldırılsın: Hər bir dildə olduğu kimi söz və ifadələr müxtəlif kontekstlərdə işlənmə üslubuna görə məna dəyişikliyinə uğrayır.

What happened at Jessica's birthday party? Come on, spill the tea!

Jessikanın ad günündəı nə baş verdi? Hadi, çay tök! kimi yox, Başla, qiybət etməyə, danış görək, aç sandığı tök pambığı və s. kimi məna verir!

Burada danışıq dilindəki kimi "çay süzmək", mənası qiybət et kimi izah edilməlidir.

Bu məsələlələri şablonlar yaradaraq statistik həll etmək olduqca asan görünə bilər, lakin çox oxşar sözlər çox zaman fərqli mənalar verə bilər, çox fərqli sözlər isə eyni məfhumu ifadə edə bilər və onların dəqiq başa düşülməsi isə qaranlıq qala bilər.

1. Be careful, don't spill the tea on the table. Diqqətli olun, çayı masaya tökməyin.

2. Don't be sloppy, drink your tea accurately. Tələsməyin, çayınızı səliqəli için.

3. Don't spill the secrets. Sirləri açıb tökməyin.

Aşağıdakı 1-ci və 2 ci cümlələr fərqli olaraq ifadə olunsa da eyni mənalar verir, məzmunca eynidir. 1 və 3 cümlələrdə eyni söz konteksdən asılı olaraq fərqli görünür və məna dəyişir.

Çox da ideal olmayan bir sistem insanlara çətin kommunikativ situasiyalardan çıxmağa kömək etsə də bir sıra çatışmamazlıqlar daha da caşqınlıqlar yarada bilir. Həqiqət və yarımhəqiqətlər isə öz müsbət - mənfi rolunu əks etdirə bilir. Əslində dil həyatında, real ünsiyyət prosesində koqnitiv paradiqma ilə bihevioristik paradiqma bir-birinə qarışır, bir-birini tamamlayır və inkişaf etdirir.

Dil işarələri təkcə olanları deyil, olmayanları da sirli şəkildə aşkar edərək üzə çıxarır, işarələrin əlaqələnməsindən daha geniş məvhumlara yol açır. Dildə olan bir şey həyatda, gerçəklikdə olmaya bilər, lakin bunun əksi də mümkündür. Belə antoloji

dualizm, asimmetriya təbii olaraq, birmənalı olaraq məmnunluğa və xoşbəxtlik harmoniyasına xidmət etmir, aldanış, manipulyasiya və yanılmaların, səhv və qüsurların mənbəyinə də çevrilə bilir.

Mətn semantikası yalnız məhdudlaşdırmaya, dəqiqliyə, fərdilik və konkretliyə deyil, həm də şərtilik və nisbi müstəqilliyə, mətnin yaratdığı yeni reallığa uyğunlaşmağa can atır.

Təbii dilin emalı zamanı məsələlər elə qurulmalıdır ki, mənanı əks etdirən təsvirlər səthi yox, yetərincə yerinə yetirilə bilsin.

Əslində, bütün təbii dillərdə (proqramlaşdırma dillərindən fərqli olaraq) qeyri-müəyyənlik mövcuddur və buna görə də hər zaman dil vahidləri emal edilərkən eyni söz fərqli mənalar ifadə edə bilər. Məsələn; *Did you hear Cristina ghosted Matt? Eşitmisən? Kristina Mattin xəyalını qurur?*

Ghost-Ruh, dumanlı bir görüntü olaraq, canlılara görünən bir ölü insanın xəyalidir. Lakin, bu cümlədə bu xüsusi qeyri-müəyyən söz tamamilə fərqli bir məna ilə təmsil olunur; Buradakı məna onu bildirir ki, bir kəslə ünsiyyəti kəsdiyiniz zaman artıq onunla uzun müddət maraqlanmırsınız.

Təbii dilin emalı zamanı bu kimi müxtəlif səthi şərh nümunələrini görə bilərik.

Biber, Conrad və Reppen müxtəlif linqvistik janrların xüsusiyyətlərini müəyyənləşdirərkən bildirmişdilər ki, onların fərqli dil modellərinə əsasən hissələrə bölünərək şərh edilməsi əsas rol oynayir və bu zaman söz və ifadələrin mənaları arasındakı qeyri müəyyənlik onıarın oxşarlıq və ya fərqliliklərini müəyyən etmək yolu ilə, əsasən də janrdakı xüsusiyyətlərini ayırd etməklə yerinə yetirilir. Lakin bu işdə daha əhəmiyyətli nəticələr əldə etməkdəndən ötrü daha böyük ölçülü korpusa ehtiyac var (3, s.521).

Korpus dilçiliyi elə bir sahədir ki, bu hesablamalar əsasında, ünsiyyət zamanı istifadə olunan böyük həcmli məlumatları təbii olaraq emal edir, yəni müxtəlif dil vahidləri əsasında onu araşdırır. Bu konsepsiya ilə, korpusun məlumat mənbəyi kimi əhəmiyyətini müəyyənləşdirə bilərik, çünki bu, təbii dilin həm işlənməsində, həm də emalında xüsusi rol oynayır. Bir korpusun təhlili həm korpusun əhəmiyyəti, həm də dil haqqında heç düşünülməmiş ola biləcək həqiqətləri aşkar edə bilər və yeni tədqiqat mövzusu olaraq dilçilik sahəsinin yeni metodologiya ilə öyrənilməsində daha dərin rol oynaya bilər. Akademik ünsiyyətin ən çox yayılmış intizamarası və fənlərarası leksik vahidlərinin müəyyənləşdirilməsi bir sıra hesablama və statistik prosedurları tələb edir. Hər hansı bir ünsiyyətdə daxili və intizamarası leksik vahidlərin müəyyənləşdirilməsi (ümumi identifikasıyası) bir sıra hesablama və statistik prosedurlar tələb edir. Korpusda daim hər bir yarım sahənin alt siyahısının hazırlanması, daha tutarlı ümumi siyahılar yaradaraq yeni əhatəli siyahı yarada bilir. Korpus ölçüləri qeyri bərabər həcmdən ibarət olarsa, n-qram tezlikləri normallaşdırılmalıdır (4, s.971).

Kompüterin və ya başqa bir sistemin insanlarla eyni zehni bacarığa sahib olub-olmadığını müəyyən etmək məqsədi daşıyır.

Məlumdur ki, sözün semantikası dörd əsas əlamətin varlığı ilə xarakterizə olunur. Məna genişliyi, mənalığı, mənada sosiallığın olması, məna mücərrədliyi. (abstract məna) Qeyd olunan əlamətlər mətn semantikası çərçivəsində, əlaqəli nitqdə nisbətən aydınlaşıb dəqiqləşir, bəzən fərqli, bəzən təmamilə əks əlamətlərə çevrilir.

Başqa sözlə, mətndə söz mənaları məhdud, dəqiq, fərdi, konkret məzmun kəsb edir, nisbətən aydın və müəyyənləşmiş şəkil alır. Lakin sözün zəngin semantik məzmun yayğınlığı ilə qeyri-səlisliyi mətn səviyyəsində də tamamilə aradan qaldırmır. Bu cəhət mətni tam dəqiq, birmənalı adekvat, şəffaf bir struktur, xalis məna verməkdən məhrum edir. Mətnin təşkil olunduğu sözün mənaları genişlik, yayğınlıq, sosiallıq, mücərrədlik, kimi əlamətlərdən büsbütün təmizlənə bilmir, aşağıdan yuxarıya, potensiyadan reallaşmaya öz qeyri-müəyyən, qeyri-adekvat xarakterini sistemin üst qatına da nəql edir, onu bir enerji mənbəyi kimi daim qidalandırır.

Discourse quruluşu: dilin emalı zamanı hansı mənanı çatdıracağına qərar verməklə əlaqəli hissəsi. Bu, ayrı-ayrı sözlər haqqında lüğət kimi məlumatları qrammatika və leksikon sistemindən istifadə etməklə biruzə verir.

Məsələn, morfoloji analizator leksikon və bir sıra morfoloji qaydalar əsasında qurulur: morfoloji sistem üçün leksika, parser (Sintaksis analizator) dakı leksika ilə eyni ola bilər.

Standart interfeys komponentlərinin və məlumat mənbələrinin qurulması üçün tələb oluna bilər:

1.Leksikonun komplektləşdirilməsi

2. qrammatikanın komplektləşdirilməsi

3. statistik məlumatların komplektləşdirilməsi

Hər bir komponentin həqiqi bir modul olması üçün mükəmməl bir interfeys qrupunun yaradılmasına ehtiyacı var, maraqlısı odur ki, hər interfeys qrupunun isə özünün müstəqil qiymətləndirmə strategiyası və test paketinə ehtiyacı var, tədqiqatçılar bu sahəni inkişaf etdirərkən onun müstəqil işləyə bilmək bacarığının inkişaf etdirilməsinə az diqqət yetirmişlər. Prinsipcə,bəzən komponentlər müxtəlif yollarla müxtəlif hallarda yenidən istifadə oluna bilirlər: məsələn, parser-sintaksis analizatorun təhlili bir neçə qrammatik təhlillə nəticələnə bilər, eyni qrammatika müxtəlif parser və generatorlar tərəfindən təhlil edilə bilər. Sintaktik təhlil / qrammatika kombinə edilmiş birləşməsi əsasən maşın tərcüməsi və ya təbii dil interfeyslərində istifadə edilir. Lakin, müxtəlif səbəblərdən bu kimi komponentlərin bu şəkildə təkrar olunması işini təşkil etmək elə də asan deyil və ümumiyyətlə bunu mövcud qrammatik qaydalara əsasən və ya əlavə olaraq yeni qurulmuş qrammatık qaydalara əsasən tətbiqi həddən artıq çətin bir işdir.

Hətta ‘sadə’ NLP sorğuları da bəzi problemləri həll etmək üçün kompleks məlumat mənbələrinə kəskin ehtiyac duyur. Bu günün proqramları 100% mükəmməl deyil, çünki tam real dünya məlumatlarını tətbiq edilməsi mümkün deyil. Belə hesab edilir ki, bu günki isanlar özləri də informasiyanı 100% mükəmməl bilmir və ya ona

ehtiyac duymur.Hal hazırda isə insanlara yardımçı olan sistemlərin yaranması insanı əvəz edən sistem yaratmaqdan daha önəmlidir və daha asandır. Insanları bilik səviyəsinə ayıraraq məhdudiyyətlər qoymaqla sorguların tətbiq edilməsi də tamamilə mümkünsüzdür. NLP interfeysləri demək olar ki, həmişə qeyri- dil əsaslı yanaşmalara üstünlük verərək rəqabət edirlər.

Hal-hazırkı sistemlər vasitəsilə, demək olar ki, bütün geniş məlumatlar şəklində olan sorgulara cavab ya təsadüfi şəkildə səthi, ya da dar çərçivəli kiçik məlumatları

dərindən emal edərək geniş məlumatlar tətbiq edir. Hər hansı bir mətnin tərcüməsində MT hələ də mükəmməl deyil, lakin mövzudan asılı olaraq faydalı ola bilir. Bu məhdud sistemlərin aradan qaldırılması hələ də geniş və bahalı təcrübə tələb edir.

Kiçik sahələr üçün əl kodlaşdırılmasına əsaslanan tədqiqatlar sona çatsa da, mövcud əl kodlaşdırma sistemlərinin çox şaxəli tətbiqi hələ də önəm daşıyır.

NLP- kompyuter və proqram təminatının inkişafında mühüm rol oynayır. cəmiyyət və infrastruktur dəyişiklikləri ilə əlaqədar həyata keçirilən bir çox yeni fikirlərlə də tənzimlənir. NLP nin təkminləşdirilməsi inqilabi yolla birdən deyil, artan şəkildə tədricən həyata keçirilir.

Ümumi 'dərin' NLP tətbiqetmə arxitekturasına əsasən bir çox NLP tətbiqi nisbətən kifayət qədər səthi və zəif həyata keçirilə bilər. Uğurlu NLP sisteminin düzgün modullar əsasında qurlması ən vacib prinsiplərdəndir və onun əsas proqram təminatlarından biri kimi daim təkmilləşdirilməsi tələb edilir.

Ümumi fikrə əsasən sistem komponentləri arasımda əlaqə müəyyən qədər müstəqil şəkildə olsa da hər bir interfeysinı xüsusiyyəti çox fərqlidir. Elə sistemlər var ki, bu komponentlər heç mövcud deyil:

NLP sistemindəki bir leksikon konsepsiyası sözün morfoloji emalı ilə əlaqədar olaraq müzakirə olunur. Morfologiya sözlərin quruluşuna aiddir. Sözlərin minimal məlumat daşıyan vahid olan morfemlərdən ibarət olduğu güman edilir. Yalnız digər morfemlərlə birlikdə yarana biləcək morfemlər affikslərdir: sözlər kökdən (birləşmə halında birdən çox) və sıfır və ya daha çox affiksdən ibarətdir. Məsələn, cat, cəm forması şəkilçi + s ilə meydana gələ bilən bir kökdür, yəni pişiklər. İngilis dilində yalnız şəkilçilər (kökdən sonra gələn affikslər) və prefikslər (kökdən əvvəl gələnlər - İngilis dilində bunlar törəmə morfologiya ilə məhdudlaşır), məs; reuse. Re və use və sözün mənası dəyişir və yenidən istifidə mənasını verir. Mürəkkəb söz olan bookshop kitab və dükan sözlərindən əmələ gəlmiş və mənası kitab mağası kimi ъsistemləri tam morfoloji təhlildən çox kökdən istifadə edir. Bütün morfoloji cəhətdən mürəkkəb formalar kanonik bir formaya salınmaqla əldə edilir. Burada kökdən bəhs edilsə də kanonik forma dil mənşəli olmaya da bilər. Ən çox istifadə olunan alqoritm, sonluqları silmək üçün bir sıra sadə qaydalardan istifadə edən “Porter stemmer”dir ki, burada dildə işlənən sözlərdən heç də istifadə olunmur. Bir çox hallarda söz korpus axtarışına verildikdə Corpus Christi tərəfindən saxta

nəticələrə səbəb ola bilər və o bənzər terminləri əhatə edən çox sayda başqa mənaları axtarıb tapa bilər. Əksər NLP parsing- sintaksis təhlilləri morfoloji təhlilə əsaslanır. Morfoloji təhlilə çox vaxt lemmatizasiya deyilir. Tam təhlil üçün daha ətraflı sintaktik və semantik məlumatlara ehtiyac var.məs nitq hissələrini təhlil edən əlavələrdə mug sözünün fel olduğunu göstərən bir hissəsi təyin ediləcək, baxmayaraq ki, bu söz həm fel, həm də isim kimi işlənir və birmənalı deyildir. Parsinq-lərdə Tam təhlil üçün daha ətraflı sintaktik və semantik məlumatlara ehtiyac var.

Model ötürücüləri FSA-dan müəyyən söz modellərini tanımaqdan ötrü istifadə edilir, lakin o sözləri ozünə görə deyil, hər hansı bir formasına görə tanıyır. Buna görə morfologiya üçün müəyyən struktura malik morfemlər daxil etməklə siyahı yaradılır ki, onlardan model ötürücüləri (FST) kimi istifadə etməyə imkan olsun. FST-lər iki cəhətdən faydalıdır; həm sözlərin analizi, həm də yeni söz yaratmaq üçün xəritələşdirmə iki istiqamətli yerinə yetirilir. Bu yanaşma iki səviyyəli morfologiya kimi tanınır.

Proqnozlaşdırma və nitq hissəsi taqi sözlərin və nitq hissəsinin kateqoriyalarının proqnozlaşdırılması üçün NLP-də istifadə olunan bəzi sadə statistik üsullar var. Bu əvvəl axtarışlar ilə başlayır, sonra söz proqnozunu təqdim edir. Sözün proqnozlaşdırılması bəzi sintaktik məlumatları (yəni söz sırası) kobud şəkildə modelləşdirmə yolu kimi qəbul edilə bilər. Bənzər statistik üsullardan istifadə etməklə sözləri axtarkən korpusdakı nitq hissələrinin vasitəsilə də tapmaq olar.

ƏDƏBİYYAT

1. Zadeh, L.A., Aliev, R.A: Fuzzy logic Theory and Applications. Part I and Part II, Singapore: World Scientific, 612 p. (2019).
2. Zadeh, L.A.: Calculus of fuzzy If-Then rules and its applications, Application of artificial intelligence, 1708, 426-430 (1992).
3. Aliev, R. A.: Uncertain computation-based decision theory.: World Scientific, Singapore, 521 p. (2017).
4. Aliev, R. A., Pedrycz, W.: Fundamentals of a fuzzy-logic-based generalized theory of stability. IEEE Transac. Syst. Man, Cyber., Part B (Cybernetics), 39(4), 971-988 (2009).
5. Aliev, R., Tserkovny, A.: Systemic approach to fuzzy logic formalization for approxi-mate reasoning. Inform. Sci. 181(6), 1045-1059 (2011).
6. Huseynova, F.H.: Fuzzy Information Granulation Methodology for Identification of Class-Conscious Speech. Lecture Notes in Networks and Systems, 362, 560-566 (2022).
Adilova, N. E. Quality criteria of fuzzy IF-THEN rules and their calculations. 14th Int. Conf. Theory and Application of Fuzzy Systems and Soft Computing – ICAFS-

2020, Budva, Adv. Intel. Syst. Comput., Springer, 1306, p. 55-62 (2021). Doi: 10.1007/978-3-030-64058-3_7
6. Huseynov, O.H., Adilova, N.E.: Multi criterial optimization problem for fuzzy IF—THEN rules, 14th Int. Conf. Theory and Application of Fuzzy Systems and Soft Com-puting – ICAFS-2020, Adv. Intel. Syst. Comput., Springer, 1306, 80-88 (2021). Doi: 10.1007/978-3-030-64058-3_10
7. Adilova, N.E.: Investigation of the Quality of Fuzzy IF-THEN Model for a Control System. Lecture Notes in Networks and Systems, 362, 28-33 (2022). Doi: 10.1007/978-3-030-92127-9_8
8. Biber, D., Conrad, S., & Reppen, R. (2004). Register variation and English for specific purposes. In D. Biber, S. Conrad, & R. Reppen. Corpus Linguistics: investigating language structure and use (p. 135-171). Cambridge, MA: Cambridge University Press

Ф. ГУСЕЙНОВА

КРИТИЧЕСКИЙ ПОДХОД К ИССЛЕДОВАНИЮ ЕСТЕСТВЕННОГО ЯЗЫКА
РЕЗЮМЕ

Важным вопросом является исследование значения языковых единиц, имеющих лексическое, семантическое, грамматическое и функциональное значение, формирующихся на основе лингвистики и нелингвистики, и содержания, отражающего материальные, духовные, психические особенности каждого из них. индивидуальный, и даже жизненный опыт людей.

Обработка естественного языка (NLP) — это область исследований и приложений, в которой изучается, как можно использовать компьютеры для понимания и обработки текста или речи на естественном языке для выполнения полезных задач. Исследователи НЛП стремятся собрать знания о том, как люди понимают и используют язык, чтобы можно было разработать соответствующие инструменты и методы, позволяющие компьютерным системам понимать и манипулировать естественными языками для выполнения желаемых задач. Основы НЛП лежат в ряде дисциплин, а именно. компьютерные и информационные науки, лингвистика, математика, электротехника и электроника, искусственный интеллект и робототехника, психология и т. д. Приложения НЛП включают ряд областей исследований, таких как машинный перевод, обработка и обобщение текста на естественном языке, пользовательские интерфейсы, многоязычный поиск межъязыковой информации (CLIR), распознавание речи, искусственный интеллект и экспертные системы и так далее. Одна важная область применения НЛП, которая является относительно новой и не была рассмотрена в предыдущих

главах ARIST, посвященных НЛП, стала довольно заметной благодаря распространению всемирной паутины и цифровых библиотек. Несколько исследователей указали на необходимость соответствующих исследований в области облегчения многоязычного или межъязыкового поиска информации, включая многоязычную обработку текста и многоязычные системы пользовательского интерфейса, чтобы в полной мере использовать преимущества Интернета и цифровых библиотек.

В статье предлагается исследовать смыслоемкость и стилистические качества, выразительность, образность языковых явлений, проявляющихся на основе грамматически оформленных, номинативных, денотативных, изъявительных, коннотативных значений в речи.

Ключевые слова: обработка естественного языка, лингвистика, языковые конструкции, содержание, смысл, текст, семантика.

F. HUSEYNOVA

A CRITICAL APPROACH TO NATURAL LANGUAGE RESEARCH

SUMMARY

It is an important issue to investigate the importance of language units that have lexical, semantic, grammatical and functional importance, which are formed on the basis of linguistics and non-linguistics, and a content that reflects the material, spiritual, mental characteristics of each individual, and even the life experience of people.

Natural Language Processing (NLP) is an area of research and application that explores how computers can be used to understand and manipulate natural language text or speech to do useful things. NLP researchers aim to gather knowledge on how human beings understand and use language so that appropriate tools and techniques can be developed to make computer systems understand and manipulate natural languages to perform the desired tasks. The foundations of NLP lie in a number of disciplines, viz. computer and information sciences, linguistics, mathematics, electrical and electronic engineering, artificial intelligence and robotics, psychology, etc. Applications of NLP include a number of fields of studies, such as machine translation, natural language text processing and summarization, user interfaces, multilingual and cross language information retrieval (CLIR), speech recognition, artificial intelligence and expert systems, and so on. One important area of application of NLP that is relatively new and has not been covered in the previous ARIST chapters on NLP has become quite prominent due to the proliferation of the world wide web and digital libraries. Several researchers have pointed out the need

for appropriate research in facilitating multi- or cross-lingual information retrieval, including multilingual text processing and multilingual user interface systems, in order to exploit the full benefit of the www and digital libraries.

In the article, it is proposed to study the meaning capacity and stylistic qualities, expressiveness, figurativeness of language phenomena manifested on the basis of grammatically formed, nominative, denotative, indicative, connotative meanings in speech.

Keywords: natural language processing, linguistics, language constructions, content, meaning, text, semantics

Redaksiyaya daxil olma tarixi: 07.12.2022
Çapa qəbul olunma tarixi: 28.12.2022
Rəyçi: Filologiya üzrə fəlsəfə doktoru, dosent Elçin İbrahimov tərəfindən çapa tövsiyə olunmuşdur

LƏTAFƏT ƏLİYEVA
Filologiya üzrə fəlsəfə doktoru, dosent
BDU, Zahid Xəlilov küç.33

DİALOJİ NİTQİN İFADƏLİLİYİ

XÜLASƏ

Məqalədə dialoji nitqin ifadəlilik xüsusiyyətlərindən bəhs edilir. Dialoq ünsiyyətdə həmsöhbətlərin bir-birinin replikalarına emosional reaksiyası ilə baş verir. Onun mahiyyəti məhz informativ və emosional vəhdət təşkil etməsidir.

Məqalədə fikrin təsirli, inandırıcı, ifadəli bir formada çatdırılmasına kömək edən dil vasitələri haqqında söz acılır. Bunlardan intonasiya, yarımçıq cümlə, nida cümləsi, təkrar, ritorik sual, frazeoloji birləşmələr, nitq etiketləri tədqiqata cəlb olunmuş və nümunələr verilmişdir. Məqalədə həmçinin müxtəlif nitq situasiyalarında nəzakət, qaygı, səmimi, qeyri-səmimi, rəsmi, psixi durumu, mənfi münasibəti göstərən dialoq növləri xarakterizə olunmuşdur.

Dialoji nitq çoxölçülü, spontan , orijinal bir nitq olduğundan onun anlaşıqlı, aydın və obrazlı ifadəsi mühüm şərtdir. İfadəli nitq fikrin məzmununu yaxşı dərk etməyə kömək edir. Dialoji nitqin kommunikativ rolunun genişliyi onun məhz bu aspektdə öyrənilməsini ehtiva edir.

Biz məqalədə məntiqi danışığa yol açan ifadəli dialoq haqqında müəyyən qədər fikir söyləməyə çalışmışıq.

Açar sözlər: **dialoq, dialoji nitq, həmsöhbətlər, replika, ifadəlilik, ekspressivlik, emosionallıq.**

Nitq fəaliyyəti hər hansı bir məlumatın verilməsi və duyğuların ifadəsi üçün məqsədyönlü, aktiv, mənalı və motivasiyalı bir hadisədir. İnsanlar müxtəlif şəraitdə müəyyən məqsədlə nitq fəaliyyətində olurlar. Dialoq nitq fəaliyyətinin bir forması olaraq müxtəlif situasiyada iki və daha çox insanın dil vasitəsilə qarşılıqlı əlaqə formasıdır, nitq ünsiyyətidir. Bu zaman həmsöhbətlər bir-birlərini bilavasitə qavrayır və emosional vəziyyətlərini qiymətləndirirlər. İkitərəfli ünsiyyət prosesində iştirakçılar növbə ilə danışan və dinləyən rolunu oynayırlar. Həmsöhbət deyilənlərə öz reaksiyasını bildirir: ya təsdiq edir, ya inkar edir, ya da sual verir. Məsələn,

-Deyəsən, sizi tanıyıram.
-Bəli, siz bizə dərs demisiniz.
-Sizin adınız, bağışlayın, Zivər deyilmi, Zivər xanım?
-Bəli, yaxşı tanıdınız, şükür ki, hafizəniz kəsərlidir!(4,s.148);
-Ata, bu hekayədir?
-Yox!

-Məqalədir?
-Yox, məqalə də deyil!(4,s.384);
-Bu nə binadır?
-Məktəbdir.
-Yəqin, təzə məktəbdir?
-Bəli, üç-dörd il olar tikilib, onillik!
-Bəs köhnə məktəb binası hanı?
-Köhnə bina görünmür.
-Bu ağaclıq nədir qabaqda?
-Məktəbdir. Məktəbin bağı!(4,s.318).

Danışıq nitqi insanların müxtəlif məişət münasibətlərində istifadə olunur. Bu nitq hazırlıqsız, spontan, plansız, kortəbii şəkildə ünsiyyət iştirakçıları arasında birbaşa təmas kimi xüsusilə fərqlənir. Dialoji nitq danışıq dili üçün səciyyəvidir. Onun sadə sintaktik quruluşu vardır. Dialoq zamanı qənaətli dil vasitələrindən, qısa, yarımçıq, elliptik cümlələrdən, ara sözlərdən, leksik təkrarlardan, tavtologiyadan, ritorik sualdan, metafora, frazeoloji birləşmələrdən, nitq etiketlərindən, nida cümlələrindən və s. daha cox istifadə olunur. Bunlar ifadəlilik, emosionallıq yaradan vasitələr olub, həmsöhbətlərin ən incə mətləbləri, məqsədlərini qabartmağa imkan verir. "Əlbəttə, belə ünsiyyət prosesində anlaşılmanın təmin olunması üçün dilin bütün normalarına riayət etmək lazımdır"(1,s.104).

Dialoıji nitq insanların gündəlik həyatının bir hissəsidir. Dialoq ünsiyyət şəraitindən, insanların bir-birinə münasibətindən, tanışlığından asılı olaraq müxtəlif şəkildə baş verir. Dialoqun baş tutması üçün həmsöhbətlər bir-birinin fikirlərini dinləməli, başa düşməyi və inkişaf etdirməyi bacarmalıdır. "Bacardıqca söz deyib, söz eşitməkdən çəkinmə, çünki insanlar söz eşitmək vasitəsilə söz deməyi bacaran olarlar"(5,s.52).

Dialoqlarda işlədilən yarımçıq cümlələr yığcamlıq, konkretlik, ahəngdarlıq yaradır.

Şifahi nitq üçün xarakterik olan yarımçıq cümlələr dialoji nitqin əsasını təşkil edir. Yarımçıq cümlələr sualda verilən cavabı qısa şəkildə əks etdirərək, fikri daha aydın və obrazlı edir. Məsələn,

-Haçandan buradasınız?
-Üç gündür.
-Siz necəsiniz, coxdanmı burada işləyirsiniz?
-Təzəliklə(4,s.417);
-Boş yerdə toxum bitər?
-Bitər!(4,s.111);
-Sən müştərilərə neçəyə deyirdin?
-Üş yuzə!(4,s.111);
-Onlar haradan gəlirlər?
-Şəhərdən(4,s.129).

Sadə danışıq dili əsasında qurulan dialoqlar təbii və inandırıcılığı ilə seçilir. Məsələn,

-Məlik qardaş, Allah sizi bundan da böyük mərtəbələrə, qulluqlara çatdırsın. Ancaq böyük olanda nə olar, adam bir kasıb-kusubun da gərək hərdənbir kefini soruşsun axı!

-Bağışlayın, İzzət xanım, hafizəm elə olub ki, bayaqdan... Əfzəlov necədir?

-Əfzəlin bir az kefi yoxdur, sizə duası var. Onu deyirdim axı, uman yerdən küsərlər. Həmişə evdə sizin söhbətinizdir.

-Ancaq nahaq Əfzəlovu gətirməmisiniz.

-Doğrusu, Məlik qardaş, o sizlə görüşmək üçün cox can atırdı, amma ki, utanır.

-Nədən utanır, mən də onun iş yoldaşı(4,s.44).

Bu dialoq səmimi söhbət əsasında qurulmuşdur və həmsöhbətlərin xoş münasibətlərini göstərir. Ünsiyyətin ən vacib məsələlərindən biri səmimilikdir. Səmimiyyət insanların bir-birinə ən güclü təsir vasitəsidir. Səmimi insanların nitqi düzgün və inandırıcı olur. Çünki onlar düşündükləri kimi danışır və bununla da həmsöhbətin rəğbətini qazanmağa nail olurlar. Danışanın nitqi həqiqəti əks etdirdiyi üçün dinləyicidə maraq oyadır, onda söhbətə qoşulmaq duyğusu yarada bilir və bu da qarşılıqlı anlaşmaya səbəb olur. Aşağıda qeyri-səmimi və rəsmilik ifadə edən dialoq formalarına nəzər salaq:

-Yoldaş, deyəsən, Bakıdansınız?

-Bəli!

-Həqiqət, Kislovodsk bu il çox istidir.

-Bürküyə baxırsınızmı, yarpaq tərpəşmir.

-Bakı heyif deyil! Dəniz kənarının əvəzi yoxdur.

-Bağışlayın, Bakıda harada işləyirsiniz?

-Ticarət sistemində çalışıram.

-Mən özüm də ticarət sistemindəyəm. Necə olub ki, rast gəlməmişik?

-Sistem böyük, iş çox...

-Deyəsən, mən sizi görmüşəm.

-Yəqin, iclasda-zadda.

-Ola bilər.Amma. Siz Aztorq, ya Baktorq üzrə?

-Xeyr, mən nazirlikdə oluram (4,s.37);

-Mən dedim, əsərinizlə müxtəsərcə bir tanış olaram, sonra sizinlə söhbət edərik.

-Vaxt barəsində deyirsinizsə...

-Hər barədə, qoy bir əsərlə tanış olum, sonrası məlum olar.

-Onda bəs, yoldaş filankəs, mən sizi bir də haçan narahat eləyə bilərəm?

-Gələn həftənin axırında, zəng vurun, şərtləşək!

-Oldu!(4,s.392).

Bu dialoqlarda həmsöhbətlər arasında soyuqluq, təkəbbürlük vardır. Belə nitq ünsiyyətdə uğursuzluğa gətirib cıxara bilər.

Dialoqlarda həmsöhbətin psixoloji durumu emosionallıq yaradan dil vasitələri ilə ifadə olunur. Dilimizin zəngin intonasiya çalarları müxtəlif emosional vəziyyətləri daha düzgün, ifadəli əks etdirməyə kömək edir. "Nitq ancaq emosional boya kəsb etdikdə təsirli olur, dinləyicini daha cox maraqlandırır. Əgər danışan təkcə məntiqi qanunauyğunluğu əsas götürsə, başqa sözlə, danışığa fikrin ancaq ifadə forması kimi baxsa, nitq boyasız rəsm əsəri kimi təsirsiz olar və sönük çıxar (1,s.61). "Dioloji nitqdə intonasiya ən güclü vasitə kimi danışığın məzmununu dolğunlaşdırır, inandırıcılıq, canlılıq, təbiilik yaradır, insanlar arasında ünsiyyəti təmin edir"(7,s.326). İntonasiya vasitəsilə danışanın nitqində qəzəb, əsəbilik, nifrət, sevinc, laqeydlik, həyəcan, məyusluq, qayğı və s.ifadə olunur. Məsələn,

-Müdir haradadır, ay qız?

-Bəs salamınız hanı, xala?

-Mən salama yox, skandala gəlmişəm!

-Nahaq yerə.

-Buyur, əyləş!

-Əyləşməyə gəlməmişəm. Müdir haradadır?

-Sizə nə olub, çox hirslisiniz?

-Nə olacaq daha...(4,s.169).

Bu dialoqda danışanən əsəbi vəziyyəti dinləyənə də təsir etmış və onun cavablarında kinayəli ifadələri sezmək asandır. Bu da dialoji nitqin emosionallığını yaradır.

İkinci bir nümunəyə nəzər salaq:

-Sən buna inanırsan?

-İnanmağa nə əsas var?

-Böhtandır, iftiradır, paxıllıqdır!

-Tələbələrə nə düşüb sənin oğluna böhtan deyələr?

-Buradakıların işidir! Uşaq hələ təzəcə dərsə gedib, qoysalar bir yerini rahatlasın, qoysalar bir nəfəs alsın! Hələ Ramizin qabaqda beş il vaxtı var!

-Beş ilə baxmır, hər semestrdə dərsini yoxlayırlar (4,s.57).

Bu dialoqda isə danışanın nitqində nifrət, qərəz var. Göründüyü kimi, intonasiya söhbətin məqsədindən asılı olaraq dəyişir. "İntonasiya nitqin semantik mənasını genişləndirməklə yanaşı, fikrin ən incə çalarlarını da çatdırır"(8.153). Ümumiyyətlə, insanların psixi halları cəmiyyətin ziddiyyətli hadisələrindən doğur.

Dialoqlar insanın xarakterini acır, onların əhval-ruhiyyəsini, hiss-həyəcanlarını, bir-birinə münasibətini aydınlaşdırır. "Xalq sənin əhvalının necə olmasından tez xəbər tutmaz. Sənin öz dilindən çıxan sözlərlə onlar sənin yaxşı və pis halda olduğunu öyrənirlər. Belə isə dilini yaxşı saxla və deyilməsi lazım gəlməyən sözlərdən özünü çəkindir" (2,s.69).

Dialoqlarda işlədilən qarğışlar, söyüşlər şəxsin səviyyəsini, daxili aləmini göstərir. Bu mənfi ekspresiyalı ifadələr danışanın əsəbi, qəzəbli məqamlarında işlənərək obrazlılıq yaradır. Məsələn,

-Zəlillər, Əqrəblər! (4,s.14);

-Sənin o boş başın üçün(4,s.46);

-Ay sənin görüm "onuncu sinif" deyən dilin qurusun! (4,s.60) ;

-Quldur köpəkoğlunu öldürün! (4,s. 214);

-Ay rəhmətdən uzaq kişinin oğlu (4,s.433);

-Bu çörək gözümü tutsun. Əgər mən siz deyəndən cıxmışamsa. Bu bərəkət məni gözdən eləsin, yalan deyirəmsə! (4,s.301).

Qayğı ifadə edən dialoqlar insanın daxili aləminin saflığından xəbər verir. Burada ifadəli dil vasitələrindən istifadə olunur. Məsələn,

-Ay ana, nə olaydı, həmişə yanımda olaydın! Sən yanımda olsan, mənə nə güllə batar, nə qılınc kəsər.

-Sənin yolunda at da minərəm, beşaçılan götürüb, qatar da qurşaram. Ay ürəyimin bəndi oğul!

-Ay ana, azmı zəhmətimi çəkmisən, indi də özümlə dağa-daşamı salım səni!

-Elə demə, dilinə qurban olum, anan ölsün, sənə nə bir analıq eləmişəm ki (4,s.83).

Höcət insanların mənfi münasibətlərini, anlaşılmazlığı ifadə edir. Məsələn;

-Olmaz! yoldaş!

-Niyə olmaz axı?

-Rektorun yanına belə getmək olmaz!

-Sənətim xoşuna gəlmir, ya libasım?

-Sarımsaq yemisən, bu halətdə sən kiminlə danışmağa gedirsən?

-Bu da sözdür, hec mətləbə dəxli var?

-Dəxli çoxdur, yoldaş, dayan!

-Sarımsaq pis şeydirsə, hökumət mağazalarında niyə satırlar?

-O bizim işimiz deyil!

-Şikayətim var direktora.

-Sabah gələrsən, sabah! (4,s.211).

Bu dialoqda məişət mübahisəsinin canlı, təbii ifadəsini görürük. Burada həmsöhbətlərin nitqi daha coşqun və emosionaldır.

Nəzakətli dialoq insanların bir-birinə hörmətini, məhəbbətini, qarşılıqlı münasibətini ifadə edir. Nəzakətlilik həm də özünə hörmətdir, insanı xarakterizə edən əxlaqi keyfiyyətdir. Əgər insan nəzakətlidirsə, mütləq başqarından da bunu gözləyir. Məsələn,

-Sizdən nə əcəb, Hikmət xanım. Mənə aid qulluq!

-Qul sahibi olasınız, Şamil qardaş, bağışlayın, sizə zəhmət verməyə məcbur olmuşam.

Nə zəhmət, borcumuzdur, buyurun! Necə dolanırsınız, Qədir necədir, uşaq gəzirmi? Çoxdandı sizi görmürəm, nə var, nə yox?..(4,s.228).

Beləliklə, intonasiyanın fərqli formalarının dialoji nitqdə rəngarəng məna çalarları yaratması müşahidə olunur.

Dialoq ünsiyyətin əsas forması olub, həmsöhbətlərin emosional-ekspressiv nitq şəraitində baş verir. "Sözdə emosional-ekspressiv çalar həm fikrin ifadəetmə, formalaşdırma, həm də hiss-duyğu bildirmə vasitəsidir (3,s.333).

İfadəlilik, emosionallıq yaradan vasitələrdən biri də nida cümlələridir. Bunlar həmsöhbətlərin hiss-həyəcanını bilavasitə ifadə edir. Məsələn,

-Yalvarıram, mənə möhlət verin, mən də insanam!

-Qədir, üz vurma! Get ayrı yerdə özünə iş tap!

-Məni bu xasiyyətnamə ilə hara buraxarlar, yoldaş Şamil!

-Onu qabaqcadan düşünmək lazım idi.

-Bir qələtdi, yoldaş Hilal! Bağışlayın, yoldaş Şamil!

-Çıx otaqdan!

-Mən bir də o zəhrimarı dilimə vursam , həmkarlar ittifaqından qovun!

-Qoy kollektiv sənə zəmanət versin! (4,s.236).

Təkrar dialoqda fikrin daha aydın, orazlı çatdırılmasında effektli vasitədir. Diqqəti əsas məsələyə yönəltməklə dialoqu daha ifadəli, ekspressiv edir. Məsələn,

-Axı, tərcümə düz olmadı.

-Necə düz olmadı!

-Mən ayrı cür danışmışdım.

-Ayrı cür lazım deyil.

-Bəs nə cür lazımdır?

-Nə cür lazım idisə mən dedim.

-Axı, qardaş, sən özündən dedin.

-Özümdən, özgədən nə lazım idisə dedim.

-Bu tərcümə yox, orijinal oldu.

-Əsl tərcümə gərək orijinal kimi olsun.

-Daha buna sözüm yoxdur!

-Nə sözün ola bilər? (4,s.423);

-Ay hay! Sən də qəribə danışırsan?!

-Nə danışıram,əyri danışıram? (4,s.364);

-Atacan!

-Qızım, Ədalət!

-Ay ata!

-Can, qızım, hardasan?

-Ata, səni axtarıram. Badam ağacımı da kəsdilər. Məni də döydülər ata! (4,s.17).

Ritorik suallar da dialoqlarda xüsusi yer tutur, danışanın daxili həyəcanını, narahatlığını ifadə edir, obrazlı nitq yaradır. Məsələn,

-Dəsr var ki, o bilməsin? Kitab var ki, oxumasın?(4,s.52);
-Yəni, o ölsə nə olacaq ki! Fələyin çərxi çövrüləcək?(4,s.100);
-"Süsən, ay Süsən! Nisgilli bala, sən indi haralardasan?..(4,s.178);
-Ey dili qafil, əlli yaşın var! Hanı sənin ailən, isti oçağın, abad xanimanın? Çıraq yandıranın hanı, bəs hanı?(4,s.100);
-Kişi haçan evlənsə, gec deyil...Peygəmbər özü 40 yaşında evlənmədi?(4,s.102);
-Coxları ona qibtə edərdi. Bəs indi?(4,s.103).

Göründuyu kimi, danışan ritorik sualla diqqəti əsas məsələyə yönəltməyə çalışaraq
emosional ifadə tərzi yaradır.

Frazeoloji birləşmələr də xalq danışıq dilində ən çox işlənən canlı, zəngün, milli koloritli ifadələrdir."Bu vahidlər bütöv bir cümlənin məna və məzmununu daşıya bilir"(9,s.95)."Frazeoloji vahidlərin əsas xüsusiyyətlərindən biri onların obrazlı, emosional, ifadəli olmasındadır(6,s.371). Frazeologizmlər mənaca rəngarəng olub, insanın daxili təbiətini, psixoloji vəziyyətini, xarakterini göstərir. Məsələn,

-Ay doktor, başına dönüm, qurbanın olum, əgər sən Ofelyaya gündə ikicə dəfə xörək yedirdə bilsən, sənə ömrüm boyu minnətdar olaram! Yemir, yemir, a qadan alım!(4,s.285);
-Hə, hacı, deyəsən döşünə yatmadı (4,s.67);
-Mənim belə şeylərdən gözüm su içmir (4,s.256);
-Başından yekə danışırsan (4,s.452);
-Sobalar necə yanır, soyuqdan korluq çəkmirsiniz? (4,s.345);
-Siz cox saq olun ki, mənim ümidimi qırmadınız. Dadıma catdınız (4,s.416).

Dialoqlarda qarşılıqlı anlaşmaya kömək edən, informativ və emosionallıq komponentini özündə ehtiva edən nitq etiketlərinin də mühüm əhəmiyyəti vardır.

Nitq etiketləri qədim milli ənənə və dəyərlər üzərində qurulmuşdur. Bunlar davranış qaydaları olub insanların ünsiyyət mədəniyyətinin göstəricisidir. Nitq etiketləri həmsöhbətə təsir edən vasitə kimi qəbul edilir, insanların münasibətinə gözəllik verir, ünsiyyəti asanlaşdırır. Gündəlik nitq fəaliyyətində işlədilən nitq etiketləri danışanın əxlaqını, şəxsiyyətini, təhsil səviyyəsini, peşə mənsubiyyətini, sosial vəziyyətini və s. göstərir. Davranış etiketləri dialoqa ifadəlilik verən dil vasitələrinin məcmusudur. Onlardan bir necəsinə nəzər salaq.

Müracət etiketləri:
-Uşaqlar, arıçılıq ferması hansıdır! (4,s.127);
-Əmi, sizi qapıda çağırırlar (4,s.32);
-Bacıoğlu, sən nə sənətin sahibisən? (4,s.113);
-Ağa, şikayətim var! (4,s.9);
-Ana, yoxsa sənin başın ağrıyır? (4,s.86);
-Ata, bunları hara aparacaqsan? (4,s.5);

-Ay bala, ! Hünərinə qurban, oğul! (4,s.87);
-Klara xanım, bir bura zəhmət çəkin!(4,s.101);
-Qızım, anan nə deyir, nə danışır?(4,s.350);
-Yoldaş Məlikzadə, qorxuram məni evə qoymasınlar(4,s.40);
-Ay rəhmətlik oğlu, nə oturmusan, badamlığı kəsdilər(4,s.6);
-Ay bəy, ay İsrafil bəy!(4,s.93);
-Qardaş, belə yerdə ehtiyat lazım deyil(4,s.73);
-Cavanlar,Sizə eşqlər, şərəflər, səadətlər olsun!(4,s.205).
Görüşmə etiketləri:
-Salam! Ay sağolmuş, hardasan, səhərdən burada yolunuzu gözləyirəm(4,s.39);
-Xoş gəlmisiniz! Kitab xadimləri nə əcəb bizi yada salıblar!(4,s.385);
-Xoş gününüz olsun!(4,s.185);
-Salman kişi, yatmamısan ki, salaməleyk.
-Ay əleykəssalam, Kablayı, buyurun, əyləşin(4,s.109);
-Xoş gördük sizi, kefiniz, əhvalınız necədir, uçaqlar necədir? Lap yaxşıdırlarmı?(4,s.212);
Necəsiniz, əhvalınız necədir? Təzə xəbərdən-zaddan nə var, nə yox?(4,s.147).
And içmək etiketləri:
-Nəcabət xanım, səni and verirəm aramızdakı haqq-salama, uşaqdan muğayat ol(4,s.43);
-Adın həqqi, xəbərim yoxdur!(4,s.92);
-Bəy, getdiyin ağaya and olsun ki, ğözümü qırpmamışam(4,s.92).
Üzr, xahiş etiketləri:
-Cavad dadaş, xahiş eləyirəm kişinin dalınca bihörmət danışmayasan(4,s.95);
-Qürbət xala, bir bura zəhmət çəkin(4,s.126);
-Rica edirəm, buyurun görüm, mənə aid nə qulluq?(4,s.59).
Təbrik, arzu etiketləri:
-Ay səni xoşbəxt olasan!(4,s.37);
-Cox mübarək!(4,s.149);
-Sizə bu yolda uğurlar arzulayıram!(4,s.141).
Təşəkkür etiketləri:
Sağ ol, yoldaş revkom, xeyirxəbər olasan!(4,s.55);
Siz cox sağ olun ki, mənim ümüdümü qırmadınız(4,s.416).
Alqış etiketləri:
-Allah sizə havadar olsun, oğul, tək qalmayasan!(4,s.82);
-Sağlıq olsun! Kölgən üstümdən əskik olmasın(4,s.82);
-Allah ömür versin!(4,s.110);
-Ay qadan alım, səni görüm sevincək olasan!(4,s.65);

-Məlik qardaş, Allah sizi bundan da böyük mərtəbələrə, qulluqlara çatdırsın(4,s.43).

Qarğış, söyüş etiketləri:

-Yoxsa Hacının daşı sənin başına düşüb?(4,s.87);

-Sən, yaxşısı budur, dilini qoy qarnına, camaat içinə ikitərəlik salma(4,s.114);

-Tfu sənin murdar sifətinə! Sən bu evdə nə qədər çörək yemişsən, ay xain!(4,s.16);

-Hay namərd dünya! Çarxın sönsün fələk! Hay namərd dünya, təkərin sınsın, motorun sönsün görüm!(4,s.201).

Başsaqlığı etiketləri:

-Ağca xanım, heç fikir-zad çəkmə. Allah rəhmət eləsin! Dünyanın işidir. Bir yandan bağlayan fələk, bir yandan açar(4,s.161).

Dialoli nitq məntiqli, tutarlı, təsirli, ifadəli və emosionaldır.

ƏDƏBİYYAT SİYAHISI

1. Abdullayev N. Nitq mədəniyyətinin əsasları. Bakı, ADPU nəşriyyatı, 278s.
2. Bakıxanov A.Q. Seçilmiş əsərləri. Bakı, “Avrasiya Press”, 2005, 488s.
3. Həsənov H. Nitq mədəniyyəti və üslubiyyatın əsasları. Bakı, Bakı Universiteti nəşriyyatı, 2003, 399s.
4. Mir Cəlal. Seçilmiş əsərləri. Bakı, Adiloğlu nəşriyyatı, 2013, 456s.
5. Qabusnamə. Bakı,”Qızıl Şərq”, 1989, 237s.
6. Qurbanov A. Müasir Azərbaycan ədəbi dili. I cild(2 cilddə), Bakı, “İmak” 2019, 464.
7. Бахтин М. Вопросы литературы и эстетики. Москва, «Художественная литература», 1975, 504с.
8. Виноградов В.В. О теории художественной речи. Москва, Изд. Высшая школа, 1971, 240с.
9. Жуков В.П., Жуков А.В. Руская фразеология. Москва, Высшая школа, 2006, 408с.

Лятафет Алиева

Выразительность диалогической речи

Ключевые слова: **диалог, диалогическая речь, собеседники, реплика, выразительность, экспрессивность, эмоциональность**

Резюме

В статье речь идет о выразительных особенностях диалогической речи. В процессе общения диалог происходит в результате эмоциональной реакции собеседников на реплики друг друга. Его сущность заключается именно в информативном и эмоциональном единстве. В статье рассматриваются языковые средства, обеспечивающие донесение мысли в действенной, убедительной, выразительной форме. К исследованию привлекаются такие

средства, как интонация, неполное предложение, восклицательное предложение, повтор, риторический вопрос, фразеологические сочетания, речевые этикеты. В статье также дается характеристика видов диалогов в различных речевых ситуациях: диалоги, выражающие вежливость, заботу, искренность, неискренность, официальность, психическое состояние, негативные отношения. В связи с многомерностью, спонтанностью, оригинальностью диалогической речи важнейшим её условием является понятное, ясное и образное выражение. Выразительная речь помогает хорошему пониманию содержания мысли. Широта коммуникативной роли диалогической речи включает её изучение именно в данном аспекте.

В статье высказываются некоторые мысли и суждения о выразительном диалоге, обусловливающем логичный разговор.

Latafat Aliyeva

The expressiveness of dialogic speech

Keywords: **dialogue, dialogical speech, interlocutors, remark, impressiveness, expressiveness, emotionality**

Summary

The article deals with the expressive features of dialogical speech. In the process of communication, the dialogue occurs as a result of the emotional reaction of the interlocutors to each other's remarks. It's essence lies precisely in informative and emotional unity. The article deals with the linguistic means that ensure the delivery of thoughts in an effective, convincing, expressive form. The study involves such means as intonation, incomplete sentence, exclamatory sentence, repetition, rhetorical question, phraseological combinations, speech etiquette. The article also characterizes the types of dialogues in various speech situations: dialogues expressing politeness, care, sincerity, insincerity, formality, mental state, negative attitudes. In connection with the multidimensionality, spontaneity, originality of dialogic speech, its most important condition is an understandable, clear and figurative expression. Expressive speech helps a good understanding of the content of thought. The breadth of the communicative role of dialogical speech includes its study in this particular aspect.

The article expresses some thoughts and ideas about the expressive dialogue which determines a logical speech.

Redaksiyaya daxil olma tarixi: 07.12.2022
Çapa qəbul olunma tarixi: 28.12.2022
Rəyçi: prof. İsmayıl Kazımov
tərəfindən çapa tövsiyə olunmuşdur

LALƏNZAR MURADLI
AZƏRBAYCAN NEFT VƏ SƏNAYE UNİVERSİTETİ
lalazar27@hotmail.com

TƏLƏBƏLƏRİN XARİCİ DİLDƏ ETDİKLƏRİ SƏHVLƏRİN ARADAN QALDIRILMASI YOLLARI

XÜLASƏ

Məqalə universitetlərdə ingilis dili lüğətinin tədrisi probleminə həsr olunub. Tələbələrin xarici dil nitqindəki səhvlərin təhlilinə xüsusi diqqət yetirilir. Tələbələrin qarşılaşdıqları əsas problemlərdən biri leksik interferensiyadır. Dilçilər hesab edir ki, leksik interferensiyanın mənfi təsiri nəticəsində tələbələrin nitqindəki tipik səhvlər leksik strukturlar haqqında kifayət qədər məlumatın olmaması, sinonimlərin istifadə və uyğunluq xüsusiyyətlərinin nəticəsidir. Tipik leksik səhvlərin qarşısının alınması və düzəldilməsi üçün məqsədyönlü işin zəruriliyi vurğulanır. Mənfi leksik interferensiya probleminin həllinə yönəlmiş tapşırıqlar toplusunun hazırlanması tələbələrin leksik bacarıqlarının daha səmərəli formalaşdırılmasına kömək edəcəkdir.

Dil öyrənmək uzun bir prosesdir və bu müddət ərzində tələbə istər-istəməz çoxlu səhvlərə yol verir. Heç kimə yad deyil ki, hətta ana dilini bilənlər də nitqdə, xarici dil öyrənənlər isə istəyindən asılı olmayaraq həm şifahi, həm də yazılı nitqdə səhvlərə yol verirlər. Xarici dilin tədrisi metodikası nöqteyi-nəzərindən səhvlər müxtəlifdir, həm də onları müxtəlif üsullarla düzəltmək lazımdır. Bir çox müəllimlər hesab edir ki, nitqi daim korrektə edilən tələbələr daha kompleksli olur və danışmaqdan qaça bilərlər. Bu, ilkin ünsiyyət öyrənmə məqsədinin əks nəticəsinə gətirib çıxarır. Bəzi tələbələr səhv hesab edirlər ki, danışanda heç bir səhv edilməməlidir. Amma əgər tələbə səhv edirsə, bu o demək deyil ki, o, dərslərə hazır deyil və xarici il öyrənə bilmir. İlk növbədə, səhvə yeni bir şey öyrənmək fürsəti kimi yanaşmaq lazımdır, çünki hər kəs xarici dildə danışmağı öyrənərkən səhv edir. Xarici dildə səhvlərlə danışmaq heç danışmamaqdan yaxşıdır.

Açar sözlər: interferensiya, leksik bacarıqlar, tipik leksik səhvlər, xarici dilin tədrisi, ünsiyyət məşqləri.

Xarici dilin tədrisinin əsas məqsədlərindən biri tələbələrin xarici dil vasitəsi ilə öz fikirlərini sərbəst və düzgün ifadə etmək bacarığıdır. Eyni zamanda müəllimlər nitq səhvləri problemi ilə üzləşirlər. Buradan aydın olur ki, səhvləri nəinki düzəltmək, həm də onların baş verməsinin qarşısını almaq lazımdır, çünki ünsiyyət prosesində səhvlərin olması onu çətinləşdirir, bəzi hallarda isə başa düşməyi qeyri-mümkün edir ki, bu da ünsiyyətin pozulmasına gətirib çıxarır. Səhv təlim prosesinin tərkib hissəsidir və həm tələbə, həm də müəllim tərəfindən təbii bir hadisə kimi qəbul

edilə bilər. Bir tərəfdən, bu, bilik və bacarıq boşluqlarını vurğulamağa kömək edir. Digər tərəfdən, o, təlim prosesinin istiqamətini müəyyən edir, müəllimin diqqətini tələbənin nitqinə yönəldir və eyni zamanda tələbəni öz nitqinə diqqətlə nəzarət etməyə sövq edir. İngilis dilində danışıq zamanı edilən səhvlərə təlim prosesində xüsusi yer verilir.

Görkəmli metodistlərin əsərlərində səhvlərin qarşısının alınması və düzəldilməsi probleminin həm nəzəri əsasları, həm də praktiki vəzifələri müxtəlif aspektlərdən nəzərdən keçirilir. Bununla belə, ingilis dilində nitqdə səhvləri aradan qaldırmaq üçün təlimlər səhvlərin hər hansı bir təsnifatına uyğun olaraq hazırlana bilər. Beləliklə, onlar dərsdə tələbələrin işini optimallaşdıra bilər.

Tələbələr xarici dil vasitəsilə bir-biri ilə şifahi ünsiyyət qura bilməlidirlər. Dil tədqiqatçıları tələbələrin nitqində bəzi problemlər aşkar etmiş və güman edirlər ki, bu problem tələbələrin daxili və xarici amillərindən qaynaqlanır. Ali məktəblərdə tələbələrin xarici dildə sərbəst ünsiyyət qurmaları üçün bir çox proqramdan istifadə olunur, lakin tələbələrin əksəriyyəti xarici dili (ingilis dilini) ünsiyyətdə mümkün qədər yaxşı tətbiq edə bilmirlər. Xarici dilin tədirisi zamanı xarici dildən istifadə etməklə hələ də bəzi problemlərlə üzləşirlər. Onlar ünsiyyət vasitəsi kimi xarici dilindənsə, ana dilindən istifadə etməyi üstün tuturlar. Bunun da başlıca səbəbi tələbələrdə xarici dildə ünsiyyət quran zaman səhv etmək kompleksinin olmasıdır.

Bir çox nəzəriyyəçilərin iddia etdiyi kimi, səhv qorxusu tələbələrin sinifdə xarici dildə danışmaq istəməməsinin əsas amillərindən birinə çevrilir. Bu hala səhv etmək qorxusundan başqa, tələbələrin digər tələbələr tərəfindən gülmək və ya müəllim tərəfindən tənqid edilmək qorxusu da çox təsir edir. Nəticədə tələbələr adətən nitq fəaliyyətində iştirak etməyi dayandırırlar. Buna görə də, müəllimlərin tələbələrini səhv etməyin pis bir şey olmadığına inandırması vacibdir, çünki tələbələr öz səhvlərindən daha yaxşı nəticə əldə bilərlər.

Şifahi ünsiyyət monoloq və dialoq nitq formasında ola bilər. Monoloji nitq seçilmiş strategiyadan asılı olaraq təfərrüatlı nitq quran natiqin niyyətindən asılıdır. Dialoji nitq iki və ya daha çox tərəfdaşın qarşılıqlı əlaqəsi ilə xarakterizə olunur, burada onun bütün iştirakçılarının nitq niyyətləri və strategiyaları həyata keçirilir. Xarici dildə dialoji nitq monoloqdan daha çətindir, çünki o, təkcə danışmaq deyil, həm də dinləmək bacarığını əhatə etməlidir. Həmsöhbətlər bir-birlərinin iradlarını təxmin edə bilmirlər və buna görə də konsentrasiya və sürətli reaksiyanı məşq etdirirlər.

Leksik səviyyə qrammatik və fonetik səviyyə ilə yanaşı, hər bir dil sisteminin əsasını təşkil edir. Lüğətin köməyi ilə məlumat qəbul edilir və ötürülür. Məhz leksik ehtiyatın toplanmasından, tələbələrin lüğət ehtiyatının zənginləşdirilməsindən onlar xarici dil nitqini mənimsəməyə başlayırlar, ona görə də aktiv və reseptiv tiplərin leksik vahidlərinin mənimsənilməsi prosesi informasiya-idrak prosesi kimi qəbul edilməlidir, çünki bu zaman leksik biliklərin və leksik vahidlərin mənimsənilməsi, yadda saxlanması və tətbiqi baş verir.

Lüğətin öyrənilməsi dil əldə etməyə kömək edir, tələbələrin oxu bacarıqlarını inkişaf etdirir və oxuyub başa düşmək üçün faydalıdır. Lüğətin öyrənilməsi dörd mərhələni əhatə edir: fərqləndirmə, mənanı anlama, yadda saxlama və mənanın möhkəmlənməsi və genişləndirilməsi. Birincisi, fərqləndirmə mərhələsi səslərin və hərflərin fərqləndirilməsini əhatə edir. Danışıq, dinləmə, oxuma və yazmada kömək edir, çünki səsləri ayırd etməklə tələbələr sözləri düzgün tələffüz edir və oxuduqları və ya eşitdikləri zaman onları başa düşürlər. İkincisi, mənanı başa düşmək sözlərin referentləri ilə əlaqələndirilərək onların anlayışını başa düşməyi əhatə edir. Üçüncüsü, yadda saxlama mərhələsi mənaları yadda saxlamaq bacarığından ibarətdir. Dördüncüsü, möhkəmləndirmə və genişləndirmə mərhələsi yeni lüğətin öyrənilməsinə və onun öyrənənlərin lüğət sisteminə inteqrasiyasına aiddir. Bununla belə, lüğəti öyrənmək adətən öyrənənlər üçün ağır yük yaradır. Başqa sözlə desək, dillər məhsuldardır və onlar daim öz lüğət ehtiyatına yeni sözlər yaradır və əlavə edirlər. Ümumiyyətlə, qrammatikanın öyrənilməsində istifadə edilən qaydalarda lüğətin öyrənilməsində istifadə olunan qaydalara əməl olunmur. Tələbələr adətən dilin tədrisi zamanı öyrənməli və tətbiq etməli olduqları yüzlərlə sözlə qarşılaşırlar.

Aparılan elmi ədəbiyyatın nəzəri təhlili göstərir ki, xarici dillərin tədrisi metodologiyasının əsas istiqamətlərindən biri də haqlı olaraq xarici dil lüğətinin mənimsənilməsi problemidir. İngilis dilinin leksik sisteminin xüsusiyyətləri ilə azərbaycan dilinin leksik sistemi arasındakı fərqlər bir sıra yerli müəlliflərin əsərlərində müzakirə olunur. Əsasən iki dilin leksik vahidləri arasında ciddi uyğunluq yoxdur. Beləliklə, bu fərqləri müəyyən etmək lazımdır. İki dil arasındakı münasibətlərin xüsusiyyətləri təkcə dilçiləri deyil, həm də metodistləri narahat edir, çünki onların nəzərə alınması həm məktəblərdə, həm də universitetlərdə ingilis dilinin tədrisində yaranan metodik problemlərin əhəmiyyətli hissəsini həll etməyə imkan verir.

Tələbələrin ikidilliliyi süni şəraitdə yaradılır; ona görə də biz ana dilinin xarici dilin öyrənilməsi prosesinə təsirini istisna edə bilmərik. Tələbələrin dildə etdiyi səhvlər bilik və bacarıqların kifayət qədər formalaşmaması və ya dil interferensiyası nəticəsində didaktik xarakterli səbəblərdən yaranır.

V.Veinrix interferensiyanı "dil öyrənənin birdən çox dillə tanış olması nəticəsində, yəni dillərin hər birinin normalarından kənara çıxma halları kimi müəyyən edir, yəni, dillərin təmaslarına görə interferensiya hadisəsi adlanır" [1].

N.B. Meçkovskaya interferensiyanı xarici dildə baş verən nitqdə ana dilinin təsiri nəticəsində yaranan səhv şəklində hesab edir [4]. Interferensiyanın tərifi həm də "ikidilli mühitdə dil sistemlərinin qarşılıqlı əlaqəsi; doğma dilin təsiri altında ikinci dilin norma və sistemindən kənara çıxmalarında ifadə olunur" [4].

Dildaxili interferensiya nəticəsində yaranan səhvlər ənənəvi olaraq dörd qrupa bölünür.

Birinci qrupa əvvəllər öyrənilmiş xarici dil hadisələri ilə bənzətməyə görə uyğunsuzluqlar nəticəsində yaranan səhvlər daxil edilməlidir. ***Hard-hardly*** buna misaldır.

1. We must work ***hard*** to success.

2. The hall was crowded so I could ***hardly*** meet her.

Tələbələr bilir ki, ingilis dilində zərf forması -ly- şəkilçisindən istifadə edir, lakin bəzi ingilis zərfləri sifətlərlə eyni formaya malik ola bilər və -ly şəkilçisinin əlavə edilməsi onların mənasını dəyişir.

İkinci qrupa sinonimlərin məna çalarlarında və istifadə xüsusiyyətlərində uyğunsuzluqlar yaradan səhvlər daxildir. Məsələn, tələbələr *repair - mend* sinonimində düzgün sözü seçməkdə çətinlik çəkirlər.

Üçüncü qrupa sözlərin leksik-qrammatik birləşməsindəki uyğunsuzluqlardan yaranan səhvlər, məsələn, *make – do,* daxildir.

Dördüncü qrup səhvlərlə formalaşır, bunun səbəbi təsirli və təsirsiz fel formalarının istifadəsi nəticəsində yaranan uyğunsuzluqdur, məsələn, *raise-rise*.

Dillərarası interferensiya nəticəsində yaranan səhvlərə xüsusi diqqət yetirilməlidir. Səhvlərin ən böyük qrupu bir sıra azərbaycan və ingilis sözlərinin semantik həcminin uyğunsuzluğu və ya uyğunluğu ilə bağlıdır. Azərbaycan dili ilə müqayisə nəticəsində söz önlərindən istifadə zamanı yaranan səhvlərin aşağıdakı təsnifatını vermək olar:

a) İngilis dilində mövcud olan söz önlərinin istifadəsindəki uyğunsuzluqlardan yaranan səhvlər: *to be mad about, on Tuesday, by mistake, for breakfast*;

b) ingilis dilində mövcud olmayan söz önlərinin azərbaycan dilində olması ilə bağlı səhvlər: *next week, two times a day*;

c) ingilis dilində mövcud olan söz onlərinin azərbaycan dilində suffiks formasında olması ilə bağlı səhvlər: *in advance, listen to*.

Çoxlu sayda səhvlər bir sıra azərbaycan və ingilis sözlərinin semantik həcmində və uyğunluğunda uyğunsuzluqlara səbəb olur. Beləliklə, sinonimlərin məna çalarlarında və onların istifadə xüsusiyyətlərindəki uyğunsuzluqlar nəticəsində aşağıdakı cütlərin istifadəsində yaranan səhvlər buna daxildir.: *wait - look forward to; get - arrive; put on - wear; to mend - to repair; look - stare - glance - peep; end - finish - complete; happy - lucky*, və s.

Oxşar mənalı leksik vahidlər (sinonimlər) arasında əlaqələrin yaranmasına dair xüsusiyyətləri nəzərdən keçirək. Sinonimlərin mənimsənilməsi və onlardan nitqdə düzgün istifadə olunması ünsiyyət prosesində nitqin yeni rənglər və nüanslarla zənginləşdirilməsi, o cümlədən ifadənin maksimum semantik dəqiqliyi, yəni arzu olunan ifadə azadlığı ilə zənginləşdirilməsi yolu ilə onun tədricən təfərrüatlarının və idiomatizasiyasının həyata keçirilməsinə yönəlmiş uzunmüddətli prosesdir.

Səhvlərin yaranmasının səbəbi çox vaxt nitqdə dominant (periferik) sinonimlərin natamam bir-birini əvəz etməsi kimi bir hadisənin səhv başa düşülməsi

və onların hər birinin müəyyən yeni məna çalarına uyğun olmasıdır, bu da zənginləşdirməyə və aydınlaşdırmağa imkan verir. Məsələn, tapşırıqların birində tələbələr sözün sinonimləri ilə tanış olurlar: *to look*: *to look - to look, to stare - to stare, to glance - to take a quick glance, to peep - to look*. Sinonimlərin müxtəlifliyi onların sərhədlərini genişləndirir, dil vasitələrini daha ifadəli edir, xarici dildə danışıqda danışanı dəqiq və emosional ifadə etməyə imkan verir.

Sözdən nitqdə istifadə etmək üçün müvafiq leksik mənanın sintaqmatik əlaqələrdən asılılığını, yəni onun başqa sözlərlə necə (semantik və sintaktik) uyğunlaşdığını xatırlamaq lazımdır. Nəticə, sözün mənasının digər sözlərlə potensial mümkün birləşmələri, yəni sözün sözdə leksik valentliyi ilə müəyyən edilməsidir. Fərqli sözlər müxtəlif sayda potensial əlaqəyə (valentliyə) malikdir. Hər bir hal üçün onların mənasının tərifi bir və ya bir neçə mənaya malik olan digər sözlərlə əlaqələrə əsaslanır.

Sinonim silsilələr nümunəsindən istifadə edərək tələbələrin leksik bacarıqlarının inkişafında lüğət vahidlərinin tətbiqi qaydasını müəyyən edən ən vacib prinsiplərə aşağıdakılar daxildir:

1) leksik vahidlərin istifadə tezliyi;
2) leksik vahidlərin uyğunluğu;
3) ana dilindən istifadədən çəkindikdə interferensiyanın gözlənilməsi;
4) daxil edilmiş lüğətin sistemli qrammatik bacarıqlar səviyyəsinə uyğunluğu;
5) əvvəllər mənimsənilmiş leksik materialla əlaqə;
6) sinonimik, antonimik və tematik əlaqələr yaratmaqla lüğətin sistemləşdirilməsi;
7) ünsiyyət prosesində leksik materialdan məhsuldar istifadənin mümkünlüyü.

Hədəf dildə və ana dildə sözlərin uyğunluğunda tez-tez uyğunsuzluq leksik vahidlərin semaniktləşdirilməsində və nitqdə sonrakı istifadəsində çətinliklərə səbəb olur. Buna görə də tələbələrin polisemantik leksik vahidləri mənimsəmələri üçün onlara nitq strukturlarının öyrədilməsi üçün ən çox yayılmış birləşmələri seçmək tövsiyə edilir.

Lüğətin təqdimatında vacib amil, sözlərin mənaları ilə ifadə olunan anlayışlar arasındakı uyğunsuzluğu nəzərə alaraq, istifadə tezliyinə və semantizasiyasına uyğunluq əsasında ana dili və hədəf dilində sözlərin mənalarını izah etmək üsullarının seçilməsi olmalıdır.

Leksik materialı təqdim edərək, onun cümlələrdə istifadəsi daha yaxşı nəticə verir. Təlimin əvvəlində lüğətə dair tapşırıqlardan istifadə olunur. Dilin mənimsənilməsinin hər bir yeni mərhələsi qarşılıqlı əlaqə potensialına malik olan leksik vahidlərin seçiminə uyğundur ki, bu da maksimum təkrar sayı ilə daha çox cümlələr tərtib etməyə imkan verir. Eyni zamanda, bu amil dilin sistem-funksional aspektində də özünü göstərir, o zaman ki, onun malik olduğu kommunikativ dəyər

sözlərin ən böyük birləşməsindən asılı olur. Cümlədə sözlərin birləşmə normalarını mənimsəməklə, tələbələr nitq sintezini həyata keçirir, müstəqil ifadələr tərtib edirlər.

Müxtəlif növ təlim məşğələlərində sözlərin təkrarlanmasından sonra tələbələr nitq tapşırıqlarının yerinə yetirilməsinə, o cümlədən verilmiş vəziyyətə və ya problem tapşırığına əsasən dialoq və monoloji ifadələrin qurulmasına keçirlər. Nitq məşğələlərini dilin struktur elementləri ilə əlaqələndirərək yerinə yetirməklə tələbələr tədricən sözləri yaddaşda saxlayır, yəni öyrənilən mövzuların lüğət ehtiyatını zənginləşdirirlər. Nəticədə, müstəqil nitq istehsalı zamanı sözlər daha tez və daha dəqiq seçilir. Mühakimələrin və ya qiymətləndirmələrin ifadə edilməsi prosesində toplanmış lüğətdən fəal istifadə sayəsində tələbələr şəxsi təcrübəyə güvənmək imkanı əldə edirlər ki, bu da şübhəsiz ki, onların nitqinin inkişafına müsbət təsir göstərir.

Tələbələrin ingilisdilli nitqinə ana dilinin təsiri hallarının öyrənilməsi tələbələrin nitqində bir sıra xüsusi məşqlərin yerinə yetirilməsini tələb edən mümkün səhvlərin qarşısını almağa imkan verir. Bu cür məşğələlər toplusunda azərbaycan və ingilis dillərinin leksik hadisələri arasında uyğunsuzluqdan yaranan əsas leksik çətinliklər nəzərə alınmalıdır.

Xarici dilə ünsiyyətdə səhvlər həmişə olur. Səhvlərin və onların yaranmasının müxtəlif səbəbləri var, səhvlərə müxtəlif yanaşmalar da var. Dil tədrisinə kommunikativ yanaşma tələbələrin səhvsiz ünsiyyət qurmasının vacib olmadığını, əksinə onların özlərini başa düşmələrinin və xarici dil bilik və bacarıqlarından biliklərin mənimsənilməsinin başqa bir mənbəyi kimi istifadə etmələrinin zəruri olduğu fikrini vurğulayır ki, bu da yeni məlumat əldə etmək növüdür. Xarici dil öyrənmək və daim düzəliş etmək, xüsusən də şifahi ünsiyyət zamanı öyrənənlər psixoloji cəhətdən kompleksli ola bilər və bu, onların həmin xarici dildə danışmaqdan imtina etmələri ilə nəticələnə bilər.

REFERENCES:

1. Weinrich, V. Language contacts. The state and problems of the study. Kiev, 1979.
2. Ilyasov I.O., Rashidova D.R., Musaeva Z.I. To the problem of determining the typology of lexical mistakes of students of a national university in the teaching of English. News of the Dagestan State Pedagogical University. 2014. №4. pp. 103-105.
3. Malinin A.B. Correction of mistakes made by students in studying foreign languages. Philological aspect. 2015. № 7. pp. 34-40.
4. Mechkovskaya, N.B. Social linguistics. Moscow, 2000 (in Russian).
5. Shatilov S.F. The method of teaching foreign languages at the initial stage in school and university. Publishing house ‘Education’, 1991.

L.MURADLI

SOME WAYS TO ELIMINATE MISTAKES MADE BY STUDENTS IN A FOREIGN LANGUAGE

SUMMARY

The article is dedicated to the problem of teaching English vocabulary in language universities. Particular attention is paid to the analysis of mistakes in the foreign language speech of students. One of the main problems that students face is lexical interference. The authors suggest that typical mistakes in students' speech caused by the negative influence of lexical interference are the result of insufficient knowledge of lexical structures, as well as the peculiarities of the use and compatibility of synonyms. The need for purposeful work to prevent and correct typical lexical mistakes is emphasized. The authors believe that the development of a set of exercises aimed at solving the problem of negative lexical interference will contribute to a more effective formation of students' lexical skills.

Learning a language is a lengthy process during which the learner inevitably makes many mistakes. It is no secret that even native speakers make mistakes in speech, and foreign language learners, regardless of their desire, make mistakes both in oral and written speech. From the point of view of the methodology of teaching a foreign language, mistakes are different, and it is also necessary to correct them in different ways. Many teachers believe that students whose speech is constantly being corrected become more constrained and may avoid speaking, forming a language barrier. This leads to the opposite result from the original communication learning goal. Some students mistakenly believe that mistakes should be avoided by all means as bad and punished. But if a student is mistaken, this does not mean at all that he is not ready for lessons, or incapable of learning languages. First of all, you should treat a mistake as an opportunity to learn something new, because everyone makes mistakes when they learn to speak a foreign language. It is better to speak a foreign language with mistakes than not to speak at all.

Key words: interference, lexical skills, typical lexical mistakes, teaching a foreign language, communication exercises.

Л.МУРАДЛЫ

НЕКОТОРЫЕ СПОСОБЫ УСТРАНЕНИЯ ОШИБОК, ДОПУЩЕННЫХ СТУДЕНТАМИ В ИНОСТРАННОМ ЯЗЫКЕ

РЕЗЮМЕ

Статья посвящена проблеме преподавания английской лексики в языковых вузах. Особое внимание уделяется анализу ошибок в иноязычной речи студентов. Одна из основных проблем, с которой сталкиваются студенты, — это лексическая интерференция. Автор предполагает, что типичные ошибки в речи учащихся, вызванные негативным влиянием лексической интерференции, являются следствием недостаточного знания лексических структур, а также особенностей употребления и совместимости синонимов. Подчеркивается необходимость целенаправленной работы по предупреждению и исправлению типичных лексических ошибок. Автор считает, что разработка комплекса упражнений, направленных на решение проблемы негативной лексической интерференции, будет способствовать более эффективному формированию лексических навыков студентов.

Изучение языка — это длительный процесс, во время которого ученик неизбежно совершает множество ошибок. Не секрет, что даже носители языка ошибаются в речи, а изучающие иностранный язык, независимо от их желания, допускают ошибки как в устной, так и в письменной речи. С точки зрения методики обучения иностранному языку ошибки бывают разные, и исправлять их тоже нужно по-разному. Многие учителя считают, что ученики, чья речь постоянно корректируется, становятся более скованными и могут избегать разговоров, создавая языковой барьер. Это приводит к результату, противоположному исходной цели обучения общению. Некоторые студенты ошибочно полагают, что ошибок следует избегать всеми способами, считая их плохими и наказывать их. Но если студент ошибается, это вовсе не означает, что он не готов к занятиям или не может изучать языки. Прежде всего, вы должны относиться к ошибке как к возможности узнать что-то новое, потому что каждый делает ошибки, когда учится говорить на иностранном языке. Лучше говорить на иностранном языке с ошибками, чем вообще не говорить.

Ключевые слова: интерференция, лексические навыки, типичные лексические ошибки, обучение иностранному языку, коммуникативные упражнения.

Redaksiyaya daxil olma tarixi: 07.12.2022
Çapa qəbul olunma tarixi: 28.12.2022
Rəyçi: Filologiya elmləri namizədi, dosent Rəhimə Məmmədova tərəfindən çapa tövsiyə olunmuşdur

b. m. ABIYEVA V. G.
m. SƏFIXANOVA A. H.
Azərbaycan Tibb Universiteti

İNGİLİS DİLİNİN LEKSİKASINDA TARİXİ DƏYİŞKƏNLİKLƏR

Xülasə

İngilis dilinin tarixi bundan beş min il əvvələ təsadüf edir. İngilis dilinin tarixi eramızın 5-ci əsrində İngiltərəni işğal edən üç alman qəbiləsinin gəlişi ilə başladı. Bu işğal ingilis dilinin qrammatikasında və leksikasında bir sıra dəyişiklərə səbəb olmuşdur. İngilis dilinin mənşəyi Şimali-Qərbi Almaniya və Hollandiyadan gəlir. İngilis dili bu bölgədə yaşayan insanlar tərəfindən proto-hind-Avropa danışıldığı deyilir. Bu dil isə müasir dövrə məlum deyildir. Müasir ingilis dili ilk dəfə 14-cü əsrdə İngiltərədə istifadə olunmağa başlayaraq 1550-ci illərə qədər öz inkişafını davam etdirdi. İngilis dilinə ən yaxın dillər isə holland və şotland dilləri olmuşdur. İngilis dilinin leksikasında və qrammatikasında standart qaydalar mövcuddur. Qədim ingilis dilində fransız dilindən bir çox söz götürülərək leksikanın zənginləşməsində rol oynamışdır. İngilis dilində qanunlar və hökümətə aid bir sıra sözlər fransız dilindən gəlmişdir. Ölkə eləcə də 597-ci ildə romanların işğalına məruz qalmışdır. Bu tarixi hadisə dilə və onun leksikasına təsirsiz qalmamışdır. Roma hökmdarı Avqust ölkəyə xristian dinini gətirdi və nəticədə burada latın dili böyük əhəmiyyət kəsb etməyə başladı. Bu zaman latın dili ilə bərabər latın dini də təbliq olmağa başladı. Latın əlifbası ilə bərabər latın dilində olan dini terminlər də istifadə olunmağa başladı.

Açar sözlər: cümlə, söz, frazeologiya.

İngilis dilinin leksikası, cümlə quruluşu öz tarixi inkişafı nəticəsində təkmilləşmiş, daha nizamlı olmuşdur. Lakin dilin ilk inkişaf dövrlərində dilin leksikası daha kobud olmuşdur. Qədim ingilis dili dövründə cümlədə söz sırası sərbəst idi. Lakin bu sərbəstlik heç də düşündüyümüz kimi tam olmamışdır. Belə ki, cümlənin təyini ya əvvəldə, yaxud da sonda yerləşirdi. Təyin həmişə əsas ismə yaxın yerləşirdi. Təsdiq cümlələrdə o, ya mübtədanı əvəz edir, ya da ondan sonra gəlirdi. Qədim və Erkən yeni ingilis dili dövrlərində sonluqlar dəyişmiş və cümlədə sözlərin digərləri ilə əlaqəli işlənməsinə baxmayaraq vəziyyət, ətraf mühit və semantik baxımdan fərqli mənalarda işlənirdi. Cümlədə ismin feldən əvvəl və ya sonra gəlməsi göstərirdi ki, verilən isim və ya mübtəda, ya da tamamlıq funksiyasını daşıyır. Sözönü onu göstərir ki, isim burada zərflik, təyin və yaxud sözönülü tamamlıq kimi çıxış edir. Cümlənin leksik mənasındakı dəyişikliyi göstərir (1, səh. 3-5). Cümlədə hər bir vəziyyətin müxtəlif əhəmiyyətli funksiyası var idi. Cümlə nümunələri sabit quruluşlu formalardan inkişaf etmişdir ki, burada sintaktik funksiyalar vəziyyəti

müəyyən edirdilər. Bu formada hər bir vəziyyət tamamlanmalı idi. Artıq Orta İngilis dili dövründə bir üzvlü cümlələrdən istifadə edilmirdi və burada mübtədanın yeri təkcə əsas mübtəda ilə deyil, həmçinin formal "it" ilə tamamlanırdı. "In the month of August it was nuclamed thought England that all britishmen be at home, in their own land". Cümlədə felin işlədilməsi onu göstərirdi ki, modal və köməkçi fellərin qısa cavablarla işlədilməsi xəbərin vəziyyətini tamamlayır. Söz sırasının birinci yerləşmə vəziyyəti zəif proses idi. Bu zəifləmə Orta İngilis dili qrammatik sisteminin ümumi müvəffəqiyyətsizliyi və Norman işğalı dövrünün yazı sisteminin pozulması nəticəsində olmuşdur. Budaq cümlənin sonuna xəbərin yerləşdirilməsindən hələ Orta İngilis dili dövründə imtina edilmişdir. Danışıqda söz sırasının sual müqavilində möhkəmləndirilməsi XVII əsrin əvvəlində olmuşdur. Müasir alimlərin tədqiqatları sübut edir ki, söz sırası Erkən yeni İngilis dili dövründə möhkəmlənməyə başlamışdır (1, səh. 10-12). Cümlə üzvlərinin yeni xüsusiyyətləri qədim ingilis dilində daha bariz nümunə kimi göstərilmişdir. Qədim ingilis dili ilə müqayisədə cümlənin mübtədası ifadənin formasına görə mənaca daha çox fərqlənirdi. Formal mübtəda "it" daha çox işlənirdi. Fel kateqoriyalarında və fel nümunələrindəki dəyişikliyə əsasən, mübtəda nəinki yalnız hərəkətin icrasını və ya başqa xüsusiyyətlərini, həm də hərəkətin məchul növlə icrasını bildirirdi. Bu halda vəziyyətlə hissiyyatın mübtədası "grim", "like" felləri ilə işlənirdi. Xəbərin quruluşu ilə həmçinin formal və mənaca müxtəlif oldu. Mənanın müxtəlifliyi geniş fel sistemi ilə ifadə olunurdu. Orta İngilis dilində qədim ingilis dilindəki bəzi fellərin əksinə olaraq xəbər növləri, ümumiyyətlə çoxsaylı və müxtəlif olmuşdur. Onlara fel-xəbər qrupları ilə stereoid ifadələr, frazeoloji vahidlər və çoxsaylı bağlayıcı fellər daxildir. "It is good for same men to be found to a stake". Xəbərin daha mürəkkəb formaları hazırda sözönlü ifadələrdə isimlə ifadə edilir ki, bu, Qədim İngilis dili dövründə mövcud deyildi. Məsələn: "of twenty years of age he was I guess". Orta İngilis dili dövrünün sonu və Erkən yeni İngilis dili dövründə olmuş, hazırki dövrə qədər sintaktik birləşmələr və yaxud xəbər xəbər konstruksiyaları həmin dövrlərdən inkişaf etmişdir. Bu qəbildən olan sintaktik vahidlərin tarixi Qədim İngilis dili dövründən başlamışdır ki, biz orada yiyəlik halda işlənən məsdərə aid qədim misallara rast gəlirik. Burada biz leksik quruluşdaki dəyişiklikləri görə bilirik. Onlar fellərlə işlənərək fiziki anlayışları bildirirdilər. Məsələn: "ronne hi resen ra hearan him neulacan" ("when he saw the harr, attach him"). Bu birləşmələrin işlədilməsi oxşar frazeoloji vahidlərin feli sifətlərlə inkişaf etdirilməsi nəticəsində bar vermişdir. Orta İngilis dili dövrünün sonu və Erkən yeni İngilis dili dövründə yiyəlik halın məsdərlə və feli sifətlə işlədilməsi başqa bir sıra fellərlə işlədilməsinə səbəb oldu və müxtəlif mənalar kəsb etməyə başladı. Bundan da yeni növ birləşmələr əmələ gəldi (2, səh. 13-14). "For" vahidli məsdərlə birlikdə iki müstəqil elementlə birləşmələr əmələ gəldi. Yəni sözönlü tamamlıq "for" məsdərlə birlikdə adlıq halda, feli sifətlə təyin quruluşundan formalaşan adlıq halın absolut forması ilə gerund birləşmələri ilə fellərdən sonra gələn iki adlıq hal elementləri ilə işlənməyə başladı: "for" frazeoloji vahid. "It is best aur hem to be

men of muat religun". Gerundla işlənən mürəkkəb birləşmələr digər fellərlə sintaktik birləşmələrdən sonra gəlir. Başqa birləşmələrdə olduğu kimi isim və xəbər işlənən feldən ibarət olurdu. Lakin başqa birləşmələrdən fərqli olaraq, onlar da gerund kimi qədimdir. Keçmişdə işlənən feli isim və ya yiyəlik əvəzliklərinin təsiri ilə felə çevrilir. Beləliklə onlar gerundla işlənən mürəkkəb birləşmələr gerunda çevrilərək birləşmə əmələ gətirir. Məsələn, "oure taryings herre grieves me highly". Buradan belə nəticəyə gəlirik ki, sintaktik birləşmələr tarixən müxtəlif mərhələlərdən yaranmışdır. İlkin nümunələri ilə feli sifət təyində fel nümunələri vasitəli və sözünlü tamamlıqla məsdər feli sifətdən sonra işlənirdi. Qədim fel isim və ya əvəzliklə təyin olunurdu. İnkişaf dövründə onlar sintaktik birləşmələr ümumi xarakter və standart quruluşa malik idilər. (3, səh. 9-14). Orta və Erkən yeni İngilis dili dövründə ədəbi dil formalaşırdı. Cümlənin quruluşu mürəkkəbləşirdi və sintaktik normaların təsiri ilə mürəkkəb cümlələr daha qaydalı və dəqiqliklə işlənirdi. Qədim İngilis dilində mürəkkəb cümlələr yox idi. Əksinə, müxtəlif mürəkkəb cümlələr ayrı-ayrı budaq cümlələrdə qədim ingilis dili əlyazmalarında istifadə olunurdu. Qədim ingilis dilində mürəkkəb cümlələrdə olan budaq cümlələrin mənası dəqiq deyildi. Qədim ingilis dilinin leksikasında mürəkkəb cümlələrdə əlaqə yaradan re-dən başqa müvafiq əlaqələndirici yox idi ki, müxtəlif növ budaq cümlələr arasındakı əlaqəni birləşdirsin. Bu cür cümlələr arasında həmçinin müvafiq feli sifətlər yalnız budaq cümlələr kimi anlaşılırdı. Qədim ingilis dilində leksikanın inkişafı bir sıra başqa dövlətlərin dillərindən istifadə etməklə də zənginləşmişdir. Norman hökmdarlarının istifadə etdiyi fransız dili səkkiz yüz il bundan əvvəl insanların danışdığı ingilis dilinin leksikasına böyük təsir göstərib. Dilin tarixində bu dövr Orta İngilis dili kimi adlandırılmışdır. Zaman keçdikcə normanlar artıq əsl fransız dilində danışa bilmirdi. Onların işlətdiyi fransız və orta ingilis dilinin qarışığından ibarət idi (3, səh. 16,17). Eyni mənanı daşıyan, lakin tarix dövrlərə uyğun olaraq müxtəlif sözlərin ifadəsi aşağıdakılar kimi qeyd olunmuşdur:

Kingly- qədim ingilis dili

Royal- fransız dili

Regal- latın dilində qeyd olunmuşdu. Bunların hər biri eyni mənanı- krala mənsub olduğunu göstərir. Orta ingilis dili bu dövrün sonu və Erkən İngilis dili dövründə yazılı idi, çox inkişaf etdiyi zaman hər kəs mürəkkəb cümlələrdə qədim ingilis dilinin xüsusiyyətlərini müşahidə edə bilərdi. Əvəzliklə bağlayıcıların əlaqələrinə tez-tez Orta və Erkən yeni İngilis dili dövrü poeziyalarında rast gəlinirdi. Bu əlaqələrə "Contemicy tales" poetik əsərini misal göstərmək olar. Orta və yeni ingilis dili dövründə xeyli sayda yeni bağlayıcılar başqa birləşdirici sözlərlə cümlələri bir-birinə bağlamaq üçün işlədilirdi. Beləliklə "both ... and" uyğun bağlayıcısı skandinav dillərindən olan alınan ikili "both" və doğma ingilis "by" sözönündən ibarət olub. Latın dilindən alınan "cause" (by+cause) "for the reason" ismi ilə işlənirdi. Sifət və əvəzliklərdən xeyli sayda birləşdiricilər inkişaf etmişdir. Xüsusi əhəmiyyətli hallardan biri də uyğun əvəzliklərin Orta İngilis dili dövründən

geniş istifadə edilmişdir. Onlar işarə (that) və sual (who, which, whose) əvəzliklərindən yaranmışdır. Bu əvəzliklərin istifadə əhatəsi XXVII-XIX əsrlərdəkindən fərqlənirdi. Orta İngilis dili dövrü C. Çoşerin əsərlərindəki misallarda mürəkkəb cümlələrdə müxtəlif budaq cümlələri işlədilmişdir. Bu cümlələri bir-birinə bağlamaq üçün bir neçə bağlayıcı, o cümlədən "that" işlədilmişdir. Məsələn, mübtəda və tamamlıq budaq cümlələrində "that" bağlayıcısından istifadə edilmişdir (4, səh. 27-30). İngilis dili bir neçə yüz il bundan əvvəl Britaniya adasının istilaları nəticəsində yaranmışdır. İşğalçılar Avropanın şimal sahilləri boyu ərazilərdə məskunlaşmışdı. İngilis dilinin leksikasının genişlənməsi bu dövrdən başlanmışdır. İlk istilalar min beş yüz il bundan əvvəl anqllar tərəfindən həyata keçirilmişdir. Anqllar ingilis kanalını (La Manş) keçən german tayfalarının üzvləri idi. Sonradan Britaniyaya daha iki tayfanın üzvləri keçdi. Bunlar saksonlar və yutlar idi. Bu qruplar Britaniyada bir neçə min il yaşayan keltlərin böyük əksəriyyəti öldü, ya da qula çevrildi. Bəziləri sonradan Uels adlandırılan yerlərə köçdü. Uzun illər ərzində saksonlar anqllar və yutların danışdığı dillərin qarışığı nəticəsində anqllosaks, ya da qədim ingilis dili təşəkkül tapmışdır. Qədim ingilis dilini başa düşmək olduqca çətindir. İngilis dilinin bu qədim formasında yazı nümunələrini yalnız bəzi ekspertlər oxuya bilir. Bu dövrdən bir neçə yazı nümunəsi qalmışdır. Bu qəhrəman krala həsr olunmuş "Beovuff" poemasıdır. Orta ingilis dili müasir ingilis dilinə oxşayır, lakin onu başa düşmək çətindir. O dövrdən bəzi yazılı abidələr qalmışdır. Demək olar ki, ingilis dili həmin dövrdə ədəbi dil kimi çox irəliləmişdir. Həmin dövrdə ingilis ədəbi dilinin ən görkəmli əsəri 1400-cü illərdə Londonda yaşamış şair Ceffri Çoser tərəfindən yazılmış mənzum "Kentenberri" hekayələri hesab edilir. Əsər Kentenberri şəhərinə səfər edən müxtəlif insanların dilindən söylənilən şeirlər toplusu şəklində yazılmışdır. Bu əsəri o dövrdə yazılan digər əsərlərdən fərqləndirən başlıca cəhətlərdən biri əsərin qəhrəmanlarının sadə xalqın nümayəndələri olması və dini əsər olmaması idi. Çünki o dövrdə dini əsərlər çox geniş yayılmışdı, bu dini sözlər ingilis dilinin tərkibinə daxil olmuşdur. İngilis dili bir çox amerikanlar tərəfindən birinci dil kimi danışıldığı Birləşmiş Amerika Ştatlarında ingilis dili rəsmi dil hesab edilmir. 1600-cı illərdə qitə müstəmləkə olunduğundan sonra hakim dil olmasına baxmayaraq, heç vaxt qanuni olaraq milli dil elan edilməmişdir. Dil alimləri qrammatika ilə məşğul olan tədqiqatçılar və ingilis dili tarixinin müxtəlif dövrlərində yaşamış yazıçı və şairlərin əsərlərindən məlum olur ki, ingilis dili cümlələrində söz sırası dəyişmiş, inkişaf etmiş və hazırda nizamlı şəkildə işlənir (5, səh. 18, 19). Hazırda müasir dövrümüzdə ingilis dilinin leksikasındakı dəyişikliklər son dərəcədə özünü göstərir. Hal-hazırda ingilis dili diplomatiya, kommersiya, dənizçilik, elmi-texniki kütləvi informasiya kimi məşhur bir dilə çevrilmişdir. Nəşr olunan ədəbiyyatın və kütləvi mətbuatın əksəriyyəti ingilis dilindədir. Əsas elmi və tibbi araşdırmalar da ingilis dilində aparılır. Beynəlxalq razılaşmaya əsasən, artıq hər bir sadədə ingilis dili digər dillərə nisbətən daha çox işlədilir. Cənubi Amerika və Avropa ölkələrində ən çox tədris olunan dil ingilis dilidir.

Safikhanova Afat H.
Abiyeva Valida G.

Summary

This text says about the historical changes in the lexican of the English language. There has been a significant change in the lexican of the language based on historical changes. Early Middle English was during the period that the English language more specificially. English grammar and lexics started evolving with particular question to syntax. Syntax is the arrangement of words and phrares to create well formed sentences in a language. An interesting fact to note is that this period has been attributed with the loss of case endings. Case endings are a suffix on an inflected noun, pronoun or adjective that indicates its grammatical function. While english grammar does play a poet when taking courses to improve English overall, it is but a small part of the overall curriculum. According to the Encyclopedia Britanica, the English language itself really took off with invasion of Britain during of the 5th century. Three Germanic tribes the Jutes, the Saxons and the Angles were seeking new lands to conquer and crossed over from the North see. It must be noted that English language we know and study. English is a West Germanic language indo European language family. We know that English is genealogically West Germanic. Now English language is spoken in the world.

Key words: lexics, word, sentence, frazeology.

Сафиханова А. Г.
Абыева В. Г.

Исторические цменение в лексике англиского язика

Резноме

Ключевые слова: исторический, слова, предлошение

Новая жизнь требует новых слов и темсамым предопределяет изменгивость словарного состава. Измениние словаря- это естественное и посмоянное движение в языке. Сначала иовые слова могут использовамься небольшим числом людей, затем, если они достаточно выразительны и по своему звучанию соотвенствуют характеру лексической системи английского языка. Входа в лексический состав языка, неологизмы продолжают развываться накапливать новые значения. Например, такие общеупотребительными и с течением времени даже проникнуть в основной словарный фонд языка. Говоря о лексических изменениях в современном английском, невозможыо не коснуться сленга. Под полезностью понимается востребованность понятия обознаачемого данным словом в традиционном обществе научно- техническая революция, развитие средсть массовой коммуникални и новых слов и их значений. Очень меткое замечание по этому поводу сделал сепир: изменения в лексике вызываются весьма разнообразными причинами. Как вчыяснилось,

суффиксы тоисе передает культурнуко информацию и васрапсаем значение активно действуюцего мида: jump- jumper и дричие. В данной статье показаны исторческие изменения в лексике английского языка- этот пролнее нашел свое место в лексиконе языка.

Ədəbiyyat:

1. Cambridge Encyclopedia of the English language, 1995, Cambridge.
2. Oruc Musayev. İngilis dilinin qrammatikası. Bakı, 2007.
3. Barber Ch. Linguistic change in present day English. London, 1984.
4. English as a global language. Cambridge University, 1997.
5. Fermell, Barbara. A history of English. Oxford, 1998.

Redaksiyaya daxil olma tarixi: 07.12.2022
Çapa qəbul olunma tarixi: 28.12.2022
Rəyçi: prof. Məmmədova Z.
tərəfindən çapa tövsiyə olunmuşdur

İSAYEVA SEVİNC,
ƏLİYEVA XATIN,
DAVUTOVA ALFIYA
Heydər Əliyev adına Ali Hərbi İnstitut
sevincisayeva@mail.ru

ЛЕКСИЧЕСКИЕ И ГРАММАТИЧЕСКИЕ ТРАНСФОРМАЦИИ ПРИ ПРОЦЕССЕ ПЕРЕВОДА НА ОСНОВЕ РУССКОГО И АНГЛИЙСКОГО ЯЗЫКОВ

Резюме

«Перевод – это преобразование сообщения на исходном языке в сообщение на языке перевода» [1, 10]. Нередко в процессе перевода возникают отклонения от прямых словарных соответствий. В таких случаях принято обращаться к переводческим трансформациям, которые служат для преобразования внутренней формы слова или словосочетания или ее полной замены с целью передачи содержания высказывания. Основная цель переводчика заключается в достижении адекватного перевода. Для достижения этой цели необходимо умело использовать переводческие трансформации, соблюдая соответствующие нормы языка перевода, тем самым обеспечив более точную передачу информации, заключенную в исходном тексте.

Грамматические трансформации – это в первую очередь перестройка предложения (изменение его структуры) и всевозможные замены — как синтаксического, так и морфологического порядка. Грамматические трансформации обуславливаются различными причинами — как чисто грамматического, так и лексического характера, хотя основную роль играют грамматические факторы, т. е. различия в строе языков.

«Перестановка как вид переводческой трансформации - это изменение расположения (порядка следования) языковых элементов в тексте перевода по сравнению с текстом подлинника. Элементы, могущие подвергаться перестановке: слова, словосочетания, части сложного предложения, самостоятельные предложения.*» (2, 34)*

Ключевые слова: перевод, слово, словосочетание, предложение, грамматика, лексика, порядок слов

При сопоставлении грамматических категорий и форм английского и русского языков обычно обнаруживаются следующие явления: 1) отсутствие той или иной категории в одном из языков; 2) частичное совпадение; 3) полное совпадение. Необходимость в грамматических трансформациях естественно возникает лишь в первом и втором случаях. В русском языке, по сравнению с английским, отсутствуют такие грамматические категории, как артикль или

герундий, а также инфинитивные и причастные комплексы и абсолютная номинативная конструкция. Частичное совпадение или несовпадение в значении и употреблении соответствующих форм и конструкций тоже требует грамматических трансформаций. Сюда можно отнести такие явления, как частичное несовпадение категории числа, частичное несовпадение в формах пассивной конструкции, неполное совпадение форм инфинитива и причастия, некоторые различия в выражении модальности и т. п.

В русском языке отсутствуют инфинитивные комплексы, которые так распространены в английском языке.

При возвращении скорость космического корабля должна быть доведена приблизительно до 25 000 миль в час, чтобы он мог перейти на околоземную орбиту.

(*On its return journey the spacecraft must be accelerated to some 25,000 m.p.h. for it to enter the earth's orbit.).* В этом случае инфинитивный комплекс переводится придаточным предложением цели.

Однако очень часто грамматические трансформации бывают необходимы и при передаче соответствующих форм и конструкций из-за некоторых расхождений в их значении и употреблении. Такие расхождения наблюдаются, например, в употреблении категории числа.

Генеральный секретарь ООН подверг резкой критике Южную Африку, Родезию и Португалию за политику, проводимую ими Африке.(United Nations Secretary has strongly criticized South Africa, Rhodesia and Portugal for their policies in Africa)

Расхождение обнаруживается и в некоторых случаях употребления инфинитива. Русский инфинитив не имеет не перфектной, ни продолжительной формы.

Перестановка как вид переводческой трансформации - это изменение расположения (порядка следования) языковых элементов в тексте перевода по сравнению с текстом подлинника. Элементы, могущие подвергаться перестановке: слова, словосочетания, части сложного предложения, самостоятельные предложения.

Перестановки обусловлены рядом причин, основной из которых является различие в строе (порядке слов) предложения в русском и английском языках.

Английское предложение обычно начинается с подлежащего , за которым следует сказуемое (группа сказуемого). Тема (второстепенная информация) - обстоятельства (места и времени) чаще всего располагаются в конце предложения.

Порядок слов русского предложения другой: в начале предложения зачастую стоят второстепенные члены (обстоятельства времени и места), за ними идет сказуемое и лишь в конце - подлежащее. Это следует учитывать при

переводе. Такое явление известно под названием «коммуникативное членение предложения».

В процессе перевода может наблюдаться перестановка слова из одного предложения в другое, как, в следующем примере

Я надел красную шапку, которую утром купил в Москве. Это была охотничья шапка, с очень-очень длинным козырьком.(I put on this hat that I'd bought in Moscow, that morning. It was this red hunting hat, with one of those very, very long peaks).

Необходимость такого переноса в данном случае обусловливается повторением существительного «шапка», к которому относится переставляемое прилагательное «красная», в двух смежных предложениях.Замены – наиболее распространенный и многообразный вид переводческих трансформаций. В процессе перевода замене могут подвергаться грамматические единицы – формы слов, части речи, члены предложения, типы синтаксической связи и т. д.

Замены форм слова подразумевают замены числа у существительных, времени у глаголов и др.

Долина Нила, по-видимому, была непригодна для жизни человека на протяжении всего каменного века.

The Nile Valley appears to have been unfit for human habitation during the Stone Ages.

В русском языке сочетании *«каменный век»* является историческим термином и никогда не употребляется во множественном числе.

При замене членов предложения слова и группы слов в тексте перевода происходит перестройка синтаксической схемы построения предложения.

Причины такого рода перестройки могут быть различными. Чаще всего она вызывается необходимостью передачи «коммуникативного членения» предложения.

Самый обычный пример такого рода синтаксической перестройки — замена английской пассивной конструкции русской активной, при которой английское подлежащее заменяется в русском предложении дополнением, стоящее в начале предложения; английское дополнение с предлогом by при переводе на русский язык становится подлежащим или же подлежащее вообще отсутствует (так называемая «неопределенно-личная» конструкция); форма страдательного залога английского глагола заменяется формой действительного залога русского глагола.

Его встретила старшая сестра.(He was met by his elder sister)

Его считают хорошим студентом.(He is considered to be a good student)

При переводе с русского на английский происходит обратная замена «актив - пассив».

В лексических системах английского и русского языков наблюдаются несовпадения, которые проявляются в типе смысловой структуры слова. *«Любое слово, .т. е. лексическая единица – это часть лексической системы языка. Этим объясняется своеобразие семантической структуры слов в разных языках. Поэтому суть лексических трансформаций состоит в «замене отдельных лексических единиц (слов и устойчивых словосочетаний) ИЯ лексическими единицами ПЯ, которые не являются их словарными эквивалентам и, т. е. , которые имеют иное значение, нежели передаваемые ими в переводе единицы ИЯ.»*

(3, 56-57).

Существует много причин, вызывающие лексические трансформации, и полностью охватить все причины нет никакой возможности.

В значении слова в разных языках часто выделяются разные признаки одного и того же явления или понятия, где отражено видение мира, свойственное данному языку, вернее, носителям данного языка, что неизбежно создает трудности при переводе. Сравним например, glasses и очки. В английском слове выделяется материал, из которого сделан предмет, а в русском - его функция: вторые глаза (очи). Или:

Hot milk with skin on it.

Горячее молоко с пенкой.

Данное явление действительности ассоциируется в английском языке с кожей, кожицей, покрывающей тело или плод, тогда как в русском языке в основу значения слова положен результат кипения - пенка появляется, когда молоко кипит и пенится.

Второй причиной, вызывающей лексические трансформации, является разница в смысловом объеме слова. Нет абсолютно одинаковых слов в ИЯ и ПЯ. Чаще всего совпадает первый лексико-семантический вариант (ЛСВ) таких слов, их основное значение, а далее идут различные ЛСВ, ибо развитие значений этих слов шло разными путями. Это обуславливается различным функционированием слова в языке, различием в употреблении, различной сочетаемостью, но даже основное значение английского слова может быть шире соответствующего русского слова (конечно, не исключены и обратные случаи).При анализе семантической структуры прилагательного «mellow» сразу бросается в глаза, что оно является многозначным словом и может определять очень широкий круг предметов и понятий: «плоды, вино, почву, голос, человека.» Каждая сфера его употребления соответствует отдельному значению. Но каждому значению, в свою очередь, соответствуют по два или более русских слова. Англо-русский словарь иногда дает их просто через запятые. Это говорит о том, что каждый ЛСВ не покрывается одним русским словом, т.к. в нём присутствуют две или более семы, которые требуют передачи двумя или более русскими словами. Так, первое значение — спелый,

мягкий, сладкий, сочный (о фруктах); второе значение—1. выдержанный, старый; 2. приятный на вкус (о вине); третье значение — подобревший, смягчившийся с возрастом (о человеке); четвертое значение — мягкий, сочный, густой (о голосе и красках); пятое значение—1. рыхлый; 2. плодородный, жирный (о почве).

Семантическая структура слова предопределяет возможность его контекстуального употребления, и перевод контекстуального значения слова представляет собой нелегкую проблему.*«Контекстуальное значение слова во многом зависит от характера семантического контекста, от семантики сочетающихся с ним слов. Окказиональное значение слова, неожиданно возникающее в контексте, не является произвольным — оно потенциально заложено в семантической структуре данного слова.*

В контекстуальном употреблении слова в поэзии или художественной прозе часто проявляется проникновение автора в самую глубь его семантической структуры» (4, 87-89). Ведь слову свойственны как парадигматические, так и семантические связи, и лексические потенции слова могут быть раскрыты в обоих случаях. Но выявление этих потенциальных значений тесно связано со своеобразием лексико-семантического аспекта каждого языка, отсюда вытекает и трудность передачи контекстуального значения слов в переводе: что возможно в одном языке, невозможно в другом из-за различий в их семантической структуре и в их употреблении.

Xülasə

Açar sözlər tərcümə, söz, söz birləşməsi, cümlə, qramatika,leksikologiya, söz sırası

Rus və ingilis dilləri əsasında tərcümə prosesində leksik və qrammatik transformasiyalar

açar sözlər tərcümə, söz, söz birləşməsi, cümlə, qrammatika, leksika, söz sırası

Tərcümə zamanı tərəf-müqabil dillərin konstruksiyalarının məna funksiyası, leksik dolğunluğu, üslubi-ekspressiv vəzifəsi və digər özəllikləri nəzərə alınaraq, məzmun və ifadə planında üç istiqamətdə transformasiya həyata keçirilir: leksik, leksik-qrammatik və qrammatik transformasiyalar. **Leksik transformasiya bunlar daxil edilir:** transkripsiya,transliterasiya (orijinal leksik vahidin qrafik-hərf formasını tərcümə dilinin hərfləri ilə ifadəetmə);kalka yaratma (orijinal leksik vahidinin quruluşu əsasında tərcümə dilində yeni leksik vahid – morfem, söz birləşməsi və s. düzəltmə);leksik-semantik əvəzləmələr: mənaların konkretləşdirilməsi, ümumiləşdirilməsi, dolğunlaşdırılması, fikrin tam başqa sözlərlə açılması; **leksik-qrammatik transformasiya dedikdə aşağıdakılar nəzərdə tutulur:** eksplikasiya (tərcümə prosesində orijinal mətnin leksik vahidinin (texniki termin, ictimai-siyasi həyata, yaxud məişətə dair realiyalar və s.) tərcümə dilində

təsviri yolla dolayı şəkildə tərcüməsi);əvəzləmələr (tərcümə prosesində orijinal mətnin saxlanması mümkün olmayan leksik vahidinin tərcümə dilində başqa bir ifadə vasitəsilə kompensasiya edilməsi, "itkilərin" yerinin doldurulması); qrammatik transformasiya aşağıdakıları nəzərdə tutur:orijinaldakı və tərcümə dilindəki qrammatik modellərin sintaktik uyğunluğu (hərfi tərcümə);yerdəyişmələr və qrammatik çevirimlər: söz sırasının dəyişdirilməsi, cümlə quruluşunun dəyişdirilməsi, cümlənin kommunikativ əvəzlənməsi və s.;qrammatik əvəzləmələr: sözün formasının (morfoloji əlamətlərinin) dəyişdirilməsi, cümlə üzvlərinin və nitq hissələrinin qrammatik əvəzlənməsi, cümlə quruluşunun dəyişdirilməsi və s

RESUME

LEXICAL AND GRAMMATICAL TRANSFORMATIONS IN THRE PROCESS OF TRANSLATION BASED ON RUSSIAN AND ENGLISH

key words: translation, word, word-combination, sentence, grammar, lexicology, word-order

Grammatical transformations are the changes of the grammatical elements of sentence structure or grammatical pattern of the sentence as a whole according to the requirements of the target language norms. Types of grammatical transformations are:transposition;substitution;omission;addition;segmentation/partition;intergration/join-up the sentences. *Transposition is the change of the sequence of elements in the target language text as compared to that of the source language text. Substitution is the change of the grammatical category to which the source language unit belongs.*

These type of transformation falls into a number of sub-types depending on the grammatical categories that are substituted. Omission: some structural elements can be regarded redundant from the target language grammar or style perspective.Addition – transformation of the target language sentence structure when new elements non-existent in the original appear in the target language text in accordance with the requirements of the structural adequacy. These additions are either structurally or contextually motivated.

Lexical transformations change the semantic core of a translated word. Lexical substitution, or putting one word in place of another. It often results from the different semantic structures of the source language and target language words.

Generalization, or substituting words of a narrower meaning with those of a wider meaning

Modulation is a logical development of the notion expressed by the word

ИСПОЛЬЗОВАННАЯ ЛИТЕРАТУРА

1.Казакова Т.А. Художественный перевод.М, 2002.
2. Комиссаров В.Н. Современное переводоведение. – М. 2001.
3.Т.Бреус «Теория перевода», М, 2002
4. Я.И. Рецкер «Теория перевода и переводческая практика» ,М, 2009

Redaksiyaya daxil olma tarixi: 07.12.2022
Çapa qəbul olunma tarixi: 28.12.2022
Rəyçi: filologiya üzrə fəlsəfə doktoru, dosent Münəvvər Məmmədova tərəfindən çapa tövsiyə olunmuşdur

МАХИРА МУСАЕВА,
ИРАДА АХМЕДОВА
Азербайджанский Военный Институт имени Г. Алиева
tarana-musayeva@yandex.ru

РОЛЬ НАЦИОНАЛЬНЫХ ГЕРОЕВ В ПАТРИОТИЧЕСКОМ ВОСПИТАНИИ КУРСАНТОВ

РЕЗЮМЕ

Коренным понятием героико-патриотического воспитания является «патриотизм». В философской, исторической и педагогической литературе встречаются различные определения понятия «патриотизм». В различных источниках разными учеными «патриотизм» трактуется весьма широко и по разному. Наиболее содержательное истолкование данного понятия, на наш взгляд, приведено в Педагогической энциклопедии, где сказано, что «Патриотизм (греч. patris -родина, отечество), социально-политический и нравственный принцип, выражающий чувство любви к родине, заботу о её интересах и готовность к её защите от врагов. Патриотизм проявляется в чувстве гордости за достижения родной страны, в горечи за её неудачи и беды, в уважении к историческому прошлому своего народа, в бережном отношении к народной памяти, национально-культурным традициям. Чувство патриотизма, выражаемое прежде всего в привязанности к родным местам, т. е. к малой родине, привычному укладу жизни, присущи народам уже с древности.

Патриотизм - это зов наших предков. Многие века русские воины уходили на бранные поля, постоять за Отечество - за землю отцов, за отчую честь. Под патриотизмом везде и всюду понимают любовь к своей Родине, не к своему маленькому домику с забором, городу или области, а ко всей стране. И можно с уверенностью сказать, что фундаментальные основы этого понятия существуют в любой стране мира. Более того, как идея - это необходимое условие существования любого государства.

Жизненные обстоятельства порой требуют проявления такого качества, как патриотизм.

Ключевые слова:патриотизм , поколение, достижение, государство , военно-патриотическое воинский долг, отвага, верность, защита, независимость, бессмертный подвиг.

Патриотизм - это ответственность перед родиной, теплая любовь к ней. Это чувство долга, необходимое каждому живущему на Земле человеку.

Патриотами не рождаются, ими становятся, прививая любовь к Отечеству, воспитывая чувство прекрасного в своем сердце. Такое качество требует решимости от человека, ответственности за свои действия. Люди не должны предавать свою родину, они обязаны заботиться о ней, прикладывая при этом долю собственных сил.

В патриотизме народа — сила государства, и это хорошо знают наши противники.

Составной частью патриотического воспитания является военно-патриотическое воспитание, направленное на формирование готовности к военной службе как особому виду государственной службы. Военно-патриотическое воспитание характеризуется специфической направленностью, глубоким пониманием каждым гражданином своей роли и места в служении Отечеству, высокой личной ответственностью за выполнение требований военной службы, убежденностью в необходимости формирования необходимых качеств и навыков для выполнения воинского долга в рядах Вооруженных Сил , других войск, воинских формирований и органов. Патриотическое воспитание военнослужащих организуется и проводится в рамках единой системы воинского воспитания военнослужащих.

Подвиги национальных героев, их воинское мастерство, отвага, беззаветная верность в дружбе, вольнолюбие, гордость, чувство собственного достоинства, оптимизм народа, ненависть к врагу, любовь к Родине воспевались народом в устно-поэтическом творчестве. Такое систематическое воспевание народного героизма, славы и мужества реальных и исторических героев закрепило в народной педагогике Дагестана самую эффективную эмоциональную словесную форму героико-патриотического воспитания подрастающих поколений.

Патриотизм - это любовь к Родине, преданность своему Отечеству стремление служить его интересам и готовность, вплоть до самопожертвования, к его защите.

Достойным примером патриатического воспитания военнослужащих и рядового гражданина Азербайджана может служить бессмертный подвиг и героизм национального героя Азербайджана Полада Гашимова. Полад Гашимов родился в 1975 году в селе Вандам Куткашенского района (ныне — Габалинский район Азербайджана). Когда Поладу было шесть месяцев, семья переехала в Сумгаит, где Гашимов и вырос . Дед Полада Гашимова по отцу был ветераном Великой Отечественной войны. Он и дал ребёнку имя Полад. У Полада было две сестры — Арзу и Кямаля — и брат Ильхам.

Учился в средней школе № 34 города Сумгаит. В 8-м классе занял второе место на олимпиаде по математике. Занимался карате. 2 февраля 1992 года Гашимову был присвоен белый пояс по карате-до сётокан . Окончил среднюю

школу в Сумгаите . В 18 лет Гашимов отправился добровольцем на фронт Карабахской войны.

Полад Гашимов окончил Бакинское высшее объединённое командное училище ВС Азербайджана и Военную академию в Турции.

Служил близ Муровдага и в Дашкесанском районе, в зонах соприкосновения азербайджанских и армянских вооруженных сил. Был командиром батальона. По воспоминаниям сослуживца Гашимова Ильхама Тумаса, в 1996 году Гашимов был командиром подразделения в одной из воинских частей близ Муровдага. По словам Тумаса, Гашимов был заботливым офицером, иногда лично помогал солдатам, сам колол дрова, обеспечивал казарму из своей собственной офицерской зарплаты.

В 2003 году майор Гашимов указом Президента Азербайджана Гейдара Алиева за особые заслуги по защите независимости и территориальной целостности Азербайджанской Республики, за отличия в исполнении служебных обязанностей и задач, возложенных на воинскую часть, был награждён медалью «За военные заслуги».

В 2009 году, в звании подполковника, распоряжением Президента Ильхама Алиева за особые заслуги при защите независимости и территориальной целостности Азербайджанской Республики и за выдающиеся заслуги при исполнении служебных обязанностей и задач, возложенных на воинскую часть, был награждён медалью «За Отчизну». В 2014 году за особые заслуги по защите независимости и территориальной целостности Азербайджанской Республики, за выдающиеся достижения в выполнении военных обязанностей и задач, возложенных на воинскую часть и за заслуги в области военного образования подполковник Полад Гашимов распоряжением Президента Ильхама Алиева был награждён орденом «За службу Отечеству» III степени.

Полад Гашимов участвовал в вооруженных столкновениях в Нагорном Карабахе в апреле 2016 года («Четырёхдневная война»), находясь на передней линии фронта, был ранен в ногу. Участвовал во взятии одной из высот близ села Талыш, которая была названа в его честь, «Пост Полада». За особые заслуги при защите территориальной целостности Азербайджанской Республики и за отличие в выполнении задач, поставленных перед Вооруженными Силами полковник Полад Гашимов распоряжением Президента Ильхама Алиева от 19 апреля 2016 года был награждён орденом «За службу Отечеству» II степени.

24 июня 2019 года распоряжением президента Азербайджана Поладу Гашимову было присвоено звание генерал-майора.

В ночь с 13 на 14 июля 2020 года продолжались ожесточенные бои на товузском участке азербайджано-армянской границы.

Утром в ходе боев на передовой героически погиб генерал-майор Полад Гашимов. В отличие от армянских генералов, генералы азербайджанской армии, высокопоставленные офицеры не выдвинули своих солдат на поле боя, прячась за их спинами.

Это обстоятельство демонстрирует, что азербайджанские офицеры не отличают себя от солдат, находящихся в их подчинении военнослужащих, всегда готовы пожертвовать собой ради выполнения стоящей перед ними задачи - защиты Родины.

В армянской прессе в последние дни появляются негативные статьи клеветнического характера о наших героически сражающихся генералах.

В азербайджанском же сегменте социальных сетей наши соотечественники, которые лично знали Полада Гашимова, опубликовали много информации о нем. Читая эти заметки, можно узнать, что этот человек лично принимал участие в боях, проживал на съемной квартире, а приезжая в Баку на служебной машине, сдавал ее в министерство и ездил по своим личным делам на метро.

Генерал-майор Полад Гашимов был награжден орденом за проявленную храбрость в апрельских боях 4 года назад и получил от государства квартиру, однако подарил ее нуждающейся семье шехида. Такие генералы – наша гордость, и мы потеряли одного из них.

Воспоминаниями о генерал-майоре Поладе Гашимове поделились и его солдаты.

Рамазан Садыхов : «В память о Поладе Гашимове, который был моим командиром в 2010-2011 годах.Был январь, снег доходил до колен. Я добрался до воинской части. Через 2-3 дня командир Гашимов позвал меня к себе. Он сказал, если будет какая-либо проблема, говорить прямо ему, а не кому-нибудь. Он сказал, у тебя много друзей, я знаю, но здесь твой лучший друг - я.

Он часто звал к себе. Мы делились, разговаривали. На любую тему. Он действительно был мужественным, любящим Родину человеком не на словах, а на деле. Он обращал внимание на питание, здоровье солдат. Он за свой счет делал ремонт, вплоть до нашей уборной. Не ждал помощи тогдашнего руководства.

Он всегда выступал перед бригадой без микрофона, как истинный оратор. Даже самый безграмотный человек понимал, что он хочет сказать. Он с легкостью передавал свои мысли военным.

Во дворе бригады был армянский трактор. Он лично пригнал его, когда был в разведке. На заднем стекле трактора были следы от пуль. Но он, не страшась смерти, пригнал трактор вплоть до бригады. Его ведь звали Полад (сталь). А пулям не пробить сталь.

В июне AzTV приехало взять у меня интервью. Цель была в том, чтобы взять интервью против активиста, который уклонился от военной службы и

отправился в тюрьму. Находясь в комнате командира, я сказал журналисту, что не сделаю этого. Командир отправил меня в казарму. Журналистов куда-то увели. В полночь дежурный дал мне указание срочно явиться к командиру. Мы с командиром Гашимовым выпили чай в его комнате, он сказал, чтобы я не волновался, потому что он поговорил с журналистами, и мне не будут задавать политические вопросы. В шутку и всерьез я сказал командиру, что не буду хвалить его в эфире, потому что в этом нет нужды. Он рассмеялся и сказал, что я правильно сделаю. Он сказал говорить, что захочу. Затем отправил меня в 10-дневный отпуск за примерную службу. Без задания, без похвал.

После возвращения было построение бригады. Он вызвал меня и перед тысячами солдат сказал: «Доктор (я ушел на военную службу, не завершив докторантуру, поэтому он звал меня доктором), мы идем на пост, таскать дрова». Гашимов плечом к плечу с солдатами таскал дрова к постам.

1 января пришло время ехать домой. Он сам дал мне форму отзыва и сказал писать все, что думается. Не сторониться говорить о проблемах, выдвигать предложения. Он не удержался от шутки и сказал: пиши, доктор, пиши, авось кто-то и прочтет…

А сейчас я пишу это. Мой командир сам это не прочтет. Может, прочтут другие, и мы сможем ценить героя не после смерти, а вовремя.

Могила Полада Гашимова на II Аллее почётного захоронения в Баку

Имя Полада Гашимова присвоено одной из центральных улиц Габалы, а также одной из улиц города Губа.

Студент четвёртого курса Академии художеств Азербайджана Табриз Солтанлы изготовил из гипса бюст генерал-майора Полада Гашимова.

Певец и музыкант Чингиз Мустафаев посвятил песню военнослужащим Азербайджана, погибшим в ходе боевых действий на азербайджано-армянской границе в направлении Товузского района, в том числе и Гашимову. В клипе к песне показаны фотографии Гашимова и кадры с похорон генерала.

Большинству мальчиков, родившихся в Габалинском районе в течение недели после гибели Полада Гашимова, были даны имена Полад в честь погибшего генерала.

28 октября 2020 года в Турции, в муниципалитете Османгази провинции Бурсы состоялось открытие парка имени Полада Гашимова.

В мае 2021 года улица Нахимова, расположенная в Хатаинском районе города Баку, была переименована в улицу Полада Гашимова . В июле того же года на этой улице состоялось открытие парка, где установлена мемориальная доска в память о Поладе Гашимове и 8 других шехидах.

Гибель Гашимова стала ударом для всего азербайджанского народа. Жители страны вышли на улицы с призывом к главе азербайджанского государства отдать приказ к освобождению родных земель от армянской

оккупации. Молодежь хлынула в военные комиссариаты и записалась в качестве добровольцев на фронт.

Долгожданный приказ президента и главнокомандующего Ильхама Алиева был отдан 27 сентября 2020 года в ответ на очередную провокацию ВС Армении на линии соприкосновения.

Азербайджанская армия вместе с добровольцами, записавшимися на фронт после гибели генерала Гашимова, за 44 дня освободила исторические земли от оккупации Армении.

Патриотическое воспитание, являясь составной частью общего воспитательного процесса, представляет собой систематическую и целенаправленную деятельность органов государственной власти и общественных организаций по формированию у граждан высокого патриотического сознания, чувства верности своему Отечеству, готовности к выполнению гражданского долга и конституционных обязанностей по защите интересов Родины.

.

HƏRBİYƏLİLƏRIN VƏTƏNPƏRVƏRLİK TƏRBİYƏSİNDƏ MİLLİ QƏHRƏMANLARIN ROLU

XÜLASƏ

Vətəninin vətənpərvərinin yetişdirilməsi həmişə dövlətin prioritet vəzifəsi olub və indi təhsil təşkilatlarında uşaq və yeniyetmələrin vətənpərvərlik tərbiyəsinin ardıcıl sistemini yaratmaq üçün konkret fəaliyyət proqramının ətraflı başa düşülməsini və işlənib hazırlanmasını tələb edir. Son hadisələr təsdiqlədi ki, iqtisadi parçalanma, mənəvi dəyərlərin dəyərsizləşməsi ölkə əhalisinin əksər sosial və yaş qruplarının ictimai şüuruna mənfi təsir göstərmiş, mədəniyyətin, incəsənətin və təhsilin maarifləndirici təsirini kəskin şəkildə azaltmışdır. vətənpərvərliyin formalaşmasında mühüm amillərdir. Cəmiyyətimiz tərəfindən ənənəvi vətənpərvərlik şüurunun tədricən itirilməsi getdikcə daha çox nəzərə çarpır, milli məsələ kəskinləşir, beynəlmiləlçiliyin əsl mənası və dərki itirilir. Bu şəraitdə vətənpərvərlik tərbiyəsi sisteminin ən kəskin problemlərinin dövlət səviyyəsində həllinin aktuallığı göz qabağındadır. Son illər ictimai müzakirələrdə, siyasətçilərin çıxışlarında "vətənpərvərlik" sözünə tez-tez rast gəlinir. Bu da başa düşüləndir: vətənpərvərliyin rolu və əhəmiyyəti tarixin kritik dövrlərində, ictimai inkişafın öz vətəndaşlarının qüvvələrinin artan səyini, onların birliyini və həmrəyliyini tələb etdiyi vaxtlarda həmişə artır. Vətənpərvərlik, bildiyiniz kimi, təkcə Vətən sevgisi deyil, həm də dövlətinə, millətinə, prezidentə zaminə, orduya himayəçiyə hörmətdir.

Açar sozler: vətənpərvərlik, nəsil , nailiyyət , dövlət, hərbi-vətənpərvərlik , hərbi borc , hünər, sədaqət, müdafiə, müstəqillik, ölməz qəhrəmanlıq.

SUMMARY
THE ROLE OF NATIONAL HEROES
IN THE PATRIOTISM OF CADETS

The upbringing of a patriot of one's Motherland has always been a priority task of the state, and now it requires a detailed understanding and development of a specific program of action to create a coherent system of patriotic education of children and adolescents in educational organizations. Recent events have confirmed that economic disintegration, the devaluation of spiritual values have had a negative impact on the public consciousness of the majority of social and age groups of the country's population, uhave sharply reduced the educational impact of culture, art and education as the most important factors in the formation of patriotism. The gradual loss of traditionally patriotic consciousness by our society has become more and more noticeable, the national question has become aggravated, the true meaning and understanding of internationalism has been lost. Under these conditions, the urgency of solving the most acute problems of the system of education of patriotism at the state level is obvious. In recent years, the word "patriotism" has often been found in public discussions and in the speeches of politicians. And this is understandable: the role and importance of patriotism always increases in critical periods of history, when social development requires an increased effort of the forces of its citizens, their unity and solidarity. Patriotism, as you know, is not only love for the Motherland, but also respect for one's state, for the nation, for the president as a guarantor, for the army as a protector.

Key words: patriotism, generation, achitvtment , state, мilitary patriotism, military duty ,courage, loyalty, protection, independence, importal feat.

Литература:

1.Вырщиков А. Н. Патриотическое воспитание: методологический аспект. Волгоград, 2001.
2. Горбунов В. С. Патриотическое воспитание школьников в условиях городской системы образования : автореф. дис. … канд. пед. наук: 13.00.01. Кемерово, 2007.
3. Снопко Н. М. Психологические механизмы и педагогические основы патриотического воспитания в системе профессионального образования : автореф. дис. … докт. пед. наук: 13.00.01. М., 2007.
4.Худаферин.eu. День памяти Полад Гашимова. 2.01.21.
5. az.sputniknews.ru.В Баку почтили память Национального героя. 02. 01.21.

Redaksiyaya daxil olma tarixi: 07.12.2022
Çapa qəbul olunma tarixi: 28.12.2022
Rəyçi: Gülnarə Əliyeva
tərəfindən çapa tövsiyə olunmuşdur

ƏLİYEVA ƏSLİ XƏLİL QIZI,
Türkiyə, Ərciyəz Universiteti,
Döğu dilləri bölümü, eslixelilqizi@gmail.com

ERMƏNİ DİLİNDƏ FELİN ŞƏRT ŞƏKLİNİN TƏDRİS METODİKASI

Xülasə

Məqalədə əksər müəlliflərin Erməni dilindəki feilin təsriflənən şəkillərindən bir olan arzu şəklinin Azərbaycan və Türk dillərində yalnız şərt şəkilının qarşılığı kimi göstərməsinin yanlışlığından bəhs edilir. Erməni dilində omonim morfoloji göstəriciyə malik, həm də, eyni adda ը ղ ձ ակ ան ե ղ ան ակ (arzu şəkili) kimi təsnifləndirilən feilin arzu şəkili, Azərbaycan və Türk dillərində ayrı-ayrı morfoloji göstəricilərə malik felin arzu və şərt şəkilllərini özündə ehtiva edir. Omonim göstəriciyə malik bu şəkillərin semantikası və sintaksisindəki fərqliliklər üzə çıxarılaraq bildirilir ki, tədris prosesində erməni dilindəki ը ղ ձ ակ ան ե ղ ան ակ (arzu şəkili) yalnızca şərt şəkili kimi deyil, həm də arzu şəkli kimi izah edilməlidir.

Açar sözlər: Erməni dili, feilin arzu şəkili, feilin şərt şəkili, omonum şəkilçi, şəxs sonluğu, morfoloji göstərici.

Morfologiyada feil əşyanın hal və hərəkətini bildirən bir nitq hissəi kimi öyrənilir. Cəmiyyətdəki əlaqələrin əsasını təşkil edən hərəkət feilin obyektidir. Feilin öyrəndiyi obyektin qədimliyi, dilin lüğğət tərkibinin zənginləşməsində, onu əsas nitq hissələrindən birinə çevirib. Dildə feillər ilk yaranan sözlər qrupuna daxil olduğundan bəzi fellərin məna tutumu da (uşağı vurmaq, güllə vurmaq, hədəfə vurmaq, yük vurmak, dəliliyə vurmak, ətir vurmak və. s.) çox olur. Dildə feillərin leksik xüsuiyyətləri olduğu kimi özünəməxsus fonetik, morfoloji, qrammatik xüsüsiyyətləri də vardır. Feil kateqoriyalarının zənginliyi ilə də (şəxs, kəmiyyət, zaman, forma, növ, təsir, təsdiq-inkar) digər nitq hissələrinə nisbətən üstünlük təşkil edir. Yuxarıda qeyd etdiyimiz feilin kateqoriyalarının incəliklərinə yiyələnmədən hər hansı digər bir dili öyrənmək mümkün deyildir. Nitq kəsirli olacaqdır. Elə bu məqalədə də erməni dilində felin təsriflənən formalarından şərt şəkli və arzu şəklinin öyrədilməsi zamanı yaranan çətinliklərdən bəhs ediləcəkdir. Azərbaycan dilində şərt şəklinin (-sa, -sə) və arzu şəklinin (- a, -ə) özünəməxsus morfoloji göstəriciləri var. Lakin erməni dilində feilin şəkillərinin təsnifində(Ս ահ մ ան ադ ր ակ ան - xəbər, հ ր ամ այ ակ ան -əmr, ը ղ ձ ակ ան -arzu, ե ն թ ադ ր ակ ան -dilimizdə qeyi-qəti gələcək zamanı ehtiva edir, հ ար կ ադ ր ակ ա-vacib) feilin şərt şəklinə rast gəlinmir. Erməni dilindəki feil şəkillərinin təsnifində şərt şəklinə rastlanmasaq da, bu o demək deyil ki, erməni dilində şərt şəklinin ifadəsi yoxdur. Erməni dilindəki feilin şərt şəkli, eyni

morfoloji göstəriciləri daşıyan, feilin arzu şəklində ehtiva olunur. Təsnifdəki fərqlilik bizi yanıtmamalıdır. Belə ki, erməni dilinin qrammatikasından bəhs edən bəzu müəlliflər, feilin arzu şəklini tam olaraq felin şərt şəkli və ya qeyri-qəti gələcək zaman kimi izah edirlər. Raffi Kartaşyan yazır: ”Dilek - ը ղ ձ ակ ան ե ղ ան ակ bir eylemi gerçekleştirme dilegini gösterir. Խաղ ամ -oynasam, ս ո վ ո ր ե մ -öyrənsəm”.(Raffi Kartaşyan” Ermenice ögrenim kitabı ”, s. 61) Felin arzu şəklinin mahiyyətu doğru olaraq verilmişdir. Amma nümunələrin izahı yalnız şərt şəklinə aiddir. Kitabda feilin arzu formasının adından başqa heç bir bilgi verilmir. Digər bir müəllif N. Virabyan ”Erməni dilini öyrənirəm” kitabında “Dilek veya Şart kipi” bölümündə Azərbaycan dilində qeyri-qəti gələcək zaman şəkilçisini (կ ս ի ր ե մ - sev**ər**əm, կ ս ի ր ե ի -sev**ər**dim, կ գ ան ամ -ged**ər**əm, կ գ ն այ ի - ged**ər**dim) arzu və şərt şəkli kimi təsnifləndirib. (N. Virabyan” erməni dilini öyrənirəm” s. 109)

N. Virabyanın gətirdiyi nümünəni **əgər** sözü ilə işlətsək (**եթե** սիրեմ- əgər sev+**sə**+m, **եթե կ**+սիրեմ - əgər sev+**ər**+əm+**sə**) şərt anlamını verir. Ancaq burdakı morfoloji göstərici olan -**կ** çəkillçisi heç bir halda şərt şəkilçisi- sa, -sə deyil, feilin qeri-qəti gələcək zamanının (-ar, ər) şəkilçisidir. Şərt anlamını verən əgər kəlməsidir.

“Erməni dili 6-cı sinif ” dərsliyində də feilin şəkilləri yuxarıda qeyd etdiyimiz kimi təsnif edilib. Arzu şəklinə örnək olaraq verilmiş cümlə (Ե ր ն ե ք ո ւ ն ե ն ամ հ ազ ար ո ւ մ ի կ յ ան ք , հ ազ ար ն է լ ս ր տան ց ք ե զ մ ատաղ ան ե մ : Kaş min yaşım ola, minini də sənə ürəkdən qurban verəm.(“Erməni dili 6-cı sinif ” dərsliyi, s. 185) Cümlədən göründüyü kimi yalnız istək, dilək anlamındadır.

Hatem Cabbbarlı feilin arzu formasının gələcək zamanını və rəvayətini misalllarla (գ ր ե մ -yazam, գ ր ե ի -yazaydım) doğru izah etmişdir. Lakin müəllif digər müəlliflər kimi Azərbaycan dilində feilin xəbər şəklinin qeyri-qəti gələcək zamanının morfologi göstəricilərini (-ar-ər) feilin şərt şəkili kimi (պայ մ ան ակ ան կ ամ ե ն թ ադ ր ակ ան ե ղ ան ակ) izah etməyə çalışmışdır. Gətirdiyi örnəklər isə (կ գ ր ե մ - yazaram, կ գ ր ե ի -yazardım) tamamən qeyri-qəti gələcək zamana aiddir. (Hatəm Cabbbarlı , “ Erməni dili, s.154)

Birsen Karaca” Ermenice Ögneriyorum” kitabında felin zamanları haqqında bəsit məlumat verməklə kifayətlənmişdir. Feilin şəkillərinə aid heç bir bilgi yoxdur.

Yıdız Deveci Bozkuşun ” Doğu Ermenice Temel Dıl Bılgısı” kitabında Türk və Erməni dillərində feilləri qarşılıqlı şəkildə, misallar əsaında geniş təhlil edilmişdir. Tədris vəsaiti kimi faydalıdır. Amma bu kitabda da felin arzu şəkli, feilin şərt şəkli və feilin xəbər formasının qeyri-qəti gələcək zamanı ilə qarışdırlmışdır. “Geçmiş Zaman Arzu kipi” bölümündə (գրեի- yazsaydım, կարդայ ի- okusaydım) kimi örnəklər şərt şəkli ilə qarışdılmışdır. (Deveci Y. B.” Doğu Ermenice Temel Dıl Bılgısı” s. 229) “ Gelecek Zaman Şart Kipi” bölümündə isə şərt şəkli ilə qeyri -qəti

gələcək zaman(կգրեի- yazardım, կկարդայ ի- okurddum) qarışdırlmışdır.(Deveci Y. B.” Doğu Ermenice Temel Dıl Bılgısı” s. 233)Bu haqda başqa bir məqalədə geniş bəhs ediləcəyindən, bu məaqlədə yalnız arzu və şərt şəkillərinin müqaisəli thlili aparılacaqdır.

Diqqət etdiyimiz nümunələrdən anlaşıldığı kimi erməni dilində feilin arzu şəklinin çərt şəkli ilə omonim şəkilçiyə malik olması səbəbindən, özünəməxsusu xüsusiyyətləri dəqiqləşdirilməmiş və ya tam uyğunsuz olaraq qeyri-qəti gələcək zaman kimi izah edilmişdir. Bu isə tədris prosesində yetəri qədər yalnış sonuclara səbəb ola bilər. Feilin bu şəkilləri öyrədilərkən ilk olaraq arzulanan və şərtlənən hərəkətlərin məna tutumu, yəni onları bir -birindən fərqləndirən məna izah edilməlidir. İkinci ən önəmli fərq, erməni dilndə də, azərbaycan dilində olduğu kimi şərt şəklinin özündən sonra ikinci bir hərəkəti tələb etməsi izah olunmalıdır. Arzu şəklində isə ikinci hərəkət tələb olunmur. Ücüncü fərq arzu şəklinin **kaş, təki, bircə,** şərt səklinin **əgər** gücləndirici sözləri ilə işlənməsinə diqqət yetirilməlidir. Qeyd etdiyimiz kimi, erməni dilindəki bu omonim şəkilcilər tədris prosesində düzgün izah tələb edir. Məqalədə Azərbaycan dilində, feilin arzu və şərt şəkilllərinin morfoloji götərciləri və bəzən bir-birini əvəz etməsi nümünələri əsasında, erməni dilinədki bu formaların izahına cəhd ediləcəkdir. Öncə felin şərt şəklinə diqqət edək.

Felin şərt şəkli

Azərbaycan dilində felin şərt şəkli feil kökü+ sa(-sə) şərt formasının şəkilçisi və şəxs sonluğu vasitəsi ilə yaranır və şərt məzmunludur.

	Tək	cəm
I	Bax+**sa** +m	Bax+**sa** +q
II	Bax+**sa**+ n	Bax+**sa** + nız
III	Bax+**sa**	Bax+**sa** +lar

Azərbaycan dilində felin şərt formasının şəxslər üzrə dəyişməsi aşağıdaki kimidir.

	Tək	cəm
I	-m	-k;-q
II	-n	-nız,- niz,- nüz, -nuz
III	-	-lar,- lər

Felin arzu şəkli

Azərbaycan dilində feilin arzu formasının morfoloji quruluşu feil kökü+ a(-ə) arzu formasının şəkilçisi və şəxs sonluğu vasitəsi ilə yaranır. Felin arzu forması gələcəkdə icra olunacaq hər hansı bir hərəkətin istəyi ilə bağlıdır.

	tək	cəm
I	Bax+**a** +m	Bax+**a** + q

II	Bax+**a** +san	Bax+**a** + sınız
III	Bax+**a**	Bax+**a** + lar

Azərbaycan dilində Felin arzu formasında şəxs sonluqları aşağıdakı kimidir:

	tək	cəm
I	-m	-a; -
II	- sən, sən	-sınız siniz, sünüz, sunuz
III	-	-lar; -lər

Azərbaycan dilindəki felin arzu şəklinin və şərt şəklinin özünəməxsus xüsusiyyətlərini, erməni dilində şərt şəklini də özündə ehtiva edən, felin arzu şəkli (ը ղ ձ ակ ան ե ղ ան ակ) ilə müqaisə edək.

Erməni dilində feilin arzu şəkli **Ե**(e) çəkiminin təkində(erməni dilində feilin **Ե**(e) və **Ա**(a) çəkimi mövcuddur) **-ե մ, -ե ս ,- ի** şəkilçilərini, cəmində isə **-ե ն ք , -ե ք , -ե ն** şəkilçilərini qəbul edir. Feilin arzu şəklinin **Ա**(a) çəkimi təkdə **-ամ, -աս , -ա** şəkilçilərini, cəmdə isə **-ան ք , -աք , -ան** şəkilçilərini qəbul edir. Azərbaycan dilində arzu və şərt şəkillərinə **baxmaq** feli ilə örnək göstərmişdik. Eyni feillə erməni dilində feilin şərt şəklini də özündə ehtiva edən feilin arzu şəklini (ը ղ ձ ակ ան ե ղ ան ակ) nəzərdən keçirək.

	Tək	cəm
I	ն այ **ե մ** - baxam, baxsam	ն այ **ե ն ք** - baxaq, baxsaq
II	ն այ **ե ս** - baxasan, baxsan	ն այ **ե ք** - baxasız, baxsanız
III	ն այ **ի** - baxa, baxsa	ն այ **ե ն** - baxalar, baxsalar

Göründüyü kimi erməni dilindəki feilin arzu şəklinin (ը ղ ձ ակ ան ե ղ ան ակ) yalnız şərt şəkli kimi açıqlanması ciddi yanlışlıqdır. Erməni dilində feilin arzu şəkli (ը ղ ձ ակ ան ե ղ ան ակ) Azərbaycan dilindəki feilin arzu və şərt şəkillərini özündə etihva edir. Bəhs etdiyimiz feil şəkilllərin hər iki dildə özünəməxsus xüsusiyyətlərini nəzərdən kecirək. Öncə Azərbaycan dilindəki feilin arzu şəklinin xüsusiyyətlərini erməni dilində ը ղ ձ ակ ան ե ղ ան ակ kimi təsnifləndirilən arzu şəkli ilə müqaisə edək.

a. Azərbaycan dilində feilin arzu şəklinin morfoloji göstərici var. Erməni dilində də feilin arzu şəklinin morfoloji göstərici var. Yuxarıda qeyd olunub.

b. Azərbaycan dilində feilin arzu şəkli səxs sonluqlarını qəbul edir. Erməni dilində də feilin arzu şəkli şəxs sonluqlarını qəbul edir. Yuxarıda qeyd olunub.

c. Azərbaycan dilində feilin arzu şəkli feilin rəvayəti və hekayəsi ilə birgə mürəkkkəb tərkib (yata idi-yataydı,gələ imiş-gələymiş)yaradır. Erməni dilində feilin arzu şəkli **Ե çəkiminin** təkində **-ե ի ,-ե ի ր ,-ե ր** cəmində isə **-ե ի ն ք ,-ե ի ք ,-ե ի ն** şəkilçilərini, **Ա çəkimin** təkində **-այ ի ,-այ ի ր ,-ար** , cəmində **-այ ի ն ք , -այ ի ք ,-այ ի ն** şəkilçilərini qəbul edrək arzu şəklinin hekayəsini yarada bilir. (ք ն ե ի -yataydım, ս ո վ ո ր ե ի ր -oxuyaydın, խաղ ար -oynayaydı)

ç. Azərbaycan dilində feilin arzu şəklinini gücləndirmək üçün **kaş, təki, bircə** sözlərindən istifadə olunur (kaş gələ, təki danışa, bircə sağala) Erməni dilində də

Azərbaycan dilindı olduğu kimi feilin arzu şəkli **Երանի, միայն** (kaş, təkcə, bircə) gücləndirici sözləri qəbul edir.(Երանի նա գար, միայն խոսեր, երանի բուժվեր)

d. Azərbaycan dilində feilin arzu şəkli sərt şəklinin sinonimi ola bilir. Misallar əsasında erməni dilində də feilin arzu şəklinin sərt şəklinin sinonimi olmasına diqqət edək. (Kaş bu uşaq bir az sakit ola. Երանի այս երեխան մի քիչ հանգստանա: Bu uşaq bir az sakit olsa, baxaram. Այս երեխան մի քիչ հանգստանա, կնայեմ :)

e. Azərbaycan dilində feilin arzu şəkli keşmiş və gələcək zamanda olur(baxaydım, baxam). Erməni dilində də feilin arzu şəkli keçmiş və gələcək zamanı(խաղամ -oynayam, խաղայի -oynayaydım) ehtiva edir.

Göründüyü kimi Azərbaycan dilində arzu formasının özünəməxsus xüsüsiyyətlərindən biri feilin şərt şəkli ilə sinonim yarada bilməsidir. Bu cümlələrdə həm məna, həm də üslub cəhətdən fərqlilik var. Erməni dilində isə eyni morfoloji götərici ilə yarandığından yalnız məna tutumu vasitəsi ilə fərqləndirilmək olur. Azərbaycan dilində feilin şərt şəklinin özünəməxsus xüsusiyyətlərinə də diqqət yetirib erməni dilindəki şərt şəklinin izahını müqaisələr əsasında açıqlamağa çalışaq.

İndi də Azərbaycan dilindəki feilin şərt şəkli ilə erməni dilindəki feilin şərt şəklinin xüsusiyyətlərini özündə ehtiva edən, amma erməni dilində ըղձական եղանակ (arzu şəkili) kimi təsniflənirilən formanın xüsusiyyətlərini müqaisə edək.

a. Azərbaycan dilində feilin şərt şəklinin morfoloji göstərici var. Erməni dilində isə feilin şərt şəklinin morfoloji göstərici **yoxdur.** Felin arzu şəklinin (ըղձական եղանակ) morfoloji göstəricisi ilə ifadə olunur.

b. Azərbaycan dilində feilin şərt şəkli səxs sonluqlarını qəbul edir. Erməni dilində də feilin şərt şəkli şəxs sonluqlarını qəbul edir. Yuxarıda qeyd etmişik.

c. Azərbaycan dilində feilin şərt şəkli feilin rəvayəti və hekayəsi ilə birgə (yatasa idi-yatsaydı, gəlsə imiş-gələsymiş) mürəkkəb tərkib yaradır. Erməni dilində də şərt şəkli feiln hekayəsini qəbul edir. (քնեի -yataydım, սովորեիր -oxuyaydın, խաղար -oynayaydı).

ç. Azərbaycan dilində feilin şərt şəklini gücləndirmək üçün **əgər** sözündən istifadə olunur (əgər danışsa, əgər sağalsa) Erməni dilində də feilin şərt şəkli Azərbaycan dilində olduğu kimi **եթե** (əgər) gücləndirici sözünü qəbul edir. (Եթե խոսի -əgər danışsa, եթե ապաքինվի - əgər sağalsa)

d. Azərbaycan dilində felin şərt şəkli arzu şəklindən fərqli olaraq özündən sonra ikinci bir hərəkəti tələb edir.

Sən dərsdən qaç+sa+n müəllim əsəbləşəcək.Եթե դասից փախչե +ս, ուսուցիչը կբարկանա:

O oxusa, mən ona yüksək qiymət verərəm.Եթե նա կարդա, բարձր գնահատական ներ կտամ :

Göründüyü kimi erməni dilində də felin şərt şəkli, özündən sonra ikinci hərəkəti tələb edir. Felin şərt şəkli istər Azərbaycan, istərsə də Erməni dilində şərt budaq cümləsini əmələ gətirir.

Əgər diqqətlə izlə**sə**ydi, uzaqdan asta-asta yaxınlaşan buludu görərdi.

Եթե ուշադիր դիտելու **լիներ**, կտեսներ հեռվից դանդաշորեն մոտեցող ամպը:

e. Azərbaycan dilində felin şərt formasında gələcək anlamı var. Erməni dilində də feilin şərt şəkli gələcəyi özündə ehtiva edır.

Tez gəlsəm, xalamın yanına gedərik. Եթե շուտ գամ, կգնանք մորաքրոջս մոտ:

ə. Azərbaycan dilində felin şərt formasının inkarı **-ma** şəkilcisi vasitəsi ilə yaranır. (oxu**ma**sam)

Erməni dilində feilin şərt şəkilinin inkarı **-չ (c)** inkar şəkilçisi vasitəsi ilə yaranır. (**չ**սովորեմ)

Nəticə:

Yuxarıdakı müqaisələrdən aydın olur ki, erməni dilində omonim morjoloji göstəriciyə malik, ըղձական եղանակ (arzu şəkli) kimi təsnifləndirilən feilin arzu şəkli, dilimizdə ayrıca morfoloji göstəricilərə malik felin arzu və şərt şəkilllərini özündə ehtiva edir. Erməni dilinin qrammatika kitablarında omonim morjoloji göstəriciyə malik feilin arzi şəklinin (ըղձական եղանակ) izahı erməni düşüncə tərzinə hakim olanlar üçün çətinlik yatarmır. Amma Erməni dilini öyrənən digər xalqların nümayəndələri üçün yuxarıda qeyd etdiyimiz dəqiqləşmələrin izah edilməməsi yetəri qədər anlaşılmazlıqlara səbəb ola bilər. Tədris prosesində feilin bu şəkilləri öyrədilərkən ilk olaraq arzulanan və şərtlənən hərəkətlərin məna tutumu, İkinci şərt şəklinin arzu şəklindən fərqli olaraq özündən sonra hərəkəti tələb etməsi və ücüncü arzu şəklinin **kaş, təki, bircə,** şərt səklinin **əgər** gücləndirici sözləri ilə işlənməsinə diqqət yetirilməsini son dərəcə zəruru hesab edirik.

Ədəbiyyat:

1. Axundov A. ” Ümumi dilcilik”, Qərb-Şərq nəşriyyatı, Bakı -2006
2. Kazımov Q. ”Müasir Azərbaycan dili- morfologiya”, Elm və Təhsi nəşriyyatı, Bakı -2010
3. Mirzəyev H. “Azərbaycan dilində feil”, Bakı-2006
4. Xəlilov B. “Müasir Azərbaycan dilinin morfologiyası”, Papirus Nəşriyyat - Poliqrafiyası, Bakı -2000
5. Xlğatyan F. ”Erməni dili dərsliyi 9-cu sinif”, Yerevan -2008
6. Kartaşyan R. ” Ermənicə öyrənim kitabı”, Yerevan- 2007
7. Qarubyan A. S. “Kratkiy kurs armyanskoqo yazık”, Lyus nəşriyyatı, Yerevan -1965
8. Çabbbarlı H.” Erməni dili”, ATSAM yayın evi, Bakı -1915

9. Karaca B.” Ermenice öyreniyorum”, Ankara -2007
10. Abdullayev B. ” Ermənі dili”, Bakı- 2006
11. Mehdiyev İ.” Ermənі dili”, DTX nəşri, Bakı-2015
12. Sarı Güven M. “ Doğu Ermenice”, Gece Akadami -2019
13.Deveci Y. B.”Doğu Ermenice Temel Dıl Bılgısı” Delta Kültür Yayınevi - 2020
14. Virabyan N. ”Ermənі dilini öyrənirəm,” Yerevan-2002

Abstract

In the article being discussed about the mistake of many authors who show optative mood, which is one of the conjugation forms of the verb in the Armenian language, only as the equivalent of the conditional subordinate clause in the Azerbaijani and Turkish languages. The optative mood of the verb, which has a homonymous morphological indicator in the Armenian language is classified as the same name as ը ղ ձ ակ ան ե ղ ան ակ (optative mood), includes the optative mood and conditional subordinate clause of the verb with separate morphological indicators in the Azerbaijani and Turkish languages. In the article the differences in the semantics and syntax of these forms with a homonymous indicator are revealed. And also it is stated that in the teaching process of the Armenian language ը ղ ձ ակ ան ե ղ ան ակ (optative mood) should be explained not only as a conditional subordinate clause, but also as a optative mood.

Резюме:

В статье говорится об ошибке многих авторов, которые показывают изъявительное наклонение глагола в армянском языке как эквивалент условное наклонение в азербайджанском и турецком языках. Эти формы глагола имеют одинаковый морфологический показатель в армянском языке. Но в азербайджанском и турецком языках изъявительное наклонение глагола и условные наклоне́ние глагола имеют отдельные морфологические показатели. В статье указано, что в процессе обучения временная форма ը ղ ձ ակ ան ե ղ ան ակ (изъявительное наклонение глагола) армянском языке должна объясняться не только как условная форма, но и как форма пожелания, в зависимости от семантики.

Redaksiyaya daxil olma tarixi: 07.12.2022
Çapa qəbul olunma tarixi: 28.12.2022
Rəyçi: İbrahimli Əminə Qüdrət qızı
Filologiya üzrə fəlsəfə doktoru, dosent
tərəfindən çapa tövsiyə olunmuşdur

ƏLİZADƏ KÜBRƏ CEYHUN,
dissertant
ADU

İNGİLİS DİLİNDƏ SEQMENT VƏ SUPRASEQMENT VAHİDLƏRİN SÖZ VƏ MORFEM QOVUŞAĞINDA FUNKSİONAL XÜSUSİYYƏTLƏRİNƏ DAIR

Giriş

Dilçilik tarixində məktəblərin yaranması araşdırılan predmetlərin problemlərinin həll edilməsi ilə əlaqədardır. Amerika deskriptiv dilçilik məktəbinin məqsədi ondan ibarətdir ki, dilçilik məktəbinin nümayəndələri dili formal şəkildə təhlilini araşdırıb, təhlil etməyə çalışırdılar. Məktəbin nümayəndələri dil komponentlərinin bölünməsi və paylaşdırılması metodlarını tətbiq edirdilər. Distributiv təhlil zamanı əsas götürdükləri prinsip dil vahidlərinin ardıcıllığı, fonem, morfem söz kimi qəbul edilir, yəni ki, komponentin mənası onları maraqlandırmırdı. Dilçilik məktəbinin nümayəndələri dili fikrin ifadə vasitəsi hesab edirdilər, onlar dili ifadə və məzmun planı olan işarələr sistemi kimi qeyd edirdilər. Dilçilər dil sistemini üç əsas hissədən - ifadə sistemi, məzmun sistemi və onlar arasında olan əlaqə olmaqla qruplara bölmüşdülər.

İngilis dilində seqment və supraseqment vahidlərin söz və morfem qovuşağında funksional xüsusiyyətlərinə dair

Amerikan deskriptivistləri fonemin məna ifadə edə bilməməsi fikrini irəli sürürdülər. Onlar dil məlumatının təhlilini fərqləndirərək, dilin həm semantik həm də fonetik şəkildə məlumatlarını birləşdirərək izah etmişdilər. Semantik və fonetik meyarlar ayrılıqda götürüldükdə dili təhlil etmək mümkün olmadığını xüsusilə vurğulayırdılar. Fonoloji səviyyənin də vahidini fonem sayırdılar. Amerikan deskriptivistləri morfemin sırasını bütövlükdə sözlərin də daxil edilməsi ilə izah edirdilər. Deskriptivistlər morfemin morfemlə əlaqəli olduğunu və təsvir olunan dilin eyni zamanda fonem və morfem inventarının müəyyən edilməsində istifadə edildiyini iddia edirdilər.

Morfların morfemlər ilə birləşərək əlaqəsini aydın şəkildə izah etməmişlər və müxtəlif ziddiyyətli fikirlər irəli sürmüşlər. Bəzi nümayəndələr morfemin fonemlərin bir hissəsi olduğunu hesab edirdilər, bəziləri isə bu fikrin əleyhinə gedərək morfemin fonemlərdən təşkil olunduğunu qeyd edirdilər. Fon fonemin tərkibində fiziki reallığı əks etdirir, morf isə mücərrəd vahid olub morfemin konkret ifadəsidir. Eyni funksiyada istifadə edilən morflar bir morfemdə birləşirlər və bunlarda morfemin *allovariantları* və yaxud *allomorfları* hesab olunur. Bu dilçilik məktəbinin nümayəndələrindən olan H.Qlison, L.Blumfild, C.Piers, Y.Nayda və digərləri sözü morfemin tərkib hissələri ilə bərabər götürərək morfem zənn edirdilər. Dilçilik

cərəyanında sözə dil vahidi kimi yanaşılır. Morfemlərdən ibarət olan bir quruluş kimi də cümləni götürürdülər. Bu cərəyanın digər cərəyanlar ilə qarşılaşdırdığı əsas nöqsan linqvistik təhlil zamanı sözdən imtina edilməsi idi [Rəcəbli: 2016, s.28].

Amerika dilçilik məktəbinin inkişafında F.Boas (Franz Boas, 1858-1942), E.Sepir (Eduard Sapi, 1884-1939) və alman dili müəllimi kimi fəaliyyət göstərən L.Blumfildin, H.Qlison, B.Blox, C.Treycer, Ç.Hokit və Z.Harrisin böyük rolu olmuşdur.

Sonralar dilçilik məktəbinin inkişafında, nəzəriyyələrin, mülahizə və görüşlərin irəliləməsində və əsasəndə morfem sərhədlərinin müəyyənləşməsində H.Qlison və başqalarının böyük rolu olmuşdur. Dilçilik məktəbinin nümayəndələrindən olan B.Bloxun fikirlərində o, dili ixtiyari səs simvollarının sistemi kimi izah edirdi və bunların köməkliyi ilə sosial qrup birgə fəaliyyət edir.

B.Blox və C.Treycer fonemlər üçün *"seqment"* və *"supraseqment"* terminlərini təklif etdilər. E.Haygen *supraseqment* vahid terminini uğursuz hesab edərək, prosodemlərə fonem deyilməsini rədd edir, onun fikrincə prosedemlər heca ilə birlikdə araşdırılmalıdır. Heca ilə bağlı E.Haugenin bir fikrini qeyd etmək yerinə düşərdi. Bu dilçiliyə görə, linqvistik təsvirdə hecaya bir növ "ögey uşaq" kimi baxılır, hərçənd ki, hecadan əlverişli, rahat bir sahə kimi istifadə edilir, bununla belə, onun izahına dair çox az iş görülür [Cygan: 1971, s.15].

Bu fikirlə razılaşaraq, qeyd etmək istərdik ki, fonemlərin ardıcılığının müəyyənləşdirilməsində, vurğunun, tonların, bütövlükdə, prosodik ünsürlərin reallaşdığı sahə, yer hecadır. Digər tərəfdən, dillərin müxtəlif mövqelərdə samit birləşmələrinin strukturunun (hər üç mövqedə) aşkara çıxarılmasında, qeyri-hecanı və dillərdə fonetik-fonoloji və prosodik tipologiyanın təsnifatında heca ən əlverişli sahə kimi, minimal tələffüz və prosodik vahiddir. N.V.Meşkovskayanın araşdırmaları göstərir ki, tipologiyanın ilk obyekti qrammatik, mənaların ifadə vasitələri və sözün morfoloji xüsusiyyətləri olmuşdur. Dilin səs təşkilinin tipologiyası XX əsrdə yarandı. Bu sahədə ilkin tədqiqatlar aparan Praqa Linqvistik Dərnəyinin alimləri olmuşdur.

Daha sonralar bir çox dilçilər ardıcıl gələn prosodik vasitələri fonem kimi müəyyən edirdilər. Onlar bu prosodik hadisələri fonetik strukturun xüsusi cəhətlərindən biri kimi sayırdılar. Ardıcıl gələn vurğu fonemlərini, ton və yüksək ton fonemlərini, intonasiya fonemlərini və s. kimi prinsipləri yeni təqdim edilmiş mövzu qovuşaq fonemlərinə aid edərək bir çox elmi əsərlərində nəşr etmişlər. [Trager: 1971, p. 13]

Amerika deskriptiv dilçilərinin qarışıq saldığı məsələlərdən biri də seqmentlə supraseqment vahidləri bir-birindən ayırmamalarıdır. Fonoloji səviyyədə seqment vahidi fon, qrammatik səviyyədə isə morfem seqmenti kimi qeyd edirlər. Onların araşdırmalarında qeyd olunur ki, seqment və supraseqment vahidləri bir-birindən ayıran əsas cəhət ondan ibarətdir ki, seqment vahidlər morfem əmələ gətirdiyi halda, supraseqment vahidlər də həmçinin morfem yaradır və lakin, morfemin fonem tərkibi

kimi intonasiyanı müəyyənləşdirirlər. Fonemdə fasilə kimi vurğu və tonu əsas götürürlər. Dildə müəyyən mənaya malik və bilateral bir morfoloji vahid kimi morfemi istifadə edirlər. Lakin intonasiya ayrılıqda heç bir mənaya malik deyildir və unilateral xarakter daşıyır. Bu cərəyanın nümayəndələri morfemi mətnin seqmenti hesab edirdilər.

Amerikan deskriptivistlərinə görə, ən kiçik struktur vahid hesab olunan seqment fonemlər, məsələn, **[æ]** və **[ɪ]** fonemləri *pat-pit (sığal-kömür)* sözlərində differensiallıq kəsb edirsə, supraseqment vasitələr də öz növbəsində differensiallıq kəsb edə bilər. Başqa sözlə, supraseqment vasitələr olan vurğu, ton, fasilə və s. seqment fonemlər kimi differensiallıq əlamətləri ilə çıxış edə bilər. Məsələn, *pérmit(i)* və *permít(f)* sözləri qrafik baxımdan eynidir. Belə hallarda ingilis dilində danışan adamlar hiss edirlər ki, vurğuda olan fərq, saitlərdə olan fərqə nisbətən daha vacibdir. Bu halda minimal cütlərdə qarşılaşma saitlərlə deyil, vurğunun yerinə görə həyata keçirilir, reallaşır. Bu qəbildən olan qarşılaşma tonlar vasitəsilə də müşahidə edilir. Məsələn, düşən və qalxan tonlar-tonemlər kimi differensial xarakter kəsb edir: *ˏReady? ˎReady (Hazırˏsan? Haˎzıram)* və s.

Araşdırmalar göstərir ki, fonem, morfem və sözlə yanaşı, intonasiyanı da bəzi dilçilər, xüsusilə Amerikan dilçiləri, dil vahidləri sırasına daxil edirlər. Məsələn, H.Glison söz vurğusunu, enən, qalxan və düzxətli (neytral) tonları ingilis dilinin fonem invertarına daxil edir [Glison: 1955, p. 41].

H.Glison "permit" sözündə vurğunun birinci və ikinci "permit" hecalarda olması fonemdə olduğu kimi söz cütlərini fərqləndirirsə, deməli, vurğusunu da fonem hesab etmək olar. Cümlənin sonunu qeyd edən fasilə və enən tonu o, klaz terminalz (clause terminals) adlandırır və enən tonu qalxan tona qarşı qoyur və onların fonematik səciyyəli olduğunu qeyd edir [Glison: 1955, p. 49].

Bu baxımdan deskriptiv dilçilikdə intonasiya morfem kimi dil vahidi hesab olunur, yəni ifadə və məzmun planı kimi səciyyələndirilir. Başqa sözlə, morfemlərlə yanaşı, sözlərin mənasını fərqləndirən tonlar və vurğu supraseqment fonem adlandırılır. Bu baxımdan fonemlər xətti və supraseqment olmaqla iki yerə bölünür. Bunlarla yanaşı H.Glison müəyyən morfemlər arasında tələffüz, deyiliş məqamlarından asılı olaraq morfemlərin sözə qoşulma sərhədlərinin müxtəlif olduğunu qeyd edir və bu qoşulma məqamlarının açıq (open) və qapalı (close) olduğunu göstərir; açıq qoşulma **[+]** müsbət, qapalı qoşulmanı **[–]** isə mənfi işarə ilə simvollaşdırılır [Glison: 1955, p.42]. Məsələn, *ˈnitrate* **[naɪ+treɪt],** *nightrate* **[naɪt+reɪt]** sözlərinin deyiliş məqamlarında fonetik baxımdan fərqlənməsi ayrıca bir fərqli fonoloji vahid formalaşdırır ki, bunu da xüsusi ada malik olması qeyd edilir. Odur ki, heca bölgüsü və iki söz qovuşağında baş verən fonoloji fərq yaradan vahid juncture (yunktur) fonem adlandırılır. Odur ki, ingilis dilində açıq juncture-nin simvolik işarəsi **[+]** ingilis dilində bir fonem kimi götürülür.

İngilis dilində vurğunun fonematikliyindən bəhs edən diskriptivistlər (A.Glison və b.) vurğunun dərəcələrinə xüsusi diqqət yetirirlər və onların hər birinin funksional

cəhətlərini qeyd edirlər. Bu baxımdan amerikan dilçiləri ifadə planında eyni orfoqrafik formaya malik olan iki və üç morfemdən ibarət olan birləşmələrdə dörd vurğu dərəcəsi və bir açıq keçid olduğunu (open juncture) olduğunu göstərirlər. Onlar vurğu dərəcələrinin hər birini xüsusi simvolla işarə edirlər: **[´]** əsas vurğu, **[ˆ]** ikinci dərəcəli vurğu, **[`]** üçüncü dərəcəli vurğu, **[ˇ]** zəif vurğu. Açıq keçid isə **[+]** müsbət işarəsi ilə simvolizə edilir [Glison: 1955, p. 45]. Məsələn, *bláck + bìrd* və *blackbîrd* ikimorfemli sözlərin qarşılaşdırılması vurğunun dərəcələrinə və açıq keçidə əsaslanır. Belə ki, birinci verilən nümunədə əsas və üçüncü dərəcəli vurğunun işlənilməsi açıq keçidə **[+]** imkan verir, ikinci nümunədə əsas və ikinci dərəcəli vurğunun işlənməsi açıq keçid yox, bağlı keçidi göstərir. Odur ki, birinci nümunədə verilən vurğu dərəcələri həmin birləşməni sərbəst söz birləşməsi kimi (hər hansı qara rəngdə olan quşu) göstərir. İkinci nümunədə verilən vurğu dərəcələri həmin birləşmənin mürəkkəb söz kimi formalaşdırır.

Amerikan diskriptivistləri səviyyəsinə görə dörd ton, istiqamətinə görə üç ton, yaxud cümlə tamamlayıcılarını fərqləndirirlər. Ton (1) alçaq ton adlanır, ton (2) nisbətən ümumi tondur və digər tonlarla müqayisədə o, etalon ton kimi xidmət göstərir. Ton (3) yüksək ton adlanır. O, ton (2)-yə nisbətən çox yüksəkdir. Ton (4) ton (3)-ə nisbətən daha yüksəkdir və bu ton ekstra yüksək ton adlanır. Bununla belə, ton (4) digər tonlara nisbətən az rast gəlinir. Lakin istənilən söyləmdə üç ton (1, 2, 3) iştirak edir. Tonların səviyyə baxımından düzümünü qrafik şəkildə aşağıdakı kimi göstərmək olar:

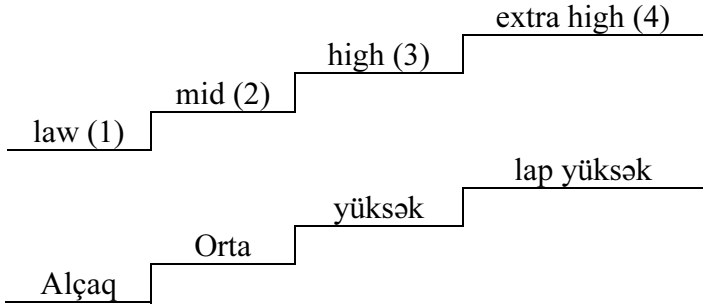

Cümlə tamamlayıcılarına (clause terminal) gəlincə, onun üç növdə olduğu göstərilir: [↘] enən, [↗] qalxan və [→] düzxətli-neytral.

Nəticə etibarilə amerikan dilçiləri ton səviyyələrinə fonem (pitch phonemes), cümlə tamamlayıcılarına isə morfem kimi yanaşırlar [Glison: 1955, p.47].

Amerikan dilçiləri söz və cümlə vurğularını fərqləndirmirlər, təkhecalı söz və söz formalarını müşayət edən vurğu söyləmlərdə də təmsil olunur. H.Glinsona görə, sözlər ayrılıqda necə tələffüz olunursa, eləcə də söyləmlərdə tələffüz olunmalıdır və bütün morfemlərin səddi aydın hiss olunmalıdır, çünki müəyyən morfem birləşmələri ikili məna ilə müşayət olunur. Bu məqamı nəzərə alan H.Glinson morfemlər arasında olan sərhəddi "açıq keçid" və "qapalı keçid" (open juncture, close juncture) terminləri ilə ifadə edir və onun fonetik simvolunu üstəgəl **[+]** işarəsi ilə qeyd edir və

"açıq keçidi" fonem kimi götürür. Bu baxımdan söyləmlərin transkripsiyasında vurğu dərəcələri ilə yanaşı morfemlərin səddini açıq keçid işarəsi ilə qeyd edir. Məsələn, *What are we having for dinner?* cümləsi aşağıdakı kimi transkripsiya edilir: [hw´ət + ər + wi:y hævɪŋ + fər + dınər↘]

İngilis dilinin Britaniya BBC variantına gəlincə, vurğu və intonasiyanın təsviri, açıq və qapalı keçid (juncture phoneme) və fasilələr istisna olmaqla, vəziyyət tamamilə başqadır. BBC tələffüz variantında söz və cümlə vurğusu ciddi şəkildə fərqləndirilir. Tonal səviyyələrə şkalalar kimi yanaşılır. İntonasiya vahidi kimi intonasiya qrupları (sintaqm) götürülür. Hər bir intonasiya qrupu müəyyən struktur elementlərlə taktönü (prehead), şkala (head), nüvə (nuclear), taktardı (fail) xarakterizə olunur. Şkalalar enən və qalxan istiqamətli formada təmsil olunur və onların hər biri variantlarla səciyyəvi olur. Cümlə vurğusu statik və kinetik tonlarla reallaşır. Kinetik tonlar nüvəsini, statik tonlar şkalaları təmsil edir. Cümlədə bütün sözlər deyil, əsas nitq hissələri, kök morfemlər və onlardan düzələn söz formaları vurğu daşıyır. Köməkçi nitq hissələri, şəxs və yiyəlik əvəzlikləri də əsasən vurğusuz olur. Kök morfemlər və onlardan düzələn sözlər ritmik vurğu daşıyıcıları olan leksik morfemlərin sərhədlərinin açıq keçidinə xidmət edir və s.

Başqa sözlə, ingilis dilində cümlələr (söyləmlər) vurğulu ritm tipinə məxsus olduğundan, ingilis nitqi vurğulu sözlərin – ritmik qrupların periodik əvəzlənməsini nəzərdə tutur. Ritmik bölgü vurğulu və vurğusuz hecalar arasında yaranan temporal-dinamik kontrast əsasında qavranılır ki, bu da söyləmlərdə morfemlərin və söz formalarının səddinin açıq keçidinə müvafiq, uyğun gəlir. Məsələn, *ˈsome‖ adˈdresses were ˋasked ˏfor* və *ˈsummer‖ ˈdresses are ˈnot on sail now* söyləmlərində morfemlərin səddi ritmik qrupların fonetik sözlərin səddinə uyğun gəlir. Belə ki, ingilis dilində ritmik qruplarda vurğusuz hecaların birinci, yaxud ikinci ritmik qrupa birləşməsi əsasən semantik və qrammatik faktorlara əsaslanır.

İngilis fonetistləri (O'Connor və Trim) hecaya fonemlərin funksiyalarını təsvir etmək üçün ən əlverişli çərçivə hesab edirlər. Bununla da onlar hecaya fonoloji vahid kimi yanaşırlar [O'Connor: 1973, p.105]. Qeyd edək ki, heca yalnız fonemlərin funksiyasının təsvir edildiyi yeganə sahə deyildir. Fonemlərlə yanaşı, supraseqment ünsürlərin (tonun yüksəkliyi, intensivlik, uzunluq) statik və kinetik tonların reallaşdığı ən əlverişli, rahat bir sahədir – prosodik vahiddir. Amerikan dilçiləri belə hesab edirlər ki, dillər fonologiyası struktur vahidlər baxımdan fonemdən böyük olan və supraseqment elementlərin əlamətlərinin nəzərə alınmazsa, fonemlərin tədqiqi ilə məhdudlaşarsa, bu halda dilin fonologiyasını tam hesab etmək olmur. Dilin fonologiyasına prosodik əlamətlərin daşıyısı olan "supraseqment fonemləri" də fonologiyaya daxil edilməlidir. Supraseqment vahidlər prosedemləri bütünlüklə əhatə etmir, vurğu və ton kimi fonetik hadisələrdən fərqli olaraq, qovuşaq hadisəsi supraseqment termininə aid edilməməlidir. L.Blumfildin elmdə istifadə etdiyi *"ilkin"* və *"törəmə"* adlı terminlərində fonemlər bir-birində fərqləndirilir, lakin bu terminlər vasitəsilə qovuşma hadisəsinin mahiyyətini aça bilmirdilər.

C.Treycer qovuşaq termininin izahını belə vermişdir: Nitq cəmiyyətinin ifadələrində müşahidə olunan səs növləri fonemlərin müxtəlif növlərindən təşkil oluna bilər. Son ifadələrin başlanğıcığına və bitdiyinə aid olurlar (və yaxud ikincisi, ifadə elementləri ilə birləşirlər). Onlar ritm, vurğunun başlanğıc fazası və yaxud ön, arxa allofonlardan təşkil olunur. Səs yüksəkliyi, ton və kəmiyyətdəki dəyişikliklər aksentual və ya prosodik fonemləri, prosedemləri təşkil edir. Bu növ fonemlər əsasən supraseqmental fonemlərdə özünü göstərir. Seqmental fonemlər isə bir-birinin ardınca gələn sait və samit səslərdir [Trager: 1971, p.73].

Z.Hərrisin terminologiyasında istifadə edilən *morfem seqmenti* və yaxud da C.Hoketin terminologiyasında istifadə edilən *morfem vahidi* dilçilikdə istifadə olunmağa başlandı. Bu vahidlər morfem anlayışı kimi qəbul olunurdu.

Z.Hərrisin təhlilində əsas məqsəd, dilin təhlili kiçikdən böyüyə doğru aparılmalıdır. Z.Hərris morfem seqmentlərini və morfem sərhədlərini səciyyələndirən ümumi qanunauyğunluqlar olduğunu qeyd etmişdir. Fonemlərin birləşə bilməsi qaydasını yəni, sözlərin qovuşağında yeni sözlərin yaranmasını təbii hesab edirdi. Lakin burada anlaşılmayan bir qayda qalır ki, o da morfem sərhədləri, fuzion dillərdə seqmentləşdirmə üçün kifayət qədər fonoloji xüsusiyyətlərə malik olur. Fuzion dillərdə seqment sərhədlərdə fonemlərin variativləşməsi məsələsi nitq prosesi zamanı səslərin bir birinə təsiri zamanı baş verir. İlk dəfə olaraq Z.Hərris qrammatikada seqmentləşdirmə metodundan istifadə edərək onların səbəblərinin izahını vermişdir. O morfem seqmentini, dilin ifadə və məzmun planına aid olan bir vahid kimi qeyd edirdi. [Harris: 1946, p.161-184]

Z.Hərrisin mövqeyi birmənalı idi. Fonologiya da morfo-sintaktikanın rolu olduğu fikrini danırdı və qovuşaqların yeganə məqsədi fonemlərə qənaət etmək (phoneme economy) fikrini irəli sürmüºdür. Fonemikləºmə (phonemiciziation) amili kimi o qovuşağı təqdim edir və bunu morfemlər haqqında məlumat olmadan da mümkün olduğunu qeyd edirdi. Z.Hərris qovuşaq fonemlərin və morfo-sintaktik bölgülərin "təsadüfən" üst-üstə düşməsi fikrini irəli sürərək, onlar arasında olan səbəbiyyətə imkan verirdi. Dilçi *"fonemik qovuşaqların yalnız bir morfemin (və ya digər) sərhədində meydana gələn seqmentlər üçün istifadə edildiyini"* qeyd dəftərində xüsusi vurğulamışdır. [Tobias: 2010, p.51]

L.Blumfild ilk olaraq dilin fonoloji sistemini araşdırıb, müəyyən etdikdən sonra, dilin mənalarının hansı fonetik formalar ilə əlaqələndiyini bilmək lazım olduğunu iddia edirdi. O, mənanın dilçilikdə yeri olmadığını və mənanı danışanın-dinləyənin reaksiyası kimi izah edirdi. Fonemləri isə mənasız element və mənaları bir-birindən fərqləndirən vahid adlandırırdı. L.Blumfild fonemlərin iki növünü ayırır: *seqment fonemləri* və morfemlərin formalaşmasında iştirak etməyən *super seqment fonemlər*. Onlar seqment vahidlərə sait və samit səslər, diftonq, affrikatları daxil edirdilər, supraseqment vahidlərə isə vurğu, ton aid edirdilər. Super seqment fonemlər morfemlərin yalnız qrammatik düzülüşünü xarakterizə edir. L.Blumfild, leksik mənaları birinci fonemlərlə, qrammatik mənanı isə ikinci məna ilə əlaqələndirir.

Məsələn belə bir nümunəyə baxaq: *John [ʤɒn]* və ya *run [rʌn]*. Morfemlər abstrakt bir mənanı ifadə edirlər, çünki, hər bir ifadədə morfem qrammatik məna daşıyan bəzi ikinci dərəcəli, yəni superseqment fonemlər ilə müşayiət olunur. İngilis dilindəki bir morfem ayrılıqda tələffüz olunursa, buradan morfem superseqment fonem intonasiyası ilə müşayiət olunur. [Bloomfield: 1955, p.157]

Onun nəzəriyyəsində anlam, məna və məzmun formalarının arasındakı müqayisəli cəhətləri izahını vermişdir və burada qeyd edirdi ki, əsas məqsəd hər bir dilin formasının təhlilini vermək lazımdır. L.Blumfildin "Dil" əsərində morfem anlayışının geniş şəkildə izahını verərək, vurğunu, intonasiyanı, fasiləni morfem kimi götürürdü. Dilçi mənafərqləndirməni əsas götürərək, səslərin fonematikliyini müəyyən edirdi. [Veysəlli: 2016, s.261] Onun məhşur ifadəsi: *"Mənası olan fonetik forma dil formasıdır".* [Bloomfield: 1955, p.202]

Amerika dilçisi H.Qlisonun fikrinə görə, ingilis dilində olan morfemləri sadə sözlər və dilin ifadə sisteminin ikinci əsas kiçik, mənalı vahidi adlandırırdı, digərlərini isə iki və daha artıq morfemdən ibarət olduğunu qeyd edirdi. O, morfem sırasına sadə sözlərlə birgə sıfır morfem anlayışını, kök və affiksli morfemləri, daxili fleksiyanı və söz vurğusunu daxil etmişdir. Morfemin dilin məzmun sistemi ilə əlaqəyə girdiyini qeyd etmişdir. Morfemin məzmun sistemə malik olmayan fonemdən fərqləndirirdi. [Gleason: 1955, p.43-92.] Fonemlər təkrarlansa da bu ardıcıllıqlar morfem sayılmır. Və bununla da Boduen de Kurtenenin morfemin fonem ifadə formasına malik olması fikrini qəbul etməmişdir.

H.Qlisonun nəzəriyyəsindən belə bir nəticə əldə olunur ki, o, morfemi özünün reallaşdığı allomorfların məcmusu kimi qeyd edirdi. H.Qlisona görə, bəzi morfemlər bütün işlənmə əhatəsində eyni bir formaya malik ola bilərlər. Nümunə olaraq, ingilis dilində *"talked"* sözündə işlənən *-ed* morfemi. Başqa nümunələrdə bu morfem müxtəlif variantlarda çıxış edə bilir.

Morfemlərin danışıq aktından ayrılması fonemlərə nisbətən çox asandır, çünki morfemlərin ifadə planından başqa həm də məna tərəfi vardır. H.Qlison dilin ifadə sisteminin ən kiçik mənalı vahid dedikdə, köklü şəkildə mənası dəyişilməyən və bölünməyən vahid nəzərdə tutur. H.Qlison, morfemi ifadə sisteminin ən kiçik mənalı dil vahidi adlandırmasının səbəbi kimi, bu vahidin məzmun sistemi ilə əlaqələndirilməsini əsas göstərirdi. O, "*mənalı-meaningful"* və *"məna-meaning"* terminləri arasındakı fərqlərində izah etmişdir. Məna, bir dilin ifadə sisteminin bir hissəsi olan morfemlər ilə eyni dilin məzmun sistemindəki müqayisə edilə bilən vahidlər arasındakı əlaqəni təmsil etmək üçündür. Məna birbaşa məzmun sistemi ilə əlaqədardır.

H.Qlison qeyd edir ki, məna termininin ümumi formada işlədilməsi kifayət qədər yanlış formada ifadə olunmasına gətirib çıxarır. Məsələn, *"cat"* morfemi müəyyən mənaya malikdir və bu bir heyvan növüdür. O, həmçinin müəyyən şəxsi xüsusiyyətləri olan insanlar üçün istifadə olunur. Məsələn, *"go"* feili müəyyən bir mənaya malikdir və hər hansı bir hərəkəti ifadə edir. Lakin həmçinin bu feli,

hərəkətsiz əşyaya da aid etmək olar. Məsələn: *He goes home. / This road goes to Weston.* Xarici dünyaya istinad edilən bu dəyişikliklər qismən fərziyyəyə görə hesab edilə bilər, ingilis dilində danışan şəxsin müxtəlif təcrübə elementlərini vahid bir kateqoriyaya birləşdirəcək şəkildə izah etmək olar. [Gleason: 1955, p.54]

İngilis dilçilik məktəbinin ideya təşkilatıçısı kimi Con Rupert Försün (John Rupert Firth 1890 -1960) linqvistik konsepsiyaları əsas yer alır. Försün konsepsiyasında əsas fikir şəxsi ünsiyyət vasitəsilə başqalarına təsir etmək mümkündür. "*Fəaliyyətdə olan bir insanın canlı səsini öyrənmək həqiqətən çox böyük bir işdir."* O, dili mənalı element sayırdı, məqsədyönlü şəkildə öyrənmək lazım olduğunu qeyd edirdi.

C.R.Förs elmi tədqiqatında prosodik hadisələrin (ton, vurğu, intonasiya) araşdırılmasına deyil, hecanın araşdırılması əsas yer tuturdu. Sözün fonoloji təhlilində əsas rol heca strukturu dayanırdı. C.R.Försün araşdırmalarında prosodik təhlil zamanı səslərin tələffüzünün təcrid olunması deyil, səslərin müəyyən ardıcıllığı, münasibəti və onların mötərizədən kənar qalan xarakteristikası tədqiq olunur. Nitq axını zamanı səslərin birləşməsindən yaranan müxtəlif fonetik hadisələr, fonoloji mövqedən səslərin rabitəli nitqdə qovşaq qanunauyğunluq prinsipləri əsasında öyrənilir. Məsələn: *white shoes [waɪt ʃu:z] - why choose [waɪ ʧu:z]. Burada /t/ və /ʃ/ samit səsləri arasında assimiliyasiya gəlmişdir. İki samit səsin birləşməsindən /ʧ/ samit səsi yaranmışdır. Birinci söz birləşməsində /aɪ/ diftonq səsi qapalı hecada gəldiyindən və ondan sonra /t/ kar samit səsi gəldiyinə görə qısa tələffüz olunur. Digər söz birləşməsində isə /aɪ/ diftonq səsi açıq hecada gəldiyinə görə uzun tələffüz olunur. Burada qovşaq fonem /t/ və /ʃ/ samit səsləri arasındadır.* Və yaxud: *men cheer [men ʧeə], meant year [ment jɪə]. Burada /ʧ/ samit səsi /t/ və /j/ səsinin birləşməsindən yaranıb. İkinci söz birləşməsində /t/ və /j/ samit səsləri arasında assimilasiya yaranır. Burada söz qovşağı /t/ və /j/ samit səsləri arasındadır.*

C.R.Förs prosodiyanı linqvistk vahidlərin və onların birləşməsi və yaxud qovuşması nəticəsində yaranan sözün əvvəli və sonunun struktur vahidi kimi adlandırır. Dilçinin fikrincə, söz qovuşaqlarında və cümlələrin sonunda, əvvəlində bir-birindən fərqlənən söz başı, söz sonu və ya heca sonları qovuşaq əlamətlərini göstərən prosodiyaya qarşı durur. Fonem və prosodik kateqoriyaların əsasında nitq axını zaman yaranan paradiqmatik və sintaqmatik üzvləndirən üsullar iştirak edir. Paradiqmatik təhlil nəzərdə tutduqda, burada fonematik vahidlərdir. İngilis dilçilik məktəbinin nümayəndələri fonemi bir başqa səslə dəyişən zaman formanın mənasının dəyişildiyi fikrini irəli sürürdülər. Sintaqmatik üzvlənmə dedikdə isə, bura fonemlərarası və hecalar arası, yəni, yeni fonoloji vahid prosodiyanı əlavə edirlər. C.R.Försün nəzəriyyəsində prosodiyanı tam izahlı təhlilini açıqlaya bilməmişdir, o, vurğunu, intonasiyanı, səsin uzunluq prinsipini prosodiyaya əlavə etməsi barəsində mübahisəli fikir ayrılıqları olmuşdur. Nitq axını zaman və yaxud səslərin qovuşması zamanı yaranan yeni dəyişikliklərin nəticəsini prosodiya hesab edirdi, ya yox. [Rəcəbli: 2016, s.47]

Nəticə

Hər iki dilçilik məktəbinin nümayəndələrinin oxşar cəhəti ondan ibarətdir ki, dilçilik məktəbi canlı dillərin fonemlərini əsas götürərək, dil tipi hadisələrini izah edərək yeni dilçilik metodlarının yaranmasına və alınan nəticələrin bu metodların üzərində tətbiq edilməsi idi. Onları bir birindən fərqləndirən xüsusiyyət isə ondan ibarətdir ki, hər iki məktəbin fonoloqları dilin araşdırılmasında ekstralinqvistik materiallardan istifadə edirdilər, lakin onların məqsədləri müxtəlif olduğundan, əldə olunan nəticələridə fərqli şəkildə analiz etmişlər. Deskriptiv dilçilər dilin formal şəkildə təhlilinə əsas diqqət ayırırdılar və dilin öyrənilməsində əsas meyar kimi sinxron tədqiqatın metodikalarının yaradılmasına yönəldirdilər. Bu dilçilərdən fərqli olaraq digər dilçilik məktəbinin nümayəndələri dilin ümumi nəzəriyyəsini yaratmaq və əldə olunan nəzəri məsələlər üzərində praktik baxımdan dilin öyrənilməsini əsas meyar kimi götürürdülər. Deskriptivistçilər *prosodem* anlayışında təhlil olunan dilin ton, vurğu və s. kimi vahidlərini ifadə edirdilər. Lakin digər dilçilik məktəbinin nümayəndələri prosodiya anlayışına xüsusi diqqət yetirirdilər.

İstifadə edilmiş ədəbiyyat siyahısı

1. Rəcəbli Ə.Ə. London struktur dilçilik məktəbi. Bakı: “Elm və Təhsil”, 2016, 56.s.
2. Rəcəbli Ə.Ə. Deskriptiv dilçilikdə fonologiya və qrammatika məsələləri. Bakı: 2016, 86 s.
3. Veysəlli, F.Y. Seçilmiş əsərləri. -Bakı: Mütərcim, -2016, 420 s.
4. Verdiyeva Z., Ağayeva F., Adilov M. Dilçilik problemləri. I hissə, Bakı: Maarif, 1982
5. Bloomfield L.S. Language. -New York: Henry Holt, -1935. -560 p.
6. Cygan Y. Aspects of English Syllable Structure. Wroclaw, 1971, p.145
7. Gleason H.A. An introduction to descriptive linguistics. United States of America: Henry Holt and company, New York, 1955, 389
8. George L. Trager and Bernard Bloch. The syllabic phonemes of english. Published By: Linguistic Society of America. Vol. 17, No. 3 (Jul. - Sep., 1941), pp. 223-246 (24 pages)
9. Harris Z. From morpheme to utterance. Language, 1946, v.22, №3, P.161-184
10. O’Connor J. Phonetics. Penguin Books,1973, p.312
11. Tobias Scheer. A guide to morphosyntax-phonology interface theories. Germany, 2010, p.903

Əlizadə Kübrə Ceyhun

İngilis dilində seqment və supraseqment vahidlərin söz və morfem qovuşağında funksional xüsusiyyətlərinə dair

Xülasə

Məqalədə Amerikan və Britaniya fonoloqlarının danışıq prosesi zamanı ambiqutivliklərin baş vermə xüsusiyyətlərində və onların müəyyənləşdirilməsində seqment və supraseqment vahidlərin funksiyasından bəhs olunur. Deskriptivistlər morfem sərhədlərində yaranan ikili məna xüsusiyyətlərində əsas meyar kimi uzunluq, səs tonu, ritm kimi götürürdülər, ingilis fonetistləri isə onu fərqli şəkildə izahını veriblər. Belə ki, ingilis fonoloqları ikili mənanın yaranma səbəbi kimi fonem sərhədlərinin inteqral əlamətləri ilə realizə olunduğu qənaətinə gəliblər. Və bu dilçilik məktəbinin nümayəndələri dilin araşdırılmasında əsas məqsəd kimi dil strukturunun səviyyələrinin araşdırılmasında yüksəkdən başlayaraq aşağıya doğru təhlil edirdilər.

Deskriptivistlər dilin fonoloji və morfoloji məlumatlarının paralel şəkildə izahını verirdilər, onlar dil strukturunun keyfiyyət yönümdən fərqli modelləşdirilməsinin nəticəsi kimi qəbul edir və dili fonetik-semantik məlumatların nəticəsi kimi qəbul edirdilər.

Alizade Kubra Jeyhun

On the functional properties of segmental and suprasegmental units at the word and morpheme junctions in English

Summary

The article deals with about the function of segmental and suprasegmental units in the characteristics of occurrence of ambiguities during the speaking process of American and British phonologists and their determination. Descriptivists used length, tone, and rhythm as the main criteria for the dual meaning characteristics that arise at morpheme boundaries, while English phoneticians explained it differently. Thus, English phonologists have come to the conclusion that phoneme boundaries are realized with integral signs as the reason for the formation of a dual meaning. And the representatives of this school of linguistics analyzed the levels of the language structure starting from the top and going down as the main goal in the study of the language.

Descriptivists gave a parallel explanation of the phonological and morphological data of the language, which they considered as the result of a different modeling of the language structure from a qualitative perspective, and considered the language as the result of phonetic-semantic data.

Ализаде Кубра Джейхун

К функциональным свойствам сегментных и супрасегментных единиц на стыке слова и морфемы в английском языке

Резюме

В статье говорится о функциях сегментых и супрасегментных единиц о характеризованных британскии и американскии фонологами, в возникновение двусмысленности в процессе речи и также их определениях. В качестве основных критериев двухзначности, катория возникает на границах морфем, дескриптивисты использовали длину, тон и ритм, хотя английские фонетисты объясняли это иначе. Таким образом, английские фонологи пришли к выводу, что границы фонем реализуются интегральными знаками, как причина образования двойственного значения. И представители этой школы языкознания анализировали уровни языковой структуры, начиная сверху и спускаясь вниз, как основную цель в изучении языка.

Дескриптивисты дали параллельное объяснение фонологическим и морфологическим данным языка, которые они рассматривали как результат различного моделирования языковой структуры с качественной точки зрения, а язык рассматривали как результат фонетико-семантических данных.

Açar sözlər: fonem, heca, seqment vahidlər, supraseqment vahidlər, intonasiya
Key words: phoneme, syllable, segmental units, suprasegmental units, intonation
Ключевые слова: фонема, слог, сегментные единицы, супрасегментные единицы, интонация.

Redaksiyaya daxil olma tarixi: 07.12.2022
Çapa qəbul olunma tarixi: 28.12.2022
Rəyçi: professor F.H.Zeynalov
tərəfindən çapa tövsiyə olunmuşdur

LAMİYƏ ƏLİYEVA İNŞALLAH
Naxçıvan Dövlət Universiteti
e-ünvan: lamiyaabbasli@hotmail.com

XIX ƏSR ALMAN DİLÇİLİYİNDƏ PSİXOLOGİZM NƏZƏRİYYƏSİ

Xülasə

Məqalədə XIX əsr Alman dilçiliyində psixologizm nəzəriyyəsi haqqında müxtəsər məlumat verilib. Bununla yanaşı, psixologizm düşüncələrindən, eləcə də bu düşüncənin dilçilik elminə gətirdiyi yeniliklərdən söz açılmışdır. Məqalədə elmin sürətli inkişafı ilə meydana çıxan naturalizm cərəyanının daha sonralar digər nəzəriyyələrin də yaranmasına səbəb olmasından və bu nəzəriyyələrdən birinin də məhz psixologizm nəzəriyyəsi olmasından bəhs olunmuşdur. Həmçinin psixologizm nəzəriyyəsinin mübarizə apardığı naturalizm və məntiqizm cərəyanlarından da bəhs olunmuşdur. Bu nəzəriyyəni irəli sürən tədqiqatçıların fikrincə, şüursuz psixologizm yarandığı gündən dil elminə xas olmuşdur. Dil, həmişə müəyyən dərəcədə insanın psixolinqvistik mexanizmi ilə sıx bağlı olan ana dili danışanların intuisiyasına əsaslanmışdır. Beləliklə də, dilçilik elmində aktual psixoloji anlayışlar məhz XIX əsrin ortalarından başlayaraq genişlənmişdir. Psixoloji anlayışlar "dilin ruhu" və "xalqın ruhu" haqqında təsəvvürlərə əsaslanan nəzəri konstruksiyaları əvəz etmişdir. Mövzu geniş olsa da, məqalədə ümumi bir fikrin formalaşmasına çalışılıb.

Açar sözlər: *psixologizm nəzəriyyəsi, naturalizm cərəyanı, məntiqzim cərəyanı, psixoloji təsnifat, dilçilik elmi və nəzəriyyələr.*

The theory of psychologism in nineteenth-century German linguistics

Summary

The article provides brief information about the theory of psychologism in 19th-century German linguistics. In addition, the thoughts of psychologism and the innovations brought by this thought to the science of linguistics are mentioned. In the article, it was mentioned that the trend of naturalism, which appeared with the rapid development of science, later led to the emergence of other theories. One of these theories was the theory of psychologism. The naturalism and logicism currents with which the idea of psychologism is fighting have also been mentioned. According to the researchers who put forward this theory, unconscious psychologism has been characteristic of linguistics since its inception. Language is based on the intuition of native speakers, which is always, to some extent, closely related to the human psycholinguistic mechanism. Thus, actual psychological concepts in the science of linguistics have expanded since the middle of the 19th century. Psychological

concepts have replaced theoretical constructions based on the "soul of language" and the "soul of people." Although the broad topic, the article tried to form a general idea.

Key words: theory of psychologism, trend of naturalism, trend of logicism, psychological classification, linguistic science and theories..

Теория психологизма в немецком языкознании XIX в.

Резюме

В статье дается краткая информация о теории психологизма в немецком языкознании XIX века. Кроме того, упоминаются мысли психологизма, а также новшества, привнесенные этой мыслью в науку о языкознании. В статье упоминалось, что направление натурализма, появившееся с бурным развитием науки, впоследствии привело к возникновению других теорий, и одной из таких теорий стала теория психологизма. Упоминались также течения натурализма и логицизма, с которыми борется теория психологизма. По мнению исследователей, выдвинувших эту теорию, бессознательный психологизм был характерен для языкознания с момента его зарождения. Язык основан на интуиции носителей языка, которая всегда в той или иной мере тесно связана с психолингвистическим механизмом человека. Таким образом, актуальные психологические понятия в науке о языкознании расширились с середины XIX века. Психологические концепции пришли на смену теоретическим построениям, основанным на понятиях «душа языка» и «душа людей». Хотя тема широкая, в статье постарались сформировать общее представление.

Ключевые слова: теория психологизма, направление натурализма, направление логицизма, психологическая классификация, лингвистические науки и теории.

Psixologizm nəzəriyyəsi

Məlumdur ki, dilçilik elmi bu elm üzrə xüsusi təsirə malik olan bir sıra cərəyan və məktəblər ilə diqqət çəkir. Cərəyanlara nümunə kimi “naturalizm”, “psixologizm”, “strukturalizm”, “sosioloji-dilçilik” və s. kimi nümunələri sadalaya bilərik. (2) Bu hal Alman dilçiliyində də öz üstünlüyünü qoruyub saxlamaqdadır. Bu dildə ən çox diqqət çəkən cərəyan məhz naturalizm cərəyanı olmuşdur ki, onun da banisi məşhur alman dilçisi Avqust Şlayxer hesab olunur.(11) Elmin sürətli inkişafı ilə meydana çıxan naturalizm cərəyanı daha sonralar digər nəzəriyyələrin də yaranmasına səbəb olmuşdur. Bu nəzəriyyələrdən biri də məhz psixologizm nəzəriyyəsi idi. “Bioloji” cərəyan kimi tanınan naturalizm cərəyanı Darvin nəzəriyyəsinə əsaslanaraq dillərin eyni kökənli olduğunu sübut etməyə çalışsa da, psixologizm nəzəriyyəsi insan şüurunun bütün göstəricilərinin psixologiya qanunlarına uyğun şəkildə meydana gəldiyini iddia edirdi.

Əvvəlcə qeyd edək ki, psixologiya termini ilk dəfə XVIII əsrin sonu, XIX əsrin əvvəllərində Hegelin əleyhdarları tərəfindən istifadə edilmişdir. Abbagnano bu termini ilk istifadə edənlərin alman filosofları Johann Jakob Friedrich Fries və Friedrich Eduard Beneke olduğunu söyləsə də, Cussins bu terminin eyni zamanda alman filosofu İohann Eduard Erdmann tərəfindən istifadə edildiyini bildirir. (15)

Qeyd edək ki, XIX əsrin əvvəllərindən başlayaraq dilin mahiyyətinin insan psixologiyasının təzahürlərindən biri kimi dərk edilməsi düşüncəsi yayılmağa başlamışdır. Belə ki, dilçilər insan psixikasına (və müvafiq olaraq onu öyrənən fənnin nəticələrinə - psixologiyaya) müraciət etməyin zəruriliyini və ya ən azı onun əhəmiyyətini izah etməyə çalışmışlar. (18)

Bu nəzəriyyəni irəli sürən tədqiqatçıların fikrincə, şüursuz psixologizm yarandığı gündən dil elminə xas olub, çünki o, həmişə müəyyən dərəcədə insanın psixolinqvistik mexanizmi ilə sıx bağlı olan ana dili danışanların intuisiyasına əsaslanmışdır. Beləliklə də, dilçilik elmində aktual psixoloji anlayışlar məhz XIX əsrin ortalarından başlayaraq genişlənmiş, "dilin ruhu" və "xalqın ruhu" haqqında təsəvvürlərə əsaslanan nəzəri konstruksiyaları əvəz etmişdir.

Bu sahə üzrə araşdırma aparan alman psixoloqu İ.Herbart insanın psixi fəaliyyətində bir sıra qanunauyğunluqları (assosiativ prosesləri) kəşf etmişdir. Psixoloqların kəşflərindən psixologizm çərçivəsində bir neçə nəzəri konsepsiya yaradan dilçilər müxtəlif üsullarla istifadə etmişlər.

Dilçilik elmində psixologizmin ilk nəzəriyyəçilərindən biri H.Şteyntal olmuşdur. H.Şteyntal tamamilə V.von Humboldt ideyalarına əsaslanaraq, dili "insan mənəvi gücü" əvəzinə, "şüurlu daxili, əqli və mənəvi hərəkətlərin, halların, habelə münasibətlərin artikulyasiya edilmiş səslər vasitəsilə ifadəsi" kimi başa düşən kollektiv psixologiyanı ön plana çıxardı ". (18)

Dilçilik elmində isə bu, "xalqların psixologiyası" kimi xarakterizə olundu. Steyntal iddia edirdi ki, "dil təfəkkürdür, lakin təsvirlərə əsaslanan obyektiv təfəkkürdən fərqli olaraq, linqvistik təfəkkür "dilin daxili forması" adlanan (W. von Humboldt tərəfindən təqdim edilmiş konsepsiya) əsasında insan təmsillərini müəyyən şəkildə təşkil edir. Odur ki, bu hal hər bir xalqa və hər bir dilə xas olan bir əlamətdir.

Həmçinin dil təhlili müəyyən bir xalqın psixologiyasına və onun mədəniyyətinin xüsusiyyətlərinə dair məlumat əldə etmək üsulu kimi də nəzərdən keçirilmişdir.

Ümumiyyətlə, Heiman Şteyntal dilin mahiyyətinin psixoloji anlayışını aşağıdakı tərifdə ətraflı şəkildə yaxşı ifadə etmişdir:

"Dil şüurlu, daxili, habelə psixi və mənəvi hərəkətlərin, halların, eləcə də münasibətlərin artikulyasiya edilmiş səslər vasitəsi ilə ifadəsidir". (18)

Dil öyrənmək əvvəllər olduğu kimi məntiqə deyil, psixologiyaya əsaslanmalıdır. Şteyntala görə dil cəmiyyətdə yaranır. Dili yaradan fərd deyil,

cəmiyyətdir. Əgər insan danışırsa və başa düşülürsə, deməli onun dedikləri söz anından əvvəl artıq dinləyicinin beynində mövcud olub.

Beləliklə, Şteyntal, dil fəaliyyətində sosial amillərə diqqət çəkmiş, Humboldt ideyalarından birini də inkişaf etdirərək, dilin tipi ilə xalqın mədəniyyəti arasında əlaqə tapmışdır. Şteyntalın fikrincə, dilin öyrənilməsi qruplarda (milli, siyasi, dini və s.) psixi həyatın qanunauyğunluqlarını dərk etməyə gətirib çıxarır: "dil tipləri vasitəsilə xalqların təfəkkür və mədəniyyət tipləri öyrənilir".

Steyntalın bu və digər dəyərli fikirləri onun konkret dil materialı üzərində işlənməsə də, məntiqi tənqid, naturalizmi, dilin quruluşu və fəaliyyətinin xüsusiyyətlərinə dair bir sıra müddəaları onun davamçıları tərəfindən davam etdirilərək nəzəri dilçilik üçün faydalı olduğu irəli sürülmüşdür.

Qeyd edək ki, 19-cu əsrin sonu və 20-ci əsrin əvvəllərində neoqrammatiklərlə mübahisə edərək yeni yollar axtaran dilçilərə də psixologizm nəzəriyyəsi özünü göstərmişdir.

Nəzərə alaq ki, psixologiyanı tədqiq edən müxtəlif tədqiqatçılar psixoloji yanaşmaları müxtəlif təsnifatlar altında araşdırmışlar:

Haack psixologizmin iki növünü olduğunu qeyd edir:

A) Birincisi, kəskin psixologizmdir ki, buna uyğun olaraq, məntiq psixi proseslərin təsviri sayılır. Kantın psixologiyası da bu tərzdədir.

B) İkincisi, zəif psixologizmdir ki, buna da uyğun olaraq, məntiq psixi proseslərin təyinedicisidir.

Haack "nominalist" məntiq nəzəriyyəsi üçün "zəif psixologizm" terminindən istifadə edir; burada məntiqin məzmunu məntiq terminologiyasının şifahi təzahürləri ilə bağlıdır.10 Onun fikrincə, məsələn, Pirs psixologiyası zəif psixologizmdir. (17)

Qeyd etmək lazımdır ki, Pelletier və dostları psixologizmin təsnifatını sadalanan formada həyata keçiriblər:

Psixoloji fərdilik: Bu yanaşma fərdlərin məntiqi necə dərk etməsinə əsaslanır.

Bu zaman öyrənilən fərddən asılı olaraq məntiqin bir çox fərqli təriflərini ortaya çıxarır. Bu səbəbdən psixologizmi tənqid edənlərin əksəriyyəti bu yanaşmaya münasibətdə nisbiliyi tənqid ediblər. Sözügedən arqumentlərin şəxsiyyətlərarası qəbul və ya rədd edilməsini tələb edən məntiqə gəldikdə isə, insandan insana belə bir nisbilik dərəcəsini qəbul etmək mümkün deyil. Bu yanaşmanın psixoloji fərdiyyətçiliyin ümumiləşdirilməsi olduğunu söyləmək olar. Bu ümumiləşdirmə həm fərdləri bir-bir tədqiq etməklə, həm də onlar arasında ümumi cəhətləri müəyyən etməklə, yaxud onların ümumi və ya ictimai təzahürlərini tədqiq etməklə əldə edilə bilər. Lakin insanlar və ya qruplar arasında məntiqə maraq bərabər ola bilmədiyi üçün belə bir səy də uğursuz bir cəhd kimi qiymətləndirilə bilər. (19)

Zehni memarlıq: Məntiqlə bağlı bütün kəşflərin bu kəşfi edən və araşdırmalı olduğu dünya tərəfindən formalaşan insanın zehni mexanizminin bir funksiyası olduğu iddiasıdır. Bu yanaşma məntiq sahəsinin bəzi mühüm ölçülərini bir şəkildə əks etdirən psixi strukturu nəzərdə tutur.

Zehni qabiliyyət ideyası nəyin səhv olduğunu müəyyən etmək baxımından problemlidir. Çünki insanların daxili qabiliyyətlərinə baxmayaraq, necə "səhv" edə biləcəyi qeyri-müəyyən olaraq qalır. Hər bir insan qərar vermə prosesində daxili qabiliyyətə görə qərar verdiyi üçün qəbul edilən qərar "düzgün" olmalıdır.(18)

Məntiq və psixologiya və ya bu sahələrdə irəli sürülən nəzəriyyələrin sırf müxalif münasibətdə görünməsi və ya bir-birinə hakim olması lazım deyil. Bu məsələnin daha yaxşı başa düşülməsi və sonda toxunulan Fregenin nəzəriyyəsinin aydınlaşdırması üçün bir nümunəyə nəzər salaq:

"A" varlıq fəlsəfi nəzəriyyə və "B" psixologiya nəzəriyyəsidir. Anti-psixologiya baxımından, "A" "B"-nin izahından əvvəl ola bilər, çünki daha sonra "B" izahlı şəkildə "A"-ya istinad etməlidir, "A" isə təsviri olaraq "B"-yə istinad etməli deyil. "A" izahat baxımından "B"-dən asılı deyil, lakin "B" izahat baxımından A-dan asılıdır.

Psixologiya baxımından isə "B" təsviri olaraq "A"-dan əvvəl ola bilər. Nəzəriyyənin müxtəlif hissələrində psixologizm və anti-psixologiya baxımından, "A" və "B" arasında izahedici qeyri-prioritet əlaqəsi ola bilər, bu halda "A" B-yə, "B" isə izahlı şəkildə "A"-ya istinad etməlidir.

Qeyri-psixologiya baxımından isə "A" və "B" arasında izahedici əlaqə olmaya bilər. Belə olan halda hər bir nəzəriyyə izahat baxımından digərindən asılı deyil." (15)

Göründüyü kimi, Frege psixologizmə qarşı çıxan tək alim deyil, hətta fəlsəfi münasibəti fərqli olan başqa mütəfəkkirlər də müxtəlif yollarla psixologizmə qarşı çıxmışlar. Buna baxmayaraq, Frege və digər tədqiqatçıların psixologizmə qarşı çıxması, sözügedən nəzəriyyənin aradan getməsinə səbəb olmamış, əksinə daha dərindən öyrənilərək dilçilik elmində günümüzə qədər ötürülmüşdür. Çünki bu cərəyana qarşı çıxan nəzəriyyəçilərin belə öz nəzəriyyələrində psixologizm özünü göstərirdi.

Nəticə

Tədqiqat zamanı istinad edilən mövzu ilə bağlı olan mənbələrin mütaliəsi və mövcud fikirlərin müqayisəsi əsasında əxz olunan məlumatlara istinadən qeyd edə bilərik ki, dilçilik elmində yaranan bütün nəzəriyyələr bir-birini təsdiq və ya təqzib etsə də, hər bir nəzəriyyədən müəyyən elmi yeniliklər əldə olunur ki, bu da öz növbəsində dilçiliyə bir töhfə sayıla bilər. Bu baxımdan, psixologizm nəzəriyyəsi də xüsusi əhəmiyyətə malikdir. Naturalizm və məntiqizm cərəyanlarına qarşı mübarizə aparan psixologizm dil haqqında elmin psixologiya əsasında qurulmasını tələb edir. Təsadüfi deyil ki, bu nəzəriyyənin üzvləri dil hadisələrini psixoloji aspektdən qiymətləndirərək, psixoloji anlayışlar kimi qələmə verirlər. Bundan əlavə, onlar dilin fərdi rolunu üstün tutaraq "ümumxalq dili" məfhumunu imtina edirlər.

Psixologizm nəzəriyyəsinin qarşı çıxdığı naturalizm nəzəriyyəsi isə dilin irsi xarakter daşıdığı fikrində olub, bioloji varlıq konsepsiyasını müdafiə edir, dilçilik elmini də bioloji elmlər cərgəsində görmək istəyir.

M.Müller, Moris Rapp, Frege kimi tərəfdarları olan məntiqizm cərəyanı da dilçilik elminin dəqiq elmlər timsalında öyrənilməsini məntiqli hesab edirlər.

Təbii ki, hər bir nəzəriyyənin özünə xas məntiqli, habelə əsasız dəlilləri var. Psixologizm nəzəriyyəsi də bu baxımdan bir sıra boşluqlar ilə diqqət çəkir. Məhz Fregenin yaşadığı əsrdə ortaya çıxan psixologiyanın fəlsəfə və məntiq sahəsində yaratdığı problemlər onun nəzərindən yayınmayıb. Bu səbəbdən də o, bu fikrə qəti şəkildə qarşı çıxan qabaqcıl mütəfəkkirlərdən biri sayılır.

Frege "Düşüncə: Məntiqi Tədqiqat" adlı məqaləsində insan şüurunun bütün məzmununun və istehsalının ideyalara endirilməsinin əleyhinə çıxır. O bildirir ki, "belə münasibət psixologiyanın bütün elmləri əhatə etməsi və ya ən azı bütün elmlər üzərində ən yüksək hakim kimi mövqe tutması deməkdir. Bu halda psixologiya məntiq və riyaziyyata hakim olacaq".

Lakin Frege üçün riyaziyyatın psixologiyaya tabeliyindən daha pis bir şey ola bilməz. Onun fikrincə, nə məntiqin, nə də riyaziyyatın daşıyıcısı tək bir şəxs olan zehni və şüurun məzmununu araşdırmaq vəzifəsi yoxdur. Bəlkə də onların vəzifəsi ağlın yox, ağlın tədqiqi kimi ifadə oluna bilər.

Buradan da anlaşıldığı kimi, Frege məntiq və riyaziyyatı subyektivlikdən təmizləməyə çalışır. Bu səy həm də onun məntiqi rəsmi dildə ifadə etmək cəhdlərinin əsas motivi olmuşdur. Çünki onun üçün gündəlik dilin psixoloji çalarlarından tamamilə qurtularaq məntiq qurmaq son dərəcə çətindir.

Lakin qeyd etmək lazımdır ki, Fregenin tənqidləri Frege üçün problemlər yaradır, çünki onlar Platonik bir zəmindədirlər və hər bir Platonik izahatın ortaya qoyduğu suallar yaradaraq onlara ardıcıl cavablar tələb edir. Bununla belə, aydındır ki, Fregenin arqumentinin cavablandırdığı problemlər də bütün psixoloji anlayışların həll etməli olduğu problemlərdir.

Ədəbiyyat siyahısı

Azərbaycan dilində:

1.Ağamusa Axundov. Ümumi dilçilik. Bakı, Şərq-Qərb, 2006, 280 səh.
2.Babayev A. M. "Dilçiliyə giriş". Bakı, "Mütərcim", 2017. 560 s. 2
3.Əbülfəz Rəcəbli. Dilçilik tarixi. Bakı, Maarif, 1988, 537 səh.
4.Əbülfəz Rəcəbli. Tipoloji dilçilik. Bakı, Elm və Təhsil, 2010, 98 səh.
5.Yusifov M. "Linqvistik tipologiya". Bakı: "Elm və Təhsil", 2017, 184 s.

Rus dilində

6. Алпатов В.Н. История лингвистических учений. М., Просвещение, 2001.
7. Березин Ф.М. История лингвистических учений. М.: Высш. Шк.,1975

8. Десницкая А.В. О лингвистической теории Августа Шлейхера. // Вопросы языкознания. 1971, №6.
9. Звегинцев В.А. Историческое языкознание XIX-XX веков. в очерках и извлечениях. Часть 1. М., 1963
10. Иванова Л.П. Курс лекций по общему языкознанию. Научное пособие. К.: Освита Украины, 2006.
11. Кодухов В.И. Общее языкознание. М., 1979. 11
12. Кондрашов Н.А. История лингвистических учений. М.: Просвещение, 1979
13. Лингвистический энциклопедический словарь. М., 1990 [переиздание: Большой энциклопедический словарь: Языкознание. М., 1998]

İngilis dilində
14. Abbagnano, "Psychologism", 520.
15. Cussins, "Varieties of Psychologism," 134.
16. Dale Jacquette, "Psychologism Revisited in Logic, Metaphysics, and Epistemology," Metaphilosophy 32, no. 3 (2001): 261.
17. Kitcher, Nat. Math. Knowl., 13.
18. Mathematical Knowledge (Oxford University Press, 1984), 13
19. Pelletier, Elio, and Hanson, 46-54 .

Redaksiyaya daxil olma tarixi: 07.12.2022
Çapa qəbul olunma tarixi: 28.12.2022
Rəyçi: filologiya üzrə fəlsəfə doktoru Elmira Hüseynova tərəfindən çapa tövsiyə olunmuşdur

GÜLÇİN SOFİYEVA
Odlar Yurdu Universitetinin
"Filologiya və humanitar" fənlər kafedrasının müəllimi,
filologiya üzrə fəlsəfə doktoru
gulcinsofiyeva@hotmail.com

QAZI BÜRHANƏDDİNİN DİLİNDƏ FEİLİN ŞƏKİLLƏRİ

XÜLASƏ

Məqalədə Qazi Bürhanəddinin dilində feilin şəkillərindən bəhs olunur. Sairin dilində feil şəkilləri müasir dildən fərqli cəhətləri ilə diqqəti cəlb edir. Feilin əmr şəkli məna və vəzifə etibarilə müasir dövrlə eyniyyət təşkil edir. Fərqli cəhətlər yalnız ifadə vasitələrində müşahidə olunur. I şəxsin təkində -ayım,-əyim, I şəxsin cəmində -alum, -ələm; -avuz -əvüz, II şəxsin təkində isə -ğıl, -gil formaları işlənmişdir. Həmin vasitələr müasir dil üçün arxaikləşmişdir. Arzu şəkli özünün çoxmənalılığı ilə seçilir. -a,-ə şəkilçisi vasitəsilə yaranır. Q. Bürhanəddinin dilində arzu şəklinin şəkilçilərinin (-a,-ə) yaratdığı məna çalarlıqarının bir qismi bu gün dialekt və şivələrimizdə işlənməkdədir. Şərt şəkli şairin dilində müasir dildə olduğu kimi -sa,-sə şəkilçilərilə ifadə olunmuşdur. Lakin bu şəkilçi yalnız şərt çaları deyil, digər məna çalarlıqları da yarada bilmişdir. Vacib şəklinin ifadə vasitələri də (gərək+-a,ə; -a,-ə+gərək) müasir dil üçün arxaikləşmişdir. -malı, -məli şəkilçisi Q. Bürhanəddinin dilində vacib şəklinin ifadə vasitəsi kimi fəaliyyət göstərməmişdir.

Açar sözlər: Qazi Bürhanəddin, feilin şəkilləri, arzu şəkli, şərt şəkli, vacib şəkli, əmr şəkli.

Azərbaycan dilində feili başqa nitq hissələrindən fərqləndirən əsas xüsusiyyətlərdən biri də feilin şəkilləridir. Azərbaycan dilinin qrammatik quruluşunda əhəmiyyətli yer tutan feil şəkilləri XIX əsrin birinci yarısından bugünədək sinxron, diaxron və müqayisəli istiqamətdə tədqiq olunmuşdur.(5, s.72-98, 8, s.224-275,10)

H. A. Baskakov qeyd edir ki, feillər özünün çoxcəhətli lüğəvi mənasına, morfoloji xüsusiyyətlərinin zənginliyinə görə adlardan əsaslı surətdə fərqlənir. (3, s.306). XIX əsrin görkəmli dilçisi M. F. Müller türk dillərinə aid olan feillərin zənginliyini: "Türk dillərindəki feillər bol bar gətirən , meyvə və çiçəyin ağırlığından az qala sınan ağac budağına bənzəyir." kimi obrazlı ifdələrlə təsvir etmişdir. (1, s.59)

H. Mirzəzadə və M. Rəhimov feil şəkillərinin tarixi inkişafını öyrənmək məqsədilə XVII-XVIII əsrlərin Azərbaycan yazılı abidələrinə müraciət etmiş, müasir Azərbaycan dilindən fərqli cəhətləri göstərmişlər. (8, s.224-275, 10)

XIV əsrdə yazıb-yaratmış, Azərbaycan anadilli şeirinin ən qüdrətli nümayəndələrindən olan Qazi Bürhanəddinin irsi XIV əsr ədəbi dilimizin lüğət tərkibi, fonetik sistemi, qrammatik quruluşu haqqında aydın təsəvvür yaradır. Feilin

şəkilləri Qazi Bürhanəddinin dilində zəngin bir qrammatik kateqoriya kimi diqqəti cəlb edir.

Əmr şəkli. Əmr , xahiş, nəsihət, təkid, alqış və s. mənaları ifadə edən əmr şəklinin xüsusi morfoloji əlaməti yoxdur. Gələcək zaman məzmunu ifadə edir. Müasir dildə feil köklərinə şəxs şəkilçiləri artırmaqla düzəlir. Bu formaya Q. Bürhanəddinin dilində də rast gəlirik.

Gəl ey eşqinə quşanan, dilü can ver, cəfa cövr al,
Gəh assı, gəh ziyan eylə, budur dükkanı üşşaqun. (4, s.22)

Gəlün ki, oxuyalum fəth içün bu fatihəyi
Ki, neçələr oxuya düşmən üsdinə yasın.(4, s.38)

Hüsnünə sığındı bu sənəma, bu dənü könül,
Atmasun anı ahu gözün səydi-hərəmdür.(4, s.38)

Sən yüz göz ilə dilə ki, yar dilüni dilə,
Nə dilər isə qılsun, dilmi qodı bu təndə.(4, s.40)

Müasir dildə sabitləşən bu şəkilçilərlə (-ım, -im, -um, -üm/-aq,-ək; -ın,-in, -un, -ün/-ınız,-iniz,-unuz,-ünüz;-sın,-sınlar) yanaşı Qazi Bürhanəddinin dilində I və II şəxsin tək və cəmini ifadə etmək üçün müasir dildə arxaikləşən bir neçə morfoloji əlamət də müşahidə olunur. Bu formaların bir qismi fonetik dəyişmələrlə dialekt və şivələrdə qalmaqdadır.

-ayım, -əyim forması Qazi Bürhanəddinin dilində I şəxsin təkini ifadə etmişdir.

Bənünə nöqteyi-ənbər dedüm bən,
Həmişə deyəyüm dərxur der isəm.(4, s. 32)

Can verəyüm qəmzənə, gərçi ki, canıdur ol,
Dil der isəm gözünə, dil dilə dəprətməgil.(4, s.47)

Əgərçi damdur zülfi, vəli quş danəyə düşər,
Nə deyəyim ki, nə çəkdi könül hinduyi- gülçindən.(4, s.56)

Əgərçi vədeyi-vəslün bənü qılur dilşad,
Fərat eyləyəyüm yaşı hər çi badabad.(4, s.91)

H. Mirzəzadə göstərir ki, bu şəkilçi -a,-ə arzu və istək məzmunu bildirən əlamət, y bitişdirici ünsür, -ım,- im isə I şəxs şəkilçisidir. (8, s.230). Eyni zamanda bu əlamətin -ay/-ğay qədim arzu şəkilçisi və -ım,-im şəxs şəkilçisinin birləşməsindən

əmələ gəlməsi də iddia olunur. (6, s.265). Bu forma ədəbi dilimizdə XVIII əsrə qədər işlək olmuşdur.

I şəxsin cəmi Q. Bürhanəddinin dilində -alum, -ələm/ -avuz,-əvüz formasında işlənmişdir.

Biz necəsi eşq ilə olmayalum bir çün,
Biz yoğ ikən vəhdətə eylədi iqrar eşq.(4, s.21)

Nigara, rast deyəlüm çü sərvün oldu rəvan,
Qiyamət oldu gərək qamu sərvə sərvər ola.(4, s.22)

Çin edəlüm saçı çini xətaya saldı bəni,
Səbəb nədür əcəba ki, cəzaya saldı bəni.(4, s.28)

Gəlün ki, oxuyalum fəth içün bu fatihəyi
Ki, neçələr oxuya düşmən üsdinə yasın.(4, s.38)

Nümunələrdən görünür ki, bu forma yalnız əmr məzmunu deyil, eyni zamanda təklif, məsləhət, çağırış, xahiş mənasını da ifadə edir.

I şəxsin cəmini bildirən -alum,-ələm forması digər ədəbi-bədii nümunələrdə də özünü göstərir.(2,265).

-avuz,-əvüz şəkilçisi Q. Bürhanəddinin dilində daha çox çağırış, təklif, xahiş mənasını ifadə edir.

Bu gözdən nola gər dəniz edəvüz,
Ləbi tək bir düri-məknun içün biz.(4, s.120)

M. Rəhimov qeyd edir ki, Bakı şivəsindəki -egüz şəkilçisi -avuz. -əvüz şəkilçisi ilə əlaqəlidir.(10, s.19)

Feilin əmr səklinin II şəxs təki müasr Azərbaycan ədəbi dilindən fərqli olaraq Q. Bürhanəddinin dilində müxtəlif şəkilçilərlə ifadə olunmuşdur. Müasir dil üçün arxaikləşən -ğıl, -gil şəkilçisi.

Bən ayağuna fəda baş qoymuşam xeyli durur,
Sən bu halumi bənüm bəs anlamağıl sərsəri. (4, s.25)

Dil dənizi mövci çox oldı, vücudi saxlama,
Gər qərar isdər isən salğıl dənizə ləşkəri.

Kənarı andanü andan kənarə isdəməgil,
Məyanə dərdi-dil əhli işi məyanə gərək.(4, s.26)

Gisun içində azar canum vəli,
Sən bəni görgil ki, azar isdərəm.(4, s.27)

Yüzində hüsn elmin oxumuşam,
Bənə tən etməgil əzbər der isəm.(4, s.33)

-ğıl,-gil formasının II şəxs əmr şəklini bildirmək üçün şəkilçisiz variantından mənaca fərqlənib-fərqlənməməsi haqqında tükologiyada fərqli fikirlər mövcuddur. P. M. Melioranskiyə görə, II şəxs əmr şəkli -ğıl,-gil şəkilçiləri ilə işləndikdə əmr mənası artır.(7, səh33). Azərbaycan dilçiləri—H.Mirzəzadə, M. Rəhimov, Ə. Dəmirçizadə isə -ğıl,-gil şəkilçili əmr forması ilə şəkilçisiz ifadə olunan əmr fomasını mənaca fərqləndirməmişlər**. (**8, s.226-229, 10, s.56-62, 5, s.99-100 **).** Bu şəkilçi bu gün -gilən, -ginən, -qınan formasında dilimizin dialekt və şivələrində qalmaqdadır.(11, s.189-200)

II şəxsin cəmi Q. Bürhanəddinin dilində bəzi istisnalar olmaqla müasir dillə eynidir.(-ın,-ınız, -un, -unuz, -ün,-ünüz).

İrirünüz beni yaruma, yoxsa
Yenə öz boynunuzadur qanunuz.(4,s.104)

Nə ki var isə xubrux, gətürün,
Satunuz, şol nigaravü yedürün.(4, s.106)

İkimüz birüzü yaruyam bən,
İrirün bu yaruyı ol yaruma.(4, s.70)

Dirilün, aparun bəni yaruma,
Şol ləbi şəhdü kirpügi aruma.(4, s.70)

Əya meydən bilənlər yar ləlin,
Gəlünüz uşda bizü işdə meydan.(4, s.139)

Nəva düz mütrübü saqi ayax sun.
Çü yanaram bənümlə yanunuz.(4, s.104)

II şəxsin cəminin inkarı isə müasir dövrdən müəyyən qədər fərqlənir.

Suzişi olmayana suz işini dimən,
Göz yaşı dəxi könüldə suzını bilməz.(4, s.72)

Vacib şəkli. Q. Bürhanəddinin dilində vacib şəkli müxtəlif şəkilçilərlə (-a,-ə+gərək; gərək+-a,-ə,) ifadə olunmuşdur.

Gərək+-a,-ə forması:

Gərək ki, dər dökə dilim anun ağızından,
Gər irürür isə ömrüm məcala dili.(4, s.123)

Aşiq olan yar yoluna yanə gərəkdür,
Yana biləcək bu yola, ya nə gərəkdür.(4, s.55)

Gərək Mənsur olam bən eşqin ilə
Qədündür darü boynumda kəməndüm.(4, s.157)

Gərək ki, könül haləti yazıla bu gecə,
Başdağı xumarım dəxi yazıla bu gecə.(4, s.157)

Xəstəyəm ləbləri təbibümdür,
Halümi bən soram həkimə gərək.(4, s.562)

Müasir ədəbi dilimizdə norma kimi sabitləşən -malı,-məli şəkilçisi Q. Bürhanəddinin dilində müşahidə olunmur. Bu formaya ilk dəfə Ş.İ.Xətainin əsərlərində təsadüf olunmuş və sonrakı dövrlərdə ədəbi norma kimi sabitləşərək vacib şəklinin əsas ifadə vasitəsinə çevrilmişdir.(10, s.214)

Şərt şəkli. İş və hərəkətin icrasının şərtlə bağlılığını ifadə edən, gələcək məzmunu bildirən şərt şəkli -sa,-sə şəkilçisi ilə düzəlir. İlkin forması -sar olan bu şəkilçi dilimizin bütün dövrlərində işlək olmuşdur. -sar,-sər şəkilçisi isə Azərbaycan dilində yox dərəcəsindədir.

Qədim türk yazılarında işlənən bu şəkilçi şərt məzmunu ifadə etmişdir. (2, səh. 35-63). Bu şəklçinin iki tərkib hissədən ibarət olması haqqında fikirlər mövcuddur. Q.İ. Ramstedt ehtimal edir ki, -sar şəkilçisi qədim türk dillərində demək, arzulamaq kimi mənalar daşıyan –"se" feili və qeyri-qəti gələcək zaman şəkilçisi -r ünsüründən ibarətdir. (9, s.121-122) .

Gər gümanun var isə qəmzələri yarasına,
Sən dəxi bənciləyin ver könüli, yara sinə.(4, s.31)

Qatı gələ ləbün cəvhər der isəm,
Mükərrərdür əgər şəkkər der isəm.(4, s.32)

Dilər isən ki, görəsən hüsnini, aç gözüni
Bax yüzi ayinəsinə gör yenə anda yüzüni.(4, s.296)

-sa,-sə şəkilçisi Q. Bürhanəddinin dilində şərt məzmunu ilə yanaşı arzu çaları da ifadə etmişdir:

Ləbün dərdi ilə qanum su oldı,
Nola, gər dərdüm için umsam, əmsəm.(4, s.131)

Gözün can aldı zamindir totağun,
Dutarsam ləlüni, nola, zamandur.(4, s.149)

Bu gecə bir yeni ömr idi bizə ol həqdən,
Bu fəth içün nola sunsam tolu fütuh əyağı.(4, s.159)

-sa,-sə bəzən -anda, -əndə yerində işlənmişdir:

Yüzin alsam ügeyik der ki, gu-gu,
Ləbin dersəm sürahi der ki, qülqül.(4, s.122)

Görəli gözlərini fitnə oldu bu könülüm,
Görürsə qamətini pəs qiyamət olamı dil?(4, s.153)

Arzu şəkli. Feilin iş və hərəkətin danışan tərəfindən arzu edildiyini bildirən bu şəkli Q. Bürhanəddinin dilində -a,-ə şəkilçisi ilə ifadə olunmuşdur.

Ol od ki, könül yaxdı anı eşqün əlindən,
Yaş nola ki, Ceyhun dəxi eyləyiməyə yaş.(4,s.119)

Bu gözdən nola gər dəniz edəvüz,
Ləbi tək bir düri-məknun içün biz.(4,s.120)

Dilərəm eşqini qılam pinhan
Bənizüm sarusı çıxamı, əcəb?(4,s.243)

Dilərəm könülündə bu məhəbbət
Ki, nəqş olup taş üsdində qazıla.(4, s.289)

-a,-ə şəkilçisi qəbul etmiş feildən əvvəl gər, əgər köməkçi sözlər gələrsə, şərt məzmunu ifadə olunur.

Çü tövbədən qılıruz tövbə nola əgər,
Yükinübən sunasın əlümə nasuh əyağı.(4, s.159)

Yüzini gər görə idi sitarə,
Çəkəydi yüzinə qarşu sitarə.(4, s.37)

Q. Bürhanəddinin dilində arzu şəklinin mürəkkəb formasına da rast gəlmək mümkündür(-a,-ə+ idi-----aydı,-əydi).

Badi-səhəri tək yüz eşiginə sürəydüm
Bir sübh əgər kuyinə seyran ələ girsə.(4, s.413)

Nolaydı xub olanlar sənün tək tuzlu olaydı
Və ya sahib məlahət dəxi sən tək bacəmal olsa.(4,s.312)

İstifadə olunmuş ədəbiyyat

1. Aslanov V. O sootnoşenii kateqorii perexodnosti i kateqorii zaloqa pri upravlenii. AMEA "Xəbərlər"(ictimai elmlər seriyası),1959, N1.
2. Baskakov A.N. "K voprosu o proisxojdenii uslovnoy formı na -sa,-se v tyurkiskix yazıkax"(Sbornik k 75-letiyu akad. V. A. Qordlevskoqo).
3. Baskakov A.N. Karakalpakskiy yazık, (fonetika i morfologiya), M., 1952.
4. Bürhanəddin Q. Divan. "Öndər Nəşriyyat", Bakı, 2005.
5. Dəmirçizadə Ə. "Kitabi-Dədə Qorqud dastanlarının dili" Elm nəşriyyatı, Bakı, 1999.
6. Kononov A. N. Qrammatika sovremennoqo uzbekskoqo literaturnoqo yazıka. 1960.
7. Melioranskiy P. M. Arab-filoloq o turetskom yazıke. SPb,1900.
8. Mirzəzadə H. Azərbaycan dilinin tarixi morfologyası. Azərtədrisnəşr 1962.
9. Ramstedt Q.İ. Vvedeniye v altayskoe yazıkoznaniye. M., 1952.
10. Rəhimov R. Müasir Azərbaycan dilində feil şəkillərinin formalaşma tarixi. Bakı, 1965.
11. Şirəliyev M. Azərbaycan dialektologiyasının əsaslararı. B. 2008.

Gulchin Sofiyeva
Teacher of the "Philology and humanities" department of Odlar Yurdu University, doctor of philosophy in philology
Email: gulcinsofiyeva@hotmail.com

Forms of the verb in the language of Gazi Burhaneddin

Summary

The article deals with the forms of the verb in the language of Gazi Burhaneddin. Forms of verb in the language of poet attract attention due to their differences from the modern language. The command form of the verb is similar to the modern era in terms of meaning and function. Different aspects are observed only in means of expression. In the 1st person singular form -ayim,-eyim, in the 1st person plural -alum,-alum,-avuz -avuz, and in the 2nd person singular -gıl,-gil forms were used. Those means of expression have become archaic for the modern language. The form of desire differentiates itself with its multiple meanings. It is formed through the suffix of -a,-ə. In G. Burhaneddin's language, the meaning of suffixes for the form of desire (-a, ə) are used in our various dialects today. The conditional form is expressed in the poet's language with the suffixes -sa, -sa, as in the modern language. However, these suffixes were able to create not only a conditional meaning, but also other meanings. Means of expression of the imperative form (garek+-a,ə, -a,-ə+garek) have become archaic for the modern language. The suffix -malı, -mali did not function as a means of expressing the imperative form in G. Burhanaddin's language.

Key words: Gazi Burhaneddin, forms of the verb, desire form, condition form, imperative form, command form.

Гюльчин Софиева
Преподаватель кафедры «Филология и гуманитарные науки» Университета Одлар Юрду, доктор философии по филологическим наукам
gulcinsofiyeva@hotmail.com

Формы глагола в языке Гази Бурханеддина

Резюме

В статье рассматриваются формы глагола в языке Гази Бурханеддина. Глагольные формы в языке **поэта** привлекают внимание своим отличием от современного языка. **Повелителная** форма глагола похожа на современную эпоху с точки зрения значения и функции. Разные аспекты наблюдаются только в средствах выразительности. В 1-м лице единственного числа -ayim,-eyim, в 1-м лице множественного числа -alum,-alum,-avuz -avuz и во 2-м лице единственного числа -gıl,-gil формы. Эти **суффиксы** стали архаичными для

современного языка. Изъявительная форма **глагола** выделяется своей м**ногозначностью.** Образуется через суффикс -а, -ə. В языке Г. Бурханеддина некоторые оттенки значения, создаваемые суффиксами изъявительный формы (-а, ə), используются в наших диалектах и сегодня. Условная форма выражается в языке поэта суффиксами -са, -са, как и в современном языке. Однако этот суффикс смог создать не только условный оттенок, но и другие оттенки значения. Средства выражения импе**ративной формы**(-maq+garek, garek+-a,ə, -sa+garek) стали архаичными для современного языка. Суффикс -malı, -mali не функционировал как средство выражения повелительного наклонения в **язы**ке Г. Бурханаддина.

Ключевые слова: Гази Бурханеддин, формы глагола, изъявительная форма, условnая **форма, повелительного форма.**

Redaksiyaya daxil olma tarixi: 07.12.2022
Çapa qəbul olunma tarixi: 28.12.2022
Rəyçi: Filologiya üzrə fəlsəfə doktoru Vəfa Cavanşir qızı Abbasova tərəfindən çapa tövsiyə olunmuşdur

SEHRAYƏ NƏBİYEVA
Azərbaycan Dövlət İqtisad Universiteti (UNEC)
Ümumi fənlər tədrisinin təşkili departamenti
"Xarici dillər " kafedrasının müəllimi
sehrayenebiyeva@gmail.com

PHRASEOLOGICAL UNITS AND THE WAYS OF TEACHING THEM IN THE AUDIENCE

Keywords: phraseology , linguistics, idiomatic expressions, word combinations
Açar sözlər: frazeologiya , dilçilik , idiomatic ifadələr , söz birləşmələri
Ключевые слова: фразеология, лингвистика, идиомы , словосочетания

INTRODUCTION

In linguistics, phraseology is the study of fixed expressions, such as idioms, phrasal verbs, and other types of multi-word **lexical units (**often referred to as ***phrasemes*****).**

Language is the most important factor of characterizing every nation's beliefs, culture and the attitude to the world. As beliefs, worldviews and cultures do not look like to each other, proverbs and sayings of different nations are not the same too . One of the most popular linguists Nida said that it is important to study the language of the nation when we study its culture. Nida thinks that language and culture is an interrelation system , which was developed together at the same time . He said that 'Cultural factors are deeply interwoven with the language' . [5, p. 55].

The richness of vocabulary of every language depends on not only the ways of forming new words , but also on the steady idioms . The science which studies the 'world' of those units is called phraseology. Phraseology is not only the most colourful part of vocabulary , but also the most democratic layer . It is the science about idioms , which was firstly used in 1928 by Y.D. Polovinov . [1, p. 208]

At the time of translating some fiction from one language into another , it became impossible to translate inseparable word combinations . Then the phraseological unites in those languages were discovered . The term phraseology was first used in philology in 1558 by the English literary Neander . Theory of phraseology have been rarely met in the sources concerning linguistics (L. Smith, D. Curry, W.Ball , Ch.Bally) . Up to now the English phraseology have been studied within lexicography and the history of language . As the linguistics developed , phraseology has been researched as an independent branch of linguistics in most language . Though French scholar Charlie Bally put the term phraseology into the science , this term wasn't used in the works of Western European and American linguists . Bally uses phraseology within stylistics . Russian linguist E.D.

Polovinov was sure that phraseology would become firmly fixed in linguistics. Then phraseology was studied as a separate branch of linguistics by Russian scholar V.V.Vinogradov too. Separating phraseological unities into semantic groups is Vinogradov's great work . Afterwards outstanding linguists such as B.A.Larin , A.N. Amosova , A.V. Kunin , V.A. Smirnitsky , S.S. Gorelik , V.L. Arkhangelsky , etc . have a great role in this science .[1, p. 210]

Chapter I . Different linguists approaches to phraseological units .

In modern English and Azerbaijani languages the comparatively investigation of phraseological combinations are necessary in many aspects . It's hard to imagine the human speech without phraseological units , proverbs and sayings and idioms . Because they have a great role in today's natural speech . Phraseological units , proverbs and sayings are created by folks and represented their traditions , customs Phraseology as a young branch of linguistics was developed in the second half of 20th century .The word "phraseology " has very different meaning in other cultures . English scholars -H.E.Palmer , L.Smith ; Russian scholars -N.N.Amasova , A.V.Kunin ; Azerbaijani scholar - H.A.Bayramov , Q.Kazimov , Y.Seyidov and many others give explanation for the phraseology .

As a component of phraseology the term " idiom" appeared in European languages in 16th century . According to the Greater Oxford Dictionary , the first use of the term ' idiom ' in the English language refers to 1575 . As in other folk-lore , in Azerbaijani folk-lore proverbs and sayings , idioms have also a great place . According to the thoughts of Alizadeh Z.A. proverbs and sayings have a special place in phraseology . In searching of this problem there are majority linguists whose researcher has a great importance , as Ferdinand the Saissure A.A.Bulakhovsky , N.M.Shansky , A.A. Reformatsky , A.I.Smirnitsky , H.A.Bayramov and others .

Many linguists V.V.Vinogradov , S.Cafarov , K. Aliyev and many others concern the proverbs and sayings as parts of phraseology , so both of them have fixed structure . But they have difference like **proverbs have complicated meaning** , but **sayings can be sentences and concern to the event** . Most writers in Azerbaijani A.Haqverdiyev , N.Vazirov , M.F.Akhundov used sayings and proverbs in their fictions . Proverbs and sayings are the source that without them we can't speak naturally . The samples of proverbs and sayings from times up-to-day are eternalize according to their literal value .

The prominent scientist Mirza Kazim Bekh in grammar books used " phrase " instead of " the sentence " because it was the traditional writing form in the 19th century . But he didn't give any separate information about phraseological unities . It is known that these genres express activity of nation like-labour , outlook , desire and wishes . In Azerbaijan the first published proverb book belongs to M.V. Qamarli . Among the British and American scientists Burton Stevenson ,who published the

book ” Homebook of proverbs and familiar phrases .”This book is great source for proverb learners .

Idioms have a special place in word combinations . First of all , Idiom- is saying that belongs to one particular language and which can’t be translated word by word into another . e.g.1) I just didn’t understand . I didn’t know what to do . **I was totally foxed** .- Mən tamamilə çaş-baş qalmışdım . In Azerbaijani “ **Çaş-baş qalmaq** ” is an idiom and in English ‘**to be confused .** 2) ” Nowadays some people **live a dog ‘s life’ -** Müasir zamanda bəzi insanlar **yoxsulluq içində yaşayırlar** . In Azerbaijani “ **Yoxsulluq içində yaşamaq** ” is an idiom , in English ‘ **to live very poor** . 3) ” My sister is a real **bookworm .** She’s always reading book .- Mənim bacım **kitab həvəskarıdır .** O həmişə kitab oxuyur . “ **Kitab həvəskarı “** in English means ” **booklover ”** ; 4) It’s nice to meet you at last . It’s good to be able to **put a face to name .-** Nəhayət ki,sizinlə tanış olduq . **Adınızı eşitmişdik , üzünüzü də görə bildik** . This phrase is an Azerbaijani expression and English equivalent is ” **to be acquainted with someone .**” This sentence means that ” **We heard about you , it is good to be acquainted with you face to face ”.** Idioms- are interesting and colorful . Generally , the idioms formed the great part of negotiation and express effective speech during speaking process . Though the words that organized idioms are seemed unusual , illogical and without grammatical rules , but we couldn’t change them . We should learn them as they appear .

Chapter II . Ways of teaching phraseological units

It is studied in terms of using interaction in the target language for real purposes (Ellis 1994) , as well as specificity of learner-centered online language teaching and professional development activity (Meskill , Sadykova 2011) . Phraseological units as idioms , proverbs and sayings are a figurative part of vocabulary , which develops the perception of English as a foreign language . It is really significant to use authentic video materials while teaching English that is rich in idiomatic expressions . For a teacher, TV commercials are time-saving and inspiring , and therefore an extremely efficient ways of organizing various activities that help to develop foreign language skills .

An idiom is defined as a group of words whose meaning is different from the meanings of the individual words : ‘ **Let the cat out of the bag ’** is an idiom meaning to tell a secret by mistake. (Oxford 2003, 643) English is considered to be a highly idiomatic language and native English speakers use idiomatic expressions in various spheres such as the media , literature and colloquially too . The majority of textbooks of English as a FL suggest studying idiomatic expressions in groups , such as **colour idioms , body idioms , food idioms , sport idioms , music idioms , etc.** e.g. **Red :** red tape , be in the red , catch someone red- handed , a red hering ; **Blue :** be blue in the face , blue blood in one’s family , blue-/ white -collar workers ; Green : be green with envy , get green fingers , give sth. the green light , be in the green belt :

body idioms : give the thumbs up / down , give sb. a free hand , change hands , put one's finger on , stand on one's own two feet , drag one's heels , keep sb. on his toes stand shoulder to shoulder with sb. ,to pull sb's leg , keep an eye on sb / sth. lose one's head , make a face , face to face , play it by ear , word of mouth , beat one's tongue ; **food idioms :** make one's mouth water , have egg on one's face , be one's bread and butter , bear fruit flavor of the mouth ; **animal idioms :** be a dark horse / a lone lion , / a cold fish , a partyanimal / a fly on-the-wall **, A little birdtol me** ; **anger idioms :** drive sb. up the wall , send a cat among the pigeons , give sb. an earful ; **health idioms :** be off one's trolley , be a basket case , be off one's rocket , kick the busket have a screw loose ; **happiness idioms :** to thrill to bits be on cloud nine , be over the moon be in seventh heaven . This method has proved to be rather effective since idioms , being "culturally bound " elements of the vocabulary .

In the 19th century V. Dahl was the first who gave a clear definition and distinguishing between proverbs and sayings . According to the scientist **, a proverb is a " short judgment while a saying is defined as " an indirect expression but without a judgment , and conclusion .** İt is the first half of the proverb " (Dahl 1984, 13-14) . Another interpretation is proposed by V. P. Zhukov . In his opinion , proverbs are brief folk sayings of complete syntactic type that have a literal and figurative plan . Sayings are utterances which are treated literally (Zhukov 1966, 11) .

TV commercials are the most efficient way of teaching English because they are short and focused slices of contemporary society – music , clothing , family relationships – and colloquial English . They are often funny to watch but they represent a huge language work-out , too. " At an advanced level, culture becomes an important part of the syllabus , and media are the great way to present culture " (Helgesen 2007, 116) . On the other hand, TV commercials are culturally distinctive (Sherman 2008, 105) , so are the idioms. Studying English idiomatic expressions and watching English commercials makes this type of authentic video quite efficient . After watching such videos teachers can offer students build up more activities (pair-work , group discussion , writing essays , etc.) .

TV commercials are supposed to be visual additional material to a vocabulary section of many textbooks that suggest studying idioms grouped by some particular principle e.g. **expressions with the verbs look :** look at , look for , look after look around , look like , look out ; **take :** take off , take away , take apart , take down , take out , take it ; **run** : run about , run after , run across , run away , run down ; **heart :** heart attack , heart ache , heart disease , at heart , by heart , from heart to heart , lose heart , take heart .

(a textbook Proficiency Masterclass suggests . Proficiency 2004).

A carefully selected TV commercial that contains a certain idiom can help to organize a longer discussion or writing activity . e.g a beautiful commercial with an idiom **give Earth a hand ,** created by Greenpeace (available at **http://www. youtube. com/ watch?v=Ep9MFiWXR8M)** can bring up a lot of interesting questions on environmental issues and raise exciting discussions.

1. Watch a suggested TV commercial and write down an idiom / idioms used there . This activity enables the students both to memorize the idiom and to enjoy the process of watching a funny and entertaining advertisement.

2. Watch a commercial mute and guess the idiom / idioms, then check the options afterwards while watching the same advertisements with sound . A good example here is an advertisement created by Health Protection Scotland , where the visual representation of a man washing his hands helps to understand an idiom **wash your hands of smth.** which is based on a figurative meaning **to refuse to be responsible for smth.** (in the advertisements – for catching some common infection).

3. Create TV commercials on the basis of a particular idiom / idioms . Idioms can be taken from different sources or can be given by the teacher . Students are suggested to create their own advertisements and share them with other students in the class . This activity will make the lesson quite effective , such activities can be arranged out-of-class or home .

It is easy to make the students understand the correct pronunciation of phonemes and allophones using the English proverbs . In this regard , in the classroom the basic concepts of phonetics are explained , including some theoretical issues necessary for the adequate development of pronunciation skills , e.g . orphoepic rules of British English (Practical 2008).

That is why it is important to use such phraseological units as proverbs and sayings in the lessons of practical phonetics in order to perfect English language and the pronunciation of English vowels and consonants that differ from the sounds of the phonetic system of the Russian language (Amosova 1963, Shanskii 1996).

It is known that by using proverbs , it is possible to achieve a perfect pronunciation . Using phraseological units in the course of English phonetics has a great role . It is known that phonetics of a foreign language cause particular difficulties , so phraseological units (proverbs and sayings , idioms) help to make the process of studying English phonetics by Russian learners more effective and enjoyable.

1. The constrictive glottal consonant [**h**] is frequently mixed with the Russian fricative [**x**] That's why , proverbs and sayings are efficient. e.g. Home [**h**] is where the heart [**h**] is . Honesty[**h**] is the best policy .

2. Russian speakers often substitute a constrictive voiced labio-dental consonant [v] for a constrictive bilabial sonorant [w]. To avoid this mistake proverbs

are very efficient . e.g. The world [**w**] is a window[**w**] every new comes through and goes away[**w**] . Where [**w**] there is a will [**w**] , there is a way[**w**] .

3. Interdental voiced and voiceless consonants [**ð**] and [**θ**] are the most difficult sounds to pronounce. Russian-speaking students substitute these sounds with [**z**] and [**s**] . e.g. There is no rose without [**ð**] a thorn[**θ**] . e.g. Nothing [**θ**] venture , nothing[**θ**] have .

4. Linking [**r**] makes easier to achieve naturalness and a coherence of speech. e.g. **There ‿is** no place like home . **There ‿is** no place like

In the study of Suprasegmental phonetics expressive means, rhyme and rhythm are are easily memorized by students using English proverbs .

A drowning **[au]** man will catch at a straw . An apple a day[**eɪ**] keeps the doctor away[**eɪ**] . Beauty lies **[aɪ]** in lover's eyes **[aɪ]**.

In the conclusions , 1. Using a short commercial in a classroom is time-saving , and has beneficial side , it can develop all possible skills (listening, speaking, writing, etc.). **2.** Commercials are easy to comprehend . That is why , studying idioms via TV commercials is very productive . **3**. Advertisements carry a lot of information about the cultural aspects of the society. They can also be extremely wacky and thus useful to stimulate discussion . (Davis 1999, 25) The negative sides of some commercials can be turned into positive ones suggesting for group and pair discussions in the English language classroom .

Wikipedia suggests that there are **over 25,000** idiomatic expressions in the English language . **1580s**, " form of speech peculiar to a people or place ;" meaning " phrase or expression peculiar to a language " is from 1620s ; from French idiome (16c.) 9 дек. 2020 г. An idiom is an expression with a figurative meaning that differs from the literal meaning . We hear idioms every day – both in conversation and in the media . Used correctly , idioms can amplify messages in a way that draws readers in and helps to awaken their senses . 14 янв. 2021 г.

In the English language , collocation refers to a natural combination of words that are closely associated with each other . Some examples are **"pay attention", "fast food", "make an effort", and " powerful engine "**. **A collocation is a group of two or more words that are almost always put together to create a specific meaning** . Using a different combination of words sounds unnatural , e.g. **to make a mistake** , but not **to do a mistake** ; **a big decision ,** but not **a large decision .**

In ' fixed ' collocations particular words occur together , and the combination has a special meaning . Other words are not possible and so we can learn these compounds and common phrases as a combination of words. 17 окт. 2014 г. Whereas collocations are words or phrases which are commonly used together : **heavy rainfall, deep sleep, to make bed etc**. 31 мая 2020 г , compound nouns are usually two or more words put together to create a new noun as in **sunflower , blackboard** etc.

Many collocations can be formed when you add adjectives with noun and adverbs . e.g . **Deep**: deep feeling, deep pockets, deep sleep, deep trouble. **Heavy**: heavy rain, heavy sleeper, a heavy drinker, heavy snow, heavy traffic. **Strong**: strong smell, strong sense, strong denial.

Using idioms shows familiarity with English , It demonstrates that you are familiar with both formal language and informal colloquialisms . When you include idioms in your writing they can give it a more relaxed tone .19 июл. 2019 г.

To become native-like speakers it is very important to improve vocabulary base with phraseological units . In fact, the majority of teachers teach phonetics without phraseology at all. On the other hand , proverbs and sayings help a teacher **to kill two birds with one stone ,** as they not only represent material to practise authentic pronunciation , but also enrich students' vocabulary, develop their memory, connect with folk wisdom and help to understand the figurativeness of the foreign language , although it requires the teacher's creativity , efforts and time as in this idiom " **time is money** "– «vaxt puldur » .

Using a good dictionary such as: **https://www.freecollocation.com/** will be helpful to learn more . A good technique is to try to memorize the whole phrases, not separate words. After all, that is how our brain works. It is far easier for it to remember phrases than individual words. Being aware of collocations and learning them is an excellent start to having a more natural and richer way of expressing ourselves. For our goal to become native-like speakers that is certainly very important.

Şəhla Kərimova
f.i.f.d. , dos.

Frazeoloji vahidlər və onların auditoriyada öyrədilməsi yolları

Xülasə

Frazeoloji birləşmələrin tarixi kökləri həmin dildə danışan millətin dil zəngilliyini və mədəniyyətini sübut edir . Frazeoloji birləşmələrdən tədris müddətində istifadə etməklə dilin fonetikası , grammatikası və tələffüzdəki bəzi çətinliklərin aradan qaldırılması asanlaşır və tələbələrdə çox böyük həvəs yaradır .

Məqalədə şifahi və yazılı nitqdə frazeoloji birləşmələrin (phrases , phrasel verbs , collocations , units ,proverbs and sayings , idioms) rolu seçilmiş misallarla diqqət mərkəzinə gətirilir . Tələbələrin danışıq bacarıqlarını inkişaf etdirilməsində TV məhsullarının (video və film) əhəmiyyəti vurğulanır . Frazeoloji birləşmələrin dilçiliyin bir hissəsi olduğu və az sözlə dərin məna kəsb etməsi göstərilir , onların müxtəlif dillərdə mənası , yeri və əhəmiyyəti analiz edilir . Danışıq və yazarkən dilöyrənənlərin məqsəd , arzu , zərurəti aydın şəkildə özünü biruzə verir .

Frazeoloji birləşmələr dilin müxtəlif bölmələrində istifadə olunduğuna görə dərs prosesində frazeoloji birləşmələrdən istifadə olunması tələbələri öz üzərində daha çox işləməsinə , lüğət və digər mənbələrdən istifadə etməsinə səbəb olur və

apardıqları axtarışlar əsasında ingilis və yaxud ana dilində daha çox biliyə sahib olmaqla nəticələnir .

Şəhla Kərimova
f.i.f.d. , dos.

Фразеологизмы и способы их преподавания в аудитории

Резюме

Исторические корни фразеологических сочетаний свидетельствуют о языковом богатстве и культуре народа, говорящего на этом языке. Использование фразеологических сочетаний во время обучения облегчает преодоление некоторых трудностей в фонетике, грамматике и произношении языка и вызывает у учащихся большой энтузиазм.

В статье на избранных примерах в центр внимания поставлена роль фразеологических сочетаний (словосочетаний, фразовых глаголов, словосочетаний, единиц, пословиц и поговорок, идиом) в устной и письменной речи. Подчеркнута важность телепродукции (видео и кино) в развитии навыков говорения учащихся. Показано, что фразеологические сочетания являются составной частью языкознания и в немногих словах имеют глубокий смысл, анализируются их значение, место и значение в разных языках.

Фразеологические сочетания используются в разных частях языка. Таким образом, использование фразеологических сочетаний в учебном процессе заставляет студентов больше работать над собой, чтобы они имели дополнительную информацию во время своих поисков. Это приводит к большему знанию английского или родного языка.

Şəhla Kərimova
f.i.f.d. , dos.

Phraseological units and the ways of teaching them in the audience

Summary

The historical roots of phraseological combinations prove the linguistic richness and culture of the nation that speaks that language. By using phraseological combinations during teaching, it becomes easier to overcome some difficulties in the phonetics, grammar and pronunciation of the language and creates great enthusiasm in students.

In the article, the role of phraseological combinations (phrases, phrasal verbs, collocations, units, proverbs and sayings, idioms) in oral and written speech is brought to the center of attention with selected examples. The importance of TV products (video and film) in developing students' speaking skills is emphasized. Phraseological combinations are shown to be a part of linguistics and have a deep meaning in few words, their meaning, place and significance in different languages are analyzed.

Phraseological combinations are used in different sections of the language , so the use of phraseological combinations in the teaching process makes students work more on themselves , use dictionaries and other sources and this causes the students to have more knowledge in English or their mother tongue based on their searches .

List of References (İSTİFADƏ OLUNMUŞ ƏDƏBİYYAT)

1. Amosova N.N. Fundamentals of English phraseology. -L; LGU, 1963. -208 p.

2. Ağayev Z ., Rəsulova A . , Muradlı L. Ümumtəhsil məktəblərinin Azərbaycan və İngilis bölmələrinin 9-cu sinfi üçün dərslik, Bakı ; , 2007, səh. 44

3. Davis, R. 1999. "Language and Culture in 25 Seconds." In New Ways in Using Authentic Materials in the Classroom, 21-24.

4. Ellis, R. 1994. The study of second langauge acquisition. New York: Oxford University Press.

5. http://www. tapemark.narod.ru/les/. Accessed 30.07.2013.

6. C., and G. Sadykova. 2011. "Introducing EFL faculty to online instructional conversations." In European Association for Computer Assisted Language Learning, 23(3), 200-217. Cambridge University Press.

7. Oxford Advanced Learner's Dictionary of Current English. 2003. Sixth edition. Oxford.

8. Proficiency Masterclass. Student's Book. 2004. Oxford.

9. Sherman, J. 2008. Using Authentic Video in the Language Classroom. Cambridge. The Advantages and Importance of Learning and Using Idioms in English .

10. Kunin A.V. Англо – руский фразеологический словар : Ok. 20000 frazeol. edinits G`A.V.Kunin. M.: Rus. yaz., 1984.- 942 s.

11. Michael McCarthy , Felicity O'Dell . English Idioms in Use . Cambridge University Press 2002 .

12. //www.Englishphraseologicalunits.com/

Redaksiyaya daxil olma tarixi: 07.12.2022
Çapa qəbul olunma tarixi: 28.12.2022
Rəyçi: f.i.f.d. , dos. Şəhla Kərimova tərəfindən çapa tövsiyə olunmuşdur

ƏLİYEVA İLHAMƏ NADİR QIZI
Bakı Slavyan Universiteti
İngilis filoloiyası kafedrasının müəllimi
aliyevailhama@yahoo.com

İNGİLİS ATALAR SÖZLƏRİ VƏ MƏSƏLLƏRİNİN YARANMA TARİXİ

XÜLASƏ

Atalar sözləri və məsəllər - şifahi xalq yaradıcılığının geniş yayılmış janrıdır. Onlar qədim zamanlardan insanlar tərəfindən istifadə olunur. Dəqiq rifma, sadə forma, qısalıq kimi ifadəli vasitələr atalar sözü və məsəlləri nitqdə yadda qalan, vacib və dayanıqlı ediblər.Atalar sözləri və məsəllər çox keçmiş zamanlarda yaranmış və kökləri ilə uzaq əsirlərə gedib çıxırlar. Atalar sözləri insan düşüncəsində əmələ gəlir.Bunlar təcrübənin və müşahidənin nəticəsidir və hər kəs tərəfindən gündən günə istifadə oluna bilər.Abrahama görə, atalar sözləri birbaşa gələcək hadisələr ilə bağlı mənəvi problem və ya hər hansı bir hadisə baş verdikdən sonra ondan dərs çıxarmaqdan ibarətdir.Adətən,onlar diqqətin,ədalətin,mənəviyyatın formalarıdır və atalar sözləri buna görə məsləhət xarakterlidir. Həmçinin atalar sözləri və məsəllər öz qədim ənənələrinə sadiq qalaraq hər zaman bizə hər hansı hərəkəti necə edəcəyimizi və ya etməyəcəyimizi öyrədir.Bunlar bizə mənəvi dəyərləri öyrədir,bizə real hisslərimizə aydınlıq gətirməyi və həmçinin daxili aləmimizdən keçən şeyləri deməkdə yardım edir.İnsan hisslərini dəqiq izah edə bilmədiyi hissləri,atalar sözləri izah etməkdə bir nümunədir. Bir çoxları hələ yazı olmadığı dövürlərdə yaranmışdır. Buna görədə ilkin mənbələri haqqında sual hələdə açıq qalır. İngilis atalar sözləri və məsəllərinin növbəti mənbələrini vurğulamaq olar: milli, ədəbi və bibliya mənşəlli. Atalar sözləri xalq ədəbiyyatından formalaşır ki,bu sözlər həmçinin xalq və ya şifahi ənənə kimi də adlandırılır.Mədəniyyətlərin yazılmış dili yoxdur.Bu sözlərlə ötürülür. Bura həmçinin şeir, nəsr, hekayələr, dramlar, ayinlər, miflər, atalar sözləri və tapmacalar daxildirİngilis atalar sözlərinin digər mənbəyi din mətnləridir.Müqəddəs Bibliya(İncil) kitabı atalar sözlərinin kolleksiyası üçün ən mükəmməl mənbədir.Bu ideal başlama nöqtəsidir ki,istifadə olunan geniş sayda atalar sözləri Avropa mədəniyyətinə bu kitabla yayılırdı. Xristianlıq bu kitab vasitəsilə müdrik insanlar tərəfindən təbliğ edilirdi bu ktab dünyada yayılıb və məşhurlaşıbdır.

Açar sözlər: Atalar sözləri, xalq yaradıcılığı, müdriklik, təfəkkür, yaşam tərzi, mədəniyyət.

Atalar sözləri folklorun qədim janrlarındandır. Bu janrın yaranma tarixi lap ibtidai icma quruluşundan başlayır. O vaxtdan bəri insanların həyat təcrübələri, bilik və dünya görüşləri, təcrübə və sınaqları qısa və bitkin şəkildə ifadə edilərək bu

günümüzə gəlib çatmışdır. M.Qorki yazır: "Ən böyük hikmət sözün sadəliyindədir. Atalar sözü həmişə qısa olur, lakin onlarda tam kitablar dolusu ağıl və hiss vardır" (Hüseynov, 2017 : 58).

Ona götə də atalar sözü və məsəllər ruslar – ibrətamiz söz, qanadlı söz, qızıl söz, şərq xalqları – dilin gülzarı, ipə - sapa düzülmüş incilər, yunanlar və romalılar – hakim fikirlər, italyanlar – xalq məkəbi, ispanlar – ruhun təbiəti, ingilislər və fransızlar – təcrübənin barı və s. adları vermişdilər. Atalar sözləri – "xalqın tarixinin müstəsna məna dərinliyinə malik olan qısa ifadələr inkasıdır". Xalq müdrikliyinin təcəssümü, xalq təfəkkürünün incə çiçəkləridir. Tanınmış folklorşünas alimlərin fikrinə əsasən, mə na və poetik forma baxımından bu ifadələr məna dərinliyinin müstəsna poetik forma kamilliyi ilə sadəliyin mütləq kamilliklərlə uzlaşmasının klassik ifadəsidir. M.İ. Mixelson hələ XIX əsrin axırında öz lüğətində qeyd edirdi: "Atalar sözləri – xalqın müdrikliyinin çox əsrlik təcrübəsindən alınmış kvintessesiyasıdır". Qeyd etməliyik ki, atalar sözünün əksəriyyətinin izahata, izahlı lüğətə ehtiyacı var. Bu izahlı lüğətlər bir çox xalqların dilində vardır. N.P.Yukovun tərtib etdiyi rus və ingilis atalar sözləri lüğətində iki mindən artıq atalar sözünün izahı verilmişdir.

Atalar sözlərini ilk dəfə olaraq təsnif edib, sistemləşdirən Aristotel olmuşdur (b.e. 384-322 il əvvəl). O qeyd edirdi ki, mənanın ifadə yığcamlığına görə atalar sözləri – qədim fəlsəfənin elementləridir. Atalar sözlərindən antik dövrün – Homer, Hesiod (b.e.ə.VIII əsrdə), Aristofan və Menandr kimi şairləri öz əsərlərində istifadə etmişdilər.(Cahangirov, 2008: 185)

Ingilis ədəbiyyatında isə atalar sözlərinin işlənmə dövrü XVI – XVII əsrlərə təsadüf edir. İngilis dramaturqlarından C.Lili və B.Conson öz əsərlərinin aforizmin müxtəlif növləri ilə zənginləşdirmişlər. V.Şekspir "Hamlet", "Romeo və Culyetta" və bir çox əsərlərində külli miqdarda atalar sözlərindən istifadə etmişdir. İngilis ədəbiyyatı poeziyasının atası sayılan C.Çoser özünün iri həcmliəsərlərində yumoristik xarakter daşıyan atalar sözlərindən istifadə etmişdir. XIX əsrin əvvəllərində isə atalar sözlərinə S.V.Skottun və Ç.Dikkensin əsərlərində rast gəlmək olar.

İngiltərədə atalar sözləri XV – XVI əsrlərdən işlənir. İngilis atalar sözlərinin toplanması Erasmusun, ilk tərif vermək cəhdi isə Sinesiusa görə Aristotelin adı ilə bağlıdır. Lakin qeyd etsək ki, ilk topluya atalar sözü ilə yanaşı məcazi mənada işlənən digər ifadələr də daxil olduğundan hər toplunu sırf atalar sözləri toplusu adlandırmaq olmaz. Aristotelin atalar sözlərini "növdən – növə düşən metafora" adlandırması atalar sözlərinə verilən uğurlu və ya düzgün tərif demək olmazdı. Orta əsrlərdə İngiltərədə atalar sözləri daha çox savadlı adamlar tərəfindən işləndiyindən bir növ dəb halı almışdı. Bu orta əsr ədəbiyyatında da özünü açıq biruzə verirdi. Həmin ədəbiyyatlarda atalar sözləri heç bir məna, məzmun ilə uyğunlaşdırılmadan, kortəbii işlənirdi. Bu zəifləmə XVIII əsrə qədər davam etmişdir. Bu dövrdə atalar sözləri "sıradan çıxmış ifadələr" adlanırdı .

İngilis atalar sözləri öz tutumuna görə rəngarəngdir və ingilis xalqının həyatını hərtərəfli şəkildə əks etdirir.

Atalar sözlərinin təbiliyi oxuyucuya və ya dinləyənə birbaşa cəlbedicilik verir və bu sözlərdən istifadə edən müəllifin fikrini rahat şəkildə izah etməyə xidmət edir.

Atalar sözləri insan düşüncəsində əmələ gəlir.Bunlar təcrübənin və müşahidənin nəticəsidir və hər kəs tərəfindən gündən günə istifadə oluna bilər.Abrahama görə, atalar sözləri birbaşa gələcək hadisələr ilə bağlı mənəvi problem və ya hər hansı bir hadisə baş verdikdən sonra ondan dərs çıxarmaqdan ibarətdir.Adətən,onlar diqqətin,ədalətin,mənəviyyatın formalarıdır və atalar sözləri buna görə məsləhət xarakterlidir. Həmçinin atalar sözləri və məsəllər öz qədim ənənələrinə sadiq qalaraq hər zaman bizə hər hansı hərəkəti necə edəcəyimizi və ya etməyəcəyimizi öyrədir.Bunlar bizə mənəvi dəyərləri öyrədir,bizə real hisslərimizə aydınlıq gətirməyi və həmçinin daxili aləmimizdən keçən şeyləri deməkdə yardım edir.İnsan hisslərini dəqiq izah edə bilmədiyi hissləri,atalar sözləri izah etməkdə bir nümunədir.

İngilis dilinin atalar sözlərinin tarixini və mənşəyini araşdıran tədqiqatçılardan Cermak atalar sözünün istifadəsini tipik və qeyri-tipik olmaqla iki hissəyə ayırır.Tipik atalar sözləri mətnin başlanğıcında və ya sonunda istifadə edilir. Atalar sözlərinin qeyri-tipik tətbiqi başlıqlarda ,elanlarda sorğularda istifadə edilir.Geniş medyada xüsusi ilə qəzetlərdə adətən belə bir ənənə var ki, qulaq asanları və ya oxuyucuları özlərinə cəlb etmək üçün atalar sözlərini tam formada başlıqlarda qoyurlar.Atalar sözü həmçinin sloqanlarda,kitablarda,görüş kartlarında və hətta xalq və ya müasir mahnılarda istifadə edilir.Bunun istifadəsinin sayəsində musiqi və ya mahnı insanların yaddaşına asanlıqla qalır.

İngilis dilinin atalar sözlərinin daha ciddi istifadəsinin aspekti Honeck tərəfindən təsvir edilir.O inanır ki,atalar sözünü yoxlamaq üçün şəxsi intellektdə tətbiq edilə bilər. Norrick vurğulayır ki,atalar sözlərinin nüfuzlu xarakteri danışanın sözlərinin dəqiq hökmranlı səs tonunun əlavəsindən də asılıdır.Atalar sözləri həmçinin Cicero,Abraham Lincoln,Theodore Roosevelt,Winston S.Churchill,Adolf Hitler kimi natiqlər və siyasətçilər tərəfindən istifadə edilmiş və inandırıcı ritorika vasitə ilə sosial cəmiyyətin üzvlərinə təsir aləti vəzifəsini yerinə yetirmişdir.

İngilis atalar sözləri fikirlərin formalaşmasında inandırıcı rola sahibdir. Sözügedən ifadələr gənc öyrənənlərin sosial,siyasi və etnik mənsubiyyətlər üzərində dərin fikir formalaşdırmasına kömək edir.Atalar sözləri həqiqətən gənc insanlara həyatın bütün aspektləri baxımından yardım edir.Atalar sözləri gənc düşüncələrdə fikirləşmə prosesinin başlanğıc nöqtəsi ola bilər.

İngilis mədəniyyətində atalar sözlərinin istifadəsində ardıcıl təcrübə kimi müəllim yazı və nitqdə atalar sözlərinin geniş istifadəsi üçün metod tətbiq edir.Müəllimin vəzifəsi daha qısa vaxt ərzində öyrətməyi həll etməsidir. İngilis atalar sözləri tələbələrin mənimsəməsi və gələcək həyatlarında istifadə etmələri üçün ibtidai sinfdə məktəblilərə tədris olunur. Tədris prosesində əsasən İngilis mənşəli atalar sözlərindən istifadə olunur. (Atkins, B.T.S.; Varantola, K. ,1998 : 562).

Bildiyimiz kimi, hər bir mədəniyyət öz atalar sözlərindəki sosial dəyərlərindən, inanclarından, dilindən,dilinin tərkibindən müəyyən oluna bilər. Bununla birlikdə heç bir mədəniyyətdə atalar sözlərinin müəllifləri ümumi olaraq məşhur deyillər.Buna baxmayaraq atalar sözləri bəzi mədəniyyətlərin başlanğıclarından yaranıblar və lap qədim zamandan bəri bəzi şifahi və yazılı nümunələr meydana gətiriblər.Sonralar, atalar sözlərinin mənbəyi qədim resurslar tərəfindən bərpa edilib.Atalar sözlərinin uzun tarixi var və atalar sözləri hər danışıq dilinin və xalq ədəbiyyatının hissəsidir.

P.L.Stephan 1001 məşhur atalar sözlərində və məsələlərində deyir ki, atalar sözləri millətlərin və əsrlərin qiymətli sağlam düşüncəsidir. Onun sözlərinə görə, atalar sözləri millətin və əsrlərin müdrik düşüncəsinə çevrilmişdir. Təcrübələr göstərir ki, hələ qədim zamanlardan açıq təsərrüfat sahələrində və ferma ərazilərində,kiçik fermalarda,kənd və şəhərlərdə və sonralar fabriklərdə və emalatxanalarda bu sözlər illərlə görkəmli müşahidələr və təcrübələrin növləri ilə şəffaflaşdırılıb sonralar kollesiya şəklində toplanıblar. (Doyle, 2012 : 352)

Qeyd etməliyik ki, həmçinin onların nəhəng dəyərləri və faydalılığı həyatın məqsədi üçün insanlara faydalı işarələr göndərir.Atalar sözləri müxtəlif mövzularda, məqalələrdə və danışıqlarda istifadə olunmaqla müəyyən bir vəziyyəti izah etməyə və ya yazını zənginləşdirməyə kömək edir.Atalar sözləri xüsusi ilə həyati təcrübələri olmayan və danışıq bacarığı olmayan gənclərin nitqinə məna qatmaq,yazısının zənginləşdirməklə sağlam düşüncə və bilik verməkdə faydalıdır və hətta həyatın gedişinin formalaşmasına, birbaşa təsirinə də yardım edir.

İngilis lüğətinin böyük hissəsi fərqli dillərinin dialektlərindən alınmadır. Buna əsasən deyə bilərik ki, İngilis atalar sözlərinin böyük hissəsi Anqlo-Saxon və Tamil torpaqlarında yazılıb.

Yunan və Romanın klassik ədəbiyyatında atalar sözləri ədəbi bir yolda dramatik tənqid kimi tez-tez təqdim edilir.Güclü dil və parlaq obrazlar onlara klassik tənqidlər tərəfindən verilir, bunun sayəsində onların tənqidinə canlılıq və rənglilik gətirir.Ədəbiyyat həyatın aynasıdır atalar sözləri isə həyatın tənqididir.

Atalar sözləri mədəniyyət varisinin böyük bir hissəsini təşkil edir.Xalq ədəbiyyatı bizə bizim əcdadlarımız tərəfindən gətirilmişdir.Bu ədəbiyyat milli-ənənəvi bilik hesab edilir ki,əsrlərlə dünya üzərində xalq ədəbiyyatına rast gəlinir.

Məşhur paremioloqist Volfanq Miderin Atalar sözləri Əl Kitabında deyir ki, atalar sözlərindəki müdrik düşüncə və bilik insanların sosial əlaqə qurulmasında milyon illərlə dünya ətrafında bələdçilik edib.Atalar sözləri hər günün ümumi təcrübəsini bəzi real nümunələr və ümumi müşahidlər ilə aydın və şablon dildə qurur.Bu şəkildə yazılmış atalar sözləri onları rahat xatırlamağa şifahi və ya yazılı nitqdə effektiv ritorik nitqi hazırlamaqda kömək edir.

İstənilən halda, atalar sözləri həqiqi real və müdrik ifadələr olduğu üçün dəyərlidir.Onlar müasir əsrlərdə də əhəmiyyətli rol oynayırlar.Dünya dillərinin və mədəniyyətələrinin çoxunda atalar sözləri var.Onlar əsrlərlə istifadə olunan dilçiliyin

mədəni dəyərlərini və fikirlərini toplayıb öyrəniblər.Ən birinci atalar sözünə b.e.ə 3-cü minillikdə Şumerlərin daşlar üzərindəki mixi yazılarında insan təbiətinin günlük müşahidələri kodlar şəklində təsvir edilmişdir.Atalar sözlərinin kolleksiyası bu vaxtdan bəri adətən sosial mətnlər, yəni atalar sözlərinin mətnləri list şəklində yığılmağa başlayıb.Atalar sözlərinin istifadəsi və funksiyası çox fərqlidir, bu da pz növbəsində vəziyyətdən asılı olur.Əksər dillərdə atalar sözlərinin kolleksiyası oxuyucular üçün əlverişlidir və oxuyucuları maraqlandıran atalar sözlərinin mənbəyi,tarixi paylanmasını oradan tapa bilirlər.Profantova öz bəyannaməsində milli atalar sözlərini başlanğıcdan bəri xalq filosofluğunun manifesti hesab edir .(Cahangirov, 2008: 187)

Atalar sözləri xalq ədəbiyyatından formalaşır ki,bu sözlər həmçinin xalq və ya şifahi ənənə kimi də adlandırılır.Mədəniyyətlərin yazılmış dili yoxdur.Bu sözlərlə ötürülür. Bura həmçinin şeir, nəsr, hekayələr, dramlar, ayinlər, miflər, atalar sözləri və tapmacalar daxildir

Norrik İngilis atalar sözlərində 2 əsas kateqoriyanı təqdim edir.Bunlar atalar sözlərinin mənbəyi kimi formalaşır.O,atalar sözlərini şifahi və yazılı olaraq bir-birindən ayırır.

İngilis atalar sözlərinin digər mənbəyi din mətnləridir.Müqəddəs Bibliya(İncil) kitabı atalar sözlərinin kolleksiyası üçün ən mükəmməl mənbədir.Bu ideal başlama nöqtəsidir ki,istifadə olunan geniş sayda atalar sözləri Avropa mədəniyyətinə bu kitabla yayılırdı. Xristianlıq bu kitab vasitəsilə müdrik insanlar tərəfindən təbliğ edilirdi bu ktab dünyada yayılıb və məşhurlaşıbdır.Bir çox tərcüməçilər və yazarlar Valtkenin yazılarını İncil kitabında tapa bilərdilər.İncil kitabındakı atalar sözlərini həmçinin çoxlu nümunələr ilə tapmaq mümkündür. Corc Bernard bunu mezalyansında daha yaxşı göstərir. (Fontenelle, 1998 : 382)

İngilis dilinin atalar sözləri və deyimlərinin mənbəyini yaranma tarixini təhlil etdikdən sonra onların yaranma xarakteristikasını nəzərdən keçirmək də yerinə düşər.

Hər bir atalar sözü özündə 3 ifadəni birləşdirir –"bir neçə söz,yaxşı təsir və gözəl təsvir".Xalqın inanışına görə hesab edilir ki,ingilis atalar atalar sözləri milli dünyaya baxışı, müdrikliyi,insanların təcrübəsini və mentalitetini ötürür.Həmçinin bütün xalqlarda olduğu kimi ingilis xalqının atalar sözlərində də didaktiklik və dəqiq əxlaq nümunələridə öz yerini tapır.Ona görə də atalar sözləri sadəcə millətin reallığını deyil eyni zamanda praktiki və etnik dəyərləri də təmsil edir.

Atalar sözlərinin xarakteri deyimlərdə belə təsvir edilir:"Atala sözləri kəpənəklər kimidir,bəziləri qalır bəzilər isə çox uzaqlara uçur".Atalar sözlərinin bəziləri şübhəsiz vəziyyətdən asılı olaraq unudulmuş və ya itib getmişdir. Bununla bərabər bir çox atalar sözləri isə mədəniyyətin xüsusiyyətlərini,sosial və digər dəyişimləri qəbul edib məşhurlaşmışdır (Hüseynov, 2017 : 57).

Bəzi linqvistlər Sauka,Litovkina və Mieder bütün atalar sözlərinin həqiqi –real fikirlər hesab edilməməsinə etiraz edirlər.Sübutlara görə bir çox atalar sözləri bir –birilərinə ziddiyyət təşkil edirlər.Litovkina və Mieder deyir ki, ingilis atalar

sözlərinin sağlam düşüncəsi həqiqi mənası fərziyyəyə görə 18-ci əsrdən daha erkən başlayır.Litovkina və Mieder qeyd edir ki,atalar sözləri insan düşüncələrinin təsüratlarını həyatın özünə ziddiyyəti təşkil etmək istəyir.Demək olar ki, indi atalar sözlərinin bu ziddiyyəti və münaqişəsi təbii fenomendən daha uzaqdır.Hələdə hər atalar sözünü şəxsi tipik xüsusiyyəti var ki, buda sözsüz dəqiqliyin olmağıdır.Atalar sözlərinin daha vacib faktları hələdə bizim tərəfimizdən istifadə edilir,bu həqiqətən göstərir ki, onlar həmçinin müasir əsrin cəmiyyətində əhəmiyyətli rol oynayırlar.

A.Norrick təklif edir ki, ingilis atalar sözlərinin mədəniyyəti həmçinin atalar sözlərinin məzmunundada göstərilsin.Bu tətqiqatçı atalar sözlərinin nadir xarakterik xüsusiyyətinin kəşf etmişdir.Bu xarakterik xüsusiyyətlər atalar sözlərinin digər növlərinin xarakterlərini kəşf etməyə kömək edir. (Mac Coinnigh, 2013 : 245)

Atalar sözləri insan düşüncəsində əmələ gəlir.Bunlar təcrübənin və müşahidənin nəticəsidir və hər kəs tərəfindən gündən günə istifadə oluna bilər.Abrahama görə, atalar sözləri birbaşa gələcək hadisələr ilə bağlı mənəvi problem və ya hər hansı bir hadisə baş verdikdən sonra ondan dərs çıxarmaqdan ibarətdir.Adətən,onlar diqqətin,ədalətin,mənəviyyatın formalarıdır və atalar sözləri buna görə məsləhət xarakterlidir. Həmçinin atalar sözləri və məsəllər öz qədim ənənələrinə sadiq qalaraq hər zaman bizə hər hansı hərəkəti necə edəcəyimizi və ya etməyəcəyimizi öyrədir.Bunlar bizə mənəvi dəyərləri öyrədir,bizə real hisslərimizə aydınlıq gətirməyi və həmçinin daxili aləmimizdən keçən şeyləri deməkdə yardım edir.İnsan hisslərini dəqiq izah edə bilmədiyi hissləri,atalar sözləri izah etməkdə bir nümunədir.

İngilis dilinin atalar sözlərinin tarixini və mənşəyini araşdıran tədqiqatçılardan Cermak atalar sözünün istifadəsini tipik və qeyri-tipik olmaqla iki hissəyə ayırır.Tipik atalar sözləri mətnin başlanğıcında və ya sonunda istifadə edilir. Atalar sözlərinin qeyri-tipik tətbiqi başlıqlarda ,elanlarda sorğularda istifadə edilir.Geniş medyada xüsusi ilə qəzetlərdə adətən belə bir ənənə var ki, qulaq asanları və ya oxuyucuları özlərinə cəlb etmək üçün atalar sözlərini tam formada başlıqlarda qoyurlar.Atalar sözü həmçinin sloqanlarda,kitablarda,görüş kartlarında və hətta xalq və ya müasir mahnılarda istifadə edilir.Bunun istifadəsinin sayəsində musiqi və ya mahnı insanların yaddaşına asanlıqla qalır.

İngilis dilinin atalar sözlərinin daha ciddi istifadəsinin aspekti Honeck tərəfindən təsvir edilir.O inanır ki,atalar sözünü yoxlamaq üçün şəxsi intellektdə tətbiq edilə bilər. Norrick vurğulayır ki,atalar sözlərinin nüfuzlu xarakteri danışanın sözlərinin dəqiq hökmranlı səs tonunun əlavəsindən də asılıdır.Atalar sözləri həmçinin Cicero,Abraham Lincoln,Theodore Roosevelt,Winston S.Churchill,Adolf Hitler kimi natiqlər və siyasətçilər tərəfindən istifadə edilmiş və inandırıcı ritorika vasitə ilə sosial cəmiyyətin üzvlərinə təsir aləti vəzifəsini yerinə yetirmişdir.

İngilis atalar sözləri fikirlərin formalaşmasında inandırıcı rola sahibdir. Sözügedən ifadələr gənc öyrənənlərin sosial,siyasi və etnik mənsubiyyətlər üzərində dərin fikir formalaşdırmasına kömək edir.Atalar sözləri həqiqətən gənc insanlara

həyatın bütün aspektləri baxımından yardım edir.Atalar sözləri gənc düşüncələrdə fikirləşmə prosesinin başlanğıc nöqtəsi ola bilər.

İngilis mədəniyyətində atalar sözlərinin istifadəsində ardıcıl təcrübə kimi müəllim yazı və nitqdə atalar sözlərinin geniş istifadəsi üçün metod tətbiq edir.Müəllimin vəzifəsi daha qısa vaxt ərzində öyrətməyi həll etməsidir. İngilis atalar sözləri tələbələrin mənimsəməsi və gələcək həyatlarında istifadə etmələri üçün ibtidai sinfdə məktəblilərə tədris olunur. Tədris prosesində əsasən İngilis mənşəli atalar sözlərindən istifadə olunur. (Harras, G.; Proost, K., 2016 : 178)

Atalar sözləri tez-tez etnik məsələlərdən,ədəbi rəftardan, ədəbi dəyərlərdən və ümumi məsləhətlərdən danışır.Belə ki təəccüblü deyil ki, atalar sözləri dini kitablardan gəlib bizə çatmışdır.Buna ən mükəmməl nümunə qədim "Atalar sözləri kitabıdır".

Atalar sözləri insanların tək allahlı olmağını məhdudlaşdırmır- bu tamamilə umumi istifadə olunan bütün dinlərə aiddir lakin atalar sözləri dinlərin mətnlərinin izahından və onlardan həmçinin dini məqsədlər və moizələr oxumaq üçün istifadə olunur.

Atalar sözləri həmçinin vizual olaraq şəkillərdə və heykəllərdə geniş mediyanın müxtəlifliliyində təsvir olununmuşdur. Onlar həmçinin qədim vaxtlarda vizual olaraq dekorativ saxsı qablar və heykəllər üzərində təsvir edilib.

Bəzi atalar sözlərinə anti –atalar sözləri də yaradılır ki,bu da həmçinin ədəbiyyata effektiv təsir verir. O zamanlardan bəri zamandan bəri atalar sözləri mədəniyyətin,cəmiyyətin və dilin bir hissəsidir, buna görə də müəlliflər bunlardan effektiv səviyyədə özlərinin ədəbi mətnlərində istifadə ediblər.

Ədəbiyyat

1. Cahangirov M. Atalar sözlərinin morfoloji səviyyədə variantları.(Məqalə s. 182-189) Filologiya məsələləri. Bakı: AMEA Füzuli adına Əlyazmalar İnstitutu, 2008, № 8, 329 s.

2. Hüseynov F. İfadəli nitqin yaranmasinda atalar sözləri və məsəllərin rolu(Məqalə s.56-62) Filologiya məsələləri. Bakı: AMEA Füzuli adına Əlyazmalar İnstitutu. Bakı, 2017, 328 s

3. Atkins, B.T.S.; Varantola, K. (1998). 'Language Learners Using Dictionaries: The Final Report on the EURALEX/AILA Research Project on Dictionary Use'. In B.T.S. 645 p.

4. Doyle, C. C., *The Dictionary of Modern Proverbs*. Yale: Yale University Press.2012. 450 p

5. Fontenelle J. T. (1998). *Phraseology*: *Theory*, *Analysis*, *and Applications*. Oxford: Oxford University Press. 560 p.

6. Harras, G.; Proost, K. 'The Lemmatisation of Idioms'. Tübingen: Max Niemeyer, 2016. 290 p.

7. Mac Coinnigh M. Structural Aspects of Proverbs. Berlin: de Gruyter, 2013. 310 p,

8. Гварджаладзе И., Мгедлишвили Д. Английские пословицы и поговорки. Москва, Высшая школа, 1971. 450 стр

Aliyeva Ilhama

HISTORY OF ENGLISH PROVERBS AND SAYINGS
SUMMARY

Proverbs and sayings are widespread genre of oral folk creativity. They have been used by people since ancient times. Expressive tools, such as exact rhyme, simple form, and brevity have made proverbs and sayings memorable, important and stable in speech. Proverbs and sayings originated in the past and their roots go back to distant times. Proverbs are formed in the human mind. They are the result of experience and observation and can be used by anyone from day to day. According to Abraham, proverbs are directly related to future events, moral problem or learning from any event after it has happened. Usually, they are forms of attention, justice, morality, and proverbs are therefore advisory in nature. Also, proverbs and proverbs, faithful to their ancient traditions, always teach us how to do or not to do any action. They teach us moral values, help us clarify our real feelings and also tell what is going on in our inner world. Human feelings cannot be accurately explained. Proverbs are an example of explaining. Many of them were created in times when there was no writing. Therefore, the question about its original sources remains open.

The following sources of English proverbs and proverbs can be highlighted: national, literary and biblical in origin. Proverbs are formed from folk literature, which is also referred to as folk or oral tradition. Cultures do not have a written language. They are transmitted through words. It also includes poetry, prose, stories, dramas, rituals, myths, proverbs and riddles. Another source of English proverbs is religious texts. The Holy Bible is the most perfect source for a collection of proverbs. Proverbs spread to European culture with this book. Christianity was propagated by wise people through this book; this book spread and became famous in the world.

Key words: Proverbs, folk creativity, wisdom, thinking, lifestyle, culture

Ильхама Алиева

ИСТОРИЯ АНГЛИЙСКИХ ПОСЛОВИЦ И ПОГОВОРОК

РЕЗЮМЕ

Пословицы и поговорки – распространенный жанр устного народного творчества. Они использовались людьми с древних времен. Выразительные средства, такие как точная рифма, простая форма, краткость, сделали пословицы и поговорки запоминающимися, важными и устойчивыми в речи. Пословицы и поговорки возникли в прошлом и их корни уходят в далекие времена. Пословицы формируются в сознании человека. Они являются результатом опыта и наблюдений и могут использоваться кем угодно изо дня в день. По словам Авраама, пословицы напрямую связаны с будущими событиями, моральными проблемами или извлечением уроков из любого события после того, как оно произошло. Обычно они являются формами внимания, справедливости, нравственности, поэтому пословицы носят рекомендательный характер. Также пословицы и пословицы, верные своим древним традициям, всегда учат нас, как делать или не делать какое-либо действие. Они учат нас нравственным ценностям, помогают прояснить наши настоящие чувства, а также рассказывают о том, что происходит в нашем внутреннем мире. Человеческие чувства невозможно точно объяснить. чувства, пословицы являются примером объяснения. Многие из них были созданы во времена, когда не было письменности. Поэтому вопрос о его первоисточниках остается открытым.

Можно выделить следующие источники английских пословиц и пословиц: национальные, литературные и библейские по происхождению. Пословицы образованы из народной литературы, которую также относят к народной или устной традиции. Культуры не имеют письменности. Они передаются через слова. Он также включает поэзию, прозу, рассказы, драмы, ритуалы, мифы, пословицы и загадки. Еще одним источником английских пословиц являются религиозные тексты. Святая Библия является самым совершенным источником для собрания пословиц. Пословицы распространились на европейскую культуру с этой книгой. Христианство распространялось мудрыми людьми через эту книгу, и эта книга распространилась и прославилась в мире.

Ключевые слова: Пословицы, народное творчество, мудрость, мышление, образ жизни, культура.

Redaksiyaya daxil olma tarixi: 07.12.2022
Çapa qəbul olunma tarixi: 28.12.2022
Rəyçi: ***filologiya elmləri doktoru, dos. Kərimova Firuzə Fikrət qızı***
tərəfindən çapa tövsiyə olunmuşdur

АБДУЛГАЛИМОВА ЭЛЬНАРА
Бакинский Славянский Университет
elnaraabdul.az@hotmail.com

АНИМАЛИСТИЧЕСКАЯ ФРАЗЕОЛОГИЯ В АСПЕКТЕ МЕЖКУЛЬТУРНОЙ КОММУНИКАЦИИ
(на примере фразеологических единиц с компонентом- зоонимом "лошадь/конь" в польском и азербайджанском языках)

Açar sözlər: animalistik frazeologiya, frazeoloji birləşmə, mədəniyyətlərarası ünsiyyət, polyak dili, Azərbaycan dili, zoonim, at
Ключевые слова: анималистическая фразеология, фразеологическая единица, межкультурная коммуникация, польский язык, азербайджанский язык, зооним, лошадь/конь
Key words: animalistic phraseology, phraseological units, intercultural communication, Polish, Azerbaijani language, zoonym, horse

Под межкультурной коммуникацией подразумевается взаимодействие носителей разных культур. Будучи древним явлением, межкультурная коммуникация появилась одновременно с формированием того, что мы называем разными культурами в результате наблюдений человека за окружающим его миром. Наиболее ярко специфика межкультурной коммуникации проявляется при изучении фразеологии, в частности зоонимов, которые являются своего рода маркерами национальной культуры[6;20]. Как известно, животные всегда играли важную роль в жизни человека. Лошадь, к примеру, прошла рядом с человеком через века и тысячелетия. Для многих народов лошадь стала источником продуктов питания: мясо и молоко лошади употребляли в пищу. Лошадь стала основным средством передвижения, стала незаменимым помощником в поле, при транспортных перевозках, а наряду с этим и невольной участницей многочисленных войн. Однако, как замечает О.Н.Трубачев, "ни одна из этих полезных функций не может быть названа причиной, побудившей человека приручить и одомашнить лошадь" и основным, по его словам, является "культовое значение лошади, как жертвенного животного"[10,13], о чем есть древние свидетельства в индийской, греческой и римской мифологиях. Согласно этимологическому словарю польского ученого А.Брюкнера, происхождение слова "kobyła"("лошадь") в славянских языках вообще, и в польском в частности, не совсем ясно. Ученый пишет , что "dwie kobie"(kobyły)("две кобылы") упоминаются еще в заметках верховного суда по церковным делам начала XV века и напоминают диалектное немецкое слово "kōb", латинское- "cabō"(мерин) и

"caballus"(конь), а также греческое "kaballēs". [13,16].Предполагается также заимствование в индоевропейские языки Европы через тюркские языки-käväl(at)[10,.52]. От него же образованы польские слова: kobyli, kobylnik(в XV веке переодетый в лошадь для масленичных забав человек), kobyłka(саранча) kobylocha(большая слива),причем Брюкнер уточняет, что словом "kobyła" называли что-то крупное, например, дом. Ранее слово"kobyła" использовалось в польском языке в значении "шлагбаум" , а также обозначало все деревянные заставы, как и "kozły". Такие слова, как "kobylica" и "kobylenie"встречаются и в труде польского историка и дипломата XV века Яна Длугоша "История Польши" в 12 томах. По словам ученого, славянские народы утратили многие исконно славянские названия домашних животных, среди которых и слово конь, заменив его на новые, заимствованные: в XIV и XV веках немецкий (hynszt-жеребец),в XVI веке итальянский (dzianet-верховая лошадь, скакун), в XVI- в XVII вв. венгерский (deresz-пегая лошадь) и татарские(bachmat, bedewia, mierzyn, ogier, rumak, łoszak)[13,254]. Интересен тот факт, что *"bachmat(*татарский конь)[13, 10],как пишет Брюкнер, упоминается также "отцом польской литературы" Миколаем Реем, в "Фигликах"("Шутках"): "Litwiniec złotnikowi, kazał sygnet czynić, Siemaszka na bachmatku białym kazał wyryć." (Литовец золотых дел мастеру приказал перстень с печатью сделать, Семашко на белом татарском коньке приказал высечь) [17]

Следующее заимствованное слово *bedewia* (в XVI веке арабский конь) произошло от турецкого" bedevi at", которое, в свою очередь, было заимствовано от Бедуинов("bedu"-"пустыня).[13,19]."*Mierzyn"* (рабочий конь), с монгольского языка "morin,mörin" (мерин) нашло отражение и в русском языке-мерин [13,334]. Слово"*mierzynek"* переводится как низкорослая рабочая лошадь, слово же "*ogier"*-жеребец, присутствует и в азербайджанском языке-"ayqır". "*Rumak"* (устаревшее "добрый конь") в таком виде известен еще с конца XVI века , произошло это слово от *hromak*, *ohromak*,последнее же от татарско-турецких слов: argamak(uruhmak)[13, 468] В польско-русском словаре *rumak* передается как поэтическое -"конь". Само слово "koń" также претерпело изменения. Вначале было слово "komn", так как в старорусских и старочешских источниках присутствует и слово "komon".От него же произошло в XV веке лекарственное растение - "komonica" (лядвенец) , которым лечили лошадей в те времена. В XVII веке-появилось слово komunikiem(komonnikiem), что значит "конно", отсюда и глагол "komosić się(brykać)"(брыкаться).Такие слова , как "*łoszak,łoszę"* ,согласно А.Брюкнеру, произошли от русского "лошадь", которое позаимствовали из туркского "alasza"(конь) [13, 312]. В настоящее же время данное слово в польском языке обозначает "молодого лося". Русское происхождение имеет и слово "*klacz"*, первоначально "klacza"(кляча).Синонимичные ему слова: szkapa, świerzepa, chabeta. "Szkapa" (кляча; коняга, лошаденка) на протяжении XVI- XVII вв.

была мужского рода[13,548], что вероятно, было связано по В.Махеку с первоначальным значением чешского слова *skapa* произошедшего от *skopiti* (кастрировать)[10, 56].

Слово "świerzepa(świerzeop(k)a)" стало известно в XII-XIII веках, с XV века получило распространение на восточной территории Европы. Упоминается оно в Литовском своде законов Великого княжества Литовского, регламентировавшего вопросы гражданского, уголовного и процессуального права в XVIвеке: *"Statut Litewski za konie stracone naznacza: „Cena koniom roboczym domorosłym: za konia abo za świerzopę dwie kopy groszy...")(Статут Литовский за потерянных коней назначает: "Цена рабочим доморощенным коням: за коня или за клячу две копы(гривны))...")* [18]

Согласно этимологическому словарю азербайджанского языка [12,27], *at(лошадь, конь)* в переводе с санскрита означает "движение"(бегущий*)* .В современном азербайджанском языке слово at имеет несколько значений: at[1] - 1.домашнее животное; 2.палка, которую дети используют в игре вместо лошадки . at[2] - шахматная фигура. *В* азербайджанском языке лошадь во мн числе может переводиться и как *minək*: *minək hazırdır(лошади готовы)*. Кляча в азербайджанском языке - *yabı*, от него образованы следующие слова: *yabılaşma, yabılaşmaq, yabılıq.*Лошадка переводится как *atcığaz* -жеребец, как выше было упомянуто, это *ayqır*. Наиболее распространенные выражения со словом лошадь (конь): *cıdır atı, minik atı, orta atı, yan atı, yedək atı, at gücü, at çapmaq.*

В современном польском языке функционируют такие выражения и обороты со словом лошадь(конь): *koń arabski*(арабская), *cugowy* (*ломовая), wierzchowny или pod koń wierzch (верховая), wyścigowy*(скаковая), *pociągowy*(ломовая), *zaprzęgowy*(упряжная), *kejcowy(orczykowy)* (пристяжная), *dyszlowy* (коренная), *rasowy* (породистая), *zarodowy* (племенная), *juczny* (вьючная), *czystej (pełnej) krwi* (чистокровная), *półkrwi* (полукровная), *ognisty* (горячая), *rączy*(поэт.резвая); *koń staje(dęba, dębem)*(встать на дыбы), *koń ponosi*(перестает реагировать на команды), *dać koniowi ostrogę* или *spiąc(spinać) konia ostrogami* (пришпорить лошадь), *ściągnąć konia* (осадить коня), *wspiąć konia* (поднять на дыбы), *zaciąć batem*(ударить кнутом, чтобы конь тронулся с места или побежал быстрее), *zedrzeć konia*(резко остановить лошадь, потянув за поводья), *dosiadać konia*(садиться на коня), *na koń!w konie!*- по коням!

Очень интересными являются следующие выражения со словом "Koń", обозначающие совершенно других животных: *koń Pana Jezusa*-(досл.конь Господа Иисуса)обозначает шутливо осла, *koń wodny*- (гиппопотам), *koń morski* -морж. Интерес представляют и следующие два выражения, разница которых заключается лишь в падеже существительного "Koń" (в первом случае -в именительном падеже, во втором -звательная форма): *stary koń* (взрослый человек, который ведет себя как ребенок) и *stary koniu! (*фам.старик! старина!).

Обращение же- *ty koniu!* может произноситься по отношению как к высокому человеку, так и к лентяю.[16,344].

Силу и мощь в польском языке выражают обороты: *zdrowa jak ryba, zdrowy jak koń*, *zdrowy jak byk* (здоровая как рыба, здоровый как конь, бык). В азербайджанском языке только выражение со словом "бык"(öküz) имеет сходное с польским значение, тогда как "рыба"(balıq) ассоциируется с умением плавать: *suda üzən balıq kimi* , а конь- с упрямством (*at kimi üzə durmaq*) [3, 28-29]. Конь в польском языке ассоциируется не только с мощью, но и со здоровьем: *wielki jak koń(*большой, огромный как конь*), zdrowy jak koń(*здоровый как конь*)*; *końskie zdrowie*(лошадиное здоровье), *koński organizm* (лошадиный (сильный) организм), *końska dawka*(лошадиная доза); с тяжелой работой: *chodzić jak koń w kieracie* (работать без отдыха),*pracować, harować, tyrać, orać zasuwać jak wół, koń, jak dziki osioł(досл.работать как вол, лошадь, дикий осел)-физически тяжело работать.* Слово "kobyła"- ассоциируется с большими размерами и тяжестью- *to (wielka) kobyła*. Много фразеологизмов с зоонимом " *koń* " в сочетании с прилагательным "łysy"(лысый): *Znać się jak łyse konie*(очень хорошо знать друг друга) и его женский вариант-*znać się jak łysą kobyłę; rozumieć się jak łyse (konie, kobyłe)(хорошо понимать друг друга,* иметь общий язык)-все три в значении "хорошо"*; orać w kogoś jak w łysego konia*(принуждать кого-либо к тяжелой работе), *dobrać się jak (łyse konie, dwa łyse konie)*(два сапога-пара), *wjechać(wpaśc) na kogo jak na łysą*(*ślepą) kobyłę*(наброситься, накинуться на кого-либо с упреками и руганью), *jechać,jeździć na kim jak na[po] łysej kobyle*((ездить верхом на ком-либо, использовать). Сравнение *jak koń* (как конь) используется в значении "очень": *harować(orać,pracować) jak koń*(работать как ломовая лошадь)очень много работать, *je jak koń*(ест как конь)-очень много ест; *gnać, jechać, pędzić co koń wyskoczy(wyrwie)*(как конь выскочит)-во весь опор, очень быстро; *i w sto koni nie dogoni (*очень быстрый*), kontent(rad, szczęśliwy, wesół, zadowolony) jakby go kto na sto koni wsadził* (очень рад, счастлив); *zadowolony(szczęśliwy)jakby kto na sto koni wsadził* (вне себя от радости(от счастья));. А вот фразеологизм *móc zjeść konia z kopytami* имеет несколько значений:1.быть в состоянии много съесть; 2. быть очень голодным; 3.иметь здоровый желудок. Значимость коня видна и во фразеологическом обороте : *Dać(stawiać)konia z rzędem temu, kto*...(досл.дать лошадь со сбруей тому, кто...)обещание дать высокую награду. Выражение же *konia z rzędem, że...* без глагола dać(дать)означает- поклясться. А вот пример перехода во фразеологию жаргонизма учеников: *Dostać(postawić) konia(jedynkę, pałkę*)-получить(поставить) единицу.К фразеологическим единицам со словом лошадь*(конь)* также относятся*: czarny koń (черная лошадка), koń trojański* (троянский конь), *(koń, wół) roboczy(*рабочая лошадка*), koń by się uśmiał* (курам на смех), *koń, jaki jest, każdy widzi* (нет смысла говорить о том, что очевидно), *można z kimś konie kraść* (кто-то заслуживает

твоего доверия), *postawić(stawiać)na dobrego konia(*не обмануться в ком-либо или чем-либо) и его антоним *postawić(stawiać)na złego konia(* обмануться в ком-либо или чем-либо*),robić(zrobić) kogoś w konia(*оставить в дураках кого-либо), *dosiadać (wsiadać na) swojego konia* (садиться на своего конька) или *mieć swojego konika* (охотно говорить на кокую-то излюбленную тему) *,b*awić się w konie(детская игра в лошадки)[16].

В азербайджанской культуре лошадь(конь)-одно из наиболее почитаеиых животных. Наскальные изображения Гобустана являются тому наглядным доказательством, они "иллюстрируют богатую фауну этого периода, а изображение лошади говорит о приручении ее в хозяйстве в IV тысячелетии до н. э". [4,17]. В Гобустане обнаружены и сцены конной охоты.[1,47-62] Определив значение лошади в хозяйстве, люди стали уделять все больше внимания коневодству, переросшему к концу IV тысячелетия до н. э. в своеобразный культ коня у различных племен. Одомашнивание лошадей позволило человеку использовать их в различных целях в зависимости от социальных и природных условий, а также от направления хозяйства. Очень хорошо было развито коневодство у кочевых народов, для которых с древнейших времен на протяжении тысячелетий оно являлось основой существования... Первыми очагами образования древних специализированных пород верховых лошадей считают Мидию и Персию [19,20-21] Исследование погребений поселения Узунбойлар, подтверждает развитие коневодства. "Следует отметить глиняную фигурку оседланной лошади, найденную на Моллаисаклы. В Албании лошадь широко использовалась и в военном деле. Так, по сообщениям Страбона, Плутарха и других авторов, в отражении римской экспансии в I в. до н.э. в Закавказье непосредственное участие принимала многотысячная албанская конница"[8,128-129].В отечественной и зарубежной литературе, живописи, скульптуре, музыке, поэзии лошадь не раз становилась героем наряду с человеком. В средневековых походах боевой конь был другом и опорой богатыря, от него зачастую зависел успех боя, вот почему в героических произведениях с такой безграничной любовью воспевается конь-герой. [7,.15]. Легендарный конь Гырат (в переводе означает "гыр"(qır)-«караковый», ат(at)-"лошадь"[14,445] в фольклорно-эпическом памятнике огузских народов эпосе "Кероглу" также являет образ соратника и друга :Душа-Гырат, глаза мои – Гырат! Заботы и даров достоин ты. С тобой не пропадешь – больших дорог, скажу без лишних слов, – достоин ты![7,114]**.** В дастане "Лятиф шах" конь символизирует любовь: Lətifəm, minmişəm <u>eşqin atını;</u>Almışam əlimə çəng alatını... [15,110]

Образ легендарных коней помнит и история: Гарагаш - конь легендарного, предводителя восстания хуррамитов Бабека.

Образ жизни, традиции народа, климатические и природные условия, материальные возможности, социальные и духовные интересы людей, в

различных странах накладывали свой отпечаток на характер использования конских ресурсов. [9,3] Разведением известной карабахской породы занималась и известная азербайджанская поэтесса Хуршуд Бану Натаван: Хуршид Бану Бегум-ханум Уцмиева активно занималась развитием коневодства в Карабахе. Ее табун ханских коней был известен во всем Азербайджане как лучший. Карабахские кони Хуршид Бану Натеван участвовали на Парижской всемирной выставке 1867 года, на сельскохозяйственных выставках в Москве в 1869 году, в Тифлисе в 1882 году и всякий раз занимали первое место, награждались золотыми медалями и почетными грамотами. [11,37]. Побывавший в Шуше в 1865 году выдающийся русский художник В. Верещагин, писал, что Хуршуд бану "принадлежали самые богатые и самые величественно убранные лошади, придававшие особенную пышность и торжественность праздничной процессии. На конюшне ее находятся превосходные лошади, известные под именем лошадей хана» [5,267]. Надо заметить, что карабахская лошадь, будучи горной верховой лошадью очень древнего происхождения,оказала влияние на верховое коневодство Юга России, Франции и и Польши. Начиная с XV века на территории Азербайджана получили распространение намогильные камни в форме лошади: "Лошадей всегда высекали в оседланном виде и в полном снаряжении. Кроме надписей, на таких памятниках изображали доспехи покойника — лук, стрелы, меч, щит, колчан и другие"[21, 104-106].

Наблюдая за животными, люди сравнивали их как внешний облик, так и внутренние качества и действия с человеком, отсюда и появление известных нам фразеологизмов: *at oynatmaq; at başı salmaq; at ölüb, itlərin bayramıdır; atdan salmaq; atı atın yanına bağlamaq; atı daşlığa sürmək.* Однако фразеологические обороты известны только со словом "*at": at kimi üzə durmaq, atdan düşüb eşşəyə minmək; atı eşşəyə dəyişmək; atı baş aparmaq; atını daşa bağlamaq; atını(sağa-sola) çapmaq; o,atlı oldu(olub), mən piyada или его вариант: o, oldu(olub), mən atlı olmuşama, o, piyada ; at ilxısı, köpək sürüsü; at izini it izinə qarışdırmaq; at min, çap; atın qabağına ət, itin qabağına ot qoymaq; atla gediş etmək; arabanı atdan qabağa keçirmək; başına at təpmək; cin atına minmək; çayın keçələtində at dəyişmək; hərə öz atını çapır; at döşü eləmək; kor atı minib köndələn çapmaq; meydana at salmaq.* Известно и шутливое выражение о мужчине: *ağ at arpa yeməz?или его другой вариант qoca at arpa yemir?* Встречаются и проклятия*: atın tərs yəhərli gəlsin!*

Таким образом, выражение лица, движение, поза, типичные для каких-либо впечатлений или внутренних состояний закрепляются как языковые выражения в самых различных языках и в разное время, став итогом многовековых наблюдений человеком за окружающим миром [2,161]. В ходе исследования были выявлены фразеологизмы, как характерные для многих языков, так и те, что обладают национальным своеобразием и не имеют аналогов в других языках

Список использованной литературы

на азербайджанском языке:
1.C. Rüstəmov. Qobustan dünyası.Bakı, 1994
на польском языке:
2. H.Kurkowska i S.Skorupka.Stylistyka polska(Zarys),PWN,Warszawa,1959
на русском языке:
3.Абдулгалимова Эльнара. Культурно-национальные особенности фразеологических единиц с зоонимами в азербайджанском и польском языках. //BSU, Azərbaycanşünaslığın aktual problemləri Ümummilli Lider Heydər Əliyevin anadan olmasınının 94-cü ildönümünə həsr olunmuş VIII beynəlxalq elmi konfransın materialları Bakı, 2017
4.Ашурбейли С.А. А 98 История города Баку. — Б.: Азернешр, 1992
5.В. Верещагин. Путешествие по Закавказью, 1864—1865 гг.
6.Гузикова М. О., Фофанова П. Ю. Основы теории межкультурной коммуникации. Екатеринбург, 2015
7.Кероглу. Эпос. Баку, 2010
8.Османов Ф. История и культура Кавказской Албании IV в. до н.э. - III в. н.э. (на основании археологических материалов) Баку ,2006
9. Свечин К.Б., И.Ф.Бобылев, Б.М.Гопка. Коневодство. Москва, 1992
10.Трубачев О.Н.. Происхождение названий домашних животных в славянских языках.Москва, 1960
11. Шушинский Фирудин. Шуша .Баку, 1968

Словари

12.Əhmədov Bəşir.Etimologiya lüğəti (Araşdırmalar, mülahizələr).Bakı, 2017
13. Brükner A.. Słownik etymologiczny.Warszawa, 1957
14.Древнетюркский словарь. — М., 1969
15. Məhərəmli Q,İsmayılov R. Azərbaycan dilinin frazeologiya lüğəti.Bakı,2015
16.Skorupka St. Słownik frazeologizny języka polskiego, t. 1, Warszawa, 1985

17.https://pl.wikisource.org/wiki/Siemaszko_na_bia%C5%82ym_bachmatku)
18.Zygmunt Gloger.Encyklopedia staropolska ilustrowana(1900-1903), 1985 ttps://pl.wikisource.org/wiki/Encyklopedia_staropolska/Świerzopa)
19.http://www.agrowebcee.net/fileadmin/content/aw-uzbekistan/files/library/Konevodstvo..pdf)
20.https://repozytorium.ukw.edu.pl/bitstream/handle/item/4004/Komunikacja%20miedzyludzka%20w%20dobie%20globalizacji%20za%20i%20przeciw.pdf?sequence=5&isAllowed=y
21.http://thehorses.ru/text2/loshad-v-zhizni-cheloveka.htm#ixzz4mJaEFMdb

ELNARA ABDULHALİMOVA
Baku Slavic University
elnaraabdul.az@hotmail.com

ANIMALISTIC PHRASEOLOGY IN THE ASPECT OF INTERCULTURAL COMMUNICATION (with the zoonym component "horse" in Polish and Azerbaijani languages)

SUMMARY

Intercultural communication appeared simultaneously with the formation of different cultures as a result of a person's observations of the world around him.The specificity of intercultural communication is most clearly manifested in the study of phraseology, in particular zoonyms.
This article deals with the study of the features of phraseological units with zoonyms "horse" in Polish and Azerbaijani languages. The article provides the etymology of these words, the origin of all known names of this animal in the Polish and Azerbaijani languages.
Horse in Polish is associated with power and health: *wielki jak koń* (big, huge as a horse), *zdrowy jak koń* (healthy as a horse); *końskie zdrowie* (horse health), *koński organizm* (horse (strong) organism).The expression "*jak koń*" is used in the meaning of "very":*harować(orać,pracować) jak koń* (work like a draft horse) work very hard, *je jak koń* (eat like a horse) - eat a lot.
In Azerbaijani culture, a horse (horse) is one of the most revered animals, as evidenced by rock paintings in Gobustan. In literature, painting, sculpture, music and poetry, the horse more than once became a hero along with a man. In medieval campaigns, the warhorse was a friend and support of the hero, the success of the battle often depended on it. In the Azerbaijani language, "*horse*" is stubborn, hence the idiom *at kimi üzə durmaq*.
In addition to phraseology, the study contains interesting illustrative material that gives a detailed idea of the peculiarities of the culture of both peoples. The article provides examples from literature: the epic "Koroglu" and the work "Figliki" ("Jokes") by the Polish poet Mikołaj Rey.

ELNARƏ ABDULHƏLİMOVA
Bakı Slavyan Universiteti
elnaraabdul.az@hotmail.com

MƏDƏNİYYƏTLƏRARASI ÜNSİYYƏT ASPEKTİNDƏ ANIMALİSTİK FRASEOLOGİYA
(polyak və Azərbaycan dillərində "at" zoonimik komponentli frazeoloji vahidləri əsasında)

XÜLASƏ

Mədəniyyətlərarası ünsiyyət insanın ətraf aləmi müşahidə etməsi nəticəsində müxtəlif mədəniyyətlərin formalaşması ilə eyni vaxtda yaranmışdır. Mədəniyyətlərarası ünsiyyətin spesifikası frazeologiyanın, xüsusən də zoonimlərin öyrənilməsində ən aydın şəkildə özünü göstərir.Məqalə polyak və Azərbaycan dillərində "at" zoonimləri olan frazeoloji vahidlərin xüsusiyyətlərinin öyrənilməsinə həsr edilmişdir.Məqalədə bu sözlərin etimologiyası, bu heyvanın polyak və Azərbaycan dillərində məlum olan bütün adlarının mənşəyi verilmişdir.

Polyak dilində "at" güc və sağlamlıqla əlaqələndirilir: wielki jak koń (at kimi böyük, nəhəng), zdrowy jak koń (at kimi sağlam); końskie zdrowie (at sağlamlığı), koński orqanizm (at (güclü) orqanizmi)."Jak koń" ifadəsi "çox" mənasında işlənir: harować(orać,pracować) jak koń (qaralı at kimi işləmək) çox ağır işləmək, je jak koń (at kimi yemək) - çox yemək

Azərbaycan mədəniyyətində *at* ən çox hörmət edilən heyvanlardan biridir, bunu Qobustandakı qayaüstü rəsmlər sübut edir.Ədəbiyyatda, rəssamlıqda, heykəltəraşlıqda, musiqidə və poeziyada "at" insanla birlikdə dəfələrlə qəhrəman olurdu. Orta əsr yürüşlərində döyüş atı qəhrəmanın dostu və dəstəyi idi, döyüşün uğuru çox vaxt ondan asılı idi.Azərbaycan dilində "at" inadkardır, buna görə də *at kimi üzə durmaq* frazeoloji birləşməsi yaranıb.Tədqiqatda frazeologiya ilə yanaşı, hər iki xalqın mədəniyyətinin xüsusiyyətləri haqqında ətraflı təsəvvür yaradan maraqlı illüstrativ material da var.Məqalədə ədəbi abidələrdən nümunələr verilmişdir: "Koroğlu" dastanı və polyak şairi Mikołaj Reyin "Fiqliki" ("Zarafatlar") əsərləri.

Redaksiyaya daxil olma tarixi: 07.12.2022
Çapa qəbul olunma tarixi: 28.12.2022
Rəyçi: Filologiya elmləri doktoru, professor Abdullabəyova Gülər tərəfindən çapa tövsiyə olunmuşdur

NİGAR NATİQ QIZI ƏMİRASLANOVA
Azərbaycan Dövlət Pedoqoji Universiteti
Bakı şəhəri, Xətayi rayonu, Rəşid Bağırov küçəsi, 65
nigaramiraslan99@gmail.com

ELMİ-METODİKİ ƏDƏBİYYATDA ÜSLUBİYYAT MƏSƏLƏLƏRİNİN QOYULUŞU

Xülasə:

Müasir Azərbaycan ədəbi dilinin xarakterik cəhətlərindən biri də onun müxtəlif üslublara malik olmasıdır. Həmin üslubları öyrənən, spesifik xüsusiyyətlərini fərqləndirən bölmə isə üslubiyyat adlanır. Məqalədə elmi-metodiki ədəbiyyatda üslubiyyat məsələlərinin qoyuluşu araşdırılmışdır. Azərbaycan dilçilik elmində üslubiyyatla əlaqədar ilk fundamental əsərlər nəzərdən keçirilmiş, orta məktəb proqramı ilə müqayisə olunmuşdur. Orta məktəbdə üslubi məsələlərin qoyuluşu, bütün üslubların xüsusiyyətləri qısa şərh edilmişdir. Həmçinin, məqalədə dilçi alimlərin fərqli bölgüləri və təsnifatları nəzərdən keçirilmişdir. Nitqin üslubi baxımdan düzgün formalaşması Ana dili dərsləri zamanı üslubların tədrisində aparılan əlaqələndirmə və ümumiləşdirmə məsələləri izah edilmişdir.

Açar sözlər: Üslubiyyat, bədii üslub, elmi üslub, rəsmi-işgüzar üslub, məişət üslubu, metodika, dilçilik

Dilçilikdə “stlistika” termini ilə paralel işlənən üslubiyyat üslubları öyrənən və dil vasitələrindən məqsədyönlü istifadə üsulu kimi işlənən dilçilik terminidir. Metodik ədəbiyyatdan da məlumdur ki, üslub anlayışı incəsənət termini, üslubiyyat isə dilçilik terminidir. Üslubiyyat özünü 2 formada göstərir: fərdi üslub və funksional üslub.

Bir görkəmli şəxsiyyətə aid olub xüsusi səciyyə daşıyan üsluba fərdi üslub deyilir. Fərdi üslub həm dövrün ümumi fikrindən, həm də şəxsiyyətin fərdi baxış tərzindən asılı olaraq formalaşır.

Cəmiyyətin müxtəlif sahələrini əahatə edən, hamının dil vahidlərindən məqsədyönlü istifadəsinə funksional üslub deyilir. Metodik ədəbiyyatda funksional üslublara ədəbi dilin bədii üslubu, ədəbi üslubu, publisistik üslubu, məişət üslubu, rəsmi-işgüzar üslubu daxildir. Lakin görkəmli alim Həsrət Həsənov ədəbi dilin funksional üslublarının 7 növdə təsnif etmişdir. Bunlara ədəbi danışıq üslubu, elmi üslub, bədii üslub, elmi - bədii üslub, rəsmi-işgüzar üslub, epistolyar üslub və ictimai- publisist üslubu aid etmişdir. Təbii ki, orta məktəb proqramı üzrə aparılan bölgü şərti xarakter daşıyır və dövrün inkişafı ilə əlaqədar olaraq dəyişə bilər. Dilin inkişafı özünü üslubiyyatda da göstərir və ən çox dəyişən üslub isə bədii üslubdur. Bədii üslub dil normalarına riayət etməsi, obrazlı-emosional olması, bədii-ekspresssiv xüsusiyyətə malik olması ilə xarakterizə edilir. Bədii-estetik fikri daha qüvvətli ifadə etmək üçün sözlərin yerli yerində seçilib işlədilməsi də bədii üslubun

xüsusiyyətlərinə daxildir. "Bədii üslub ekspressivliyin, emosionallığın, bədii təsvir və ifadə vasitələrinin məqsədəuyğun şəkildə, əsərin ideya və məzmununa görə seçilmiş sistemidir." (7.s.370)

Orta məktəb proqramına daxil edilən və tədris olunan digər üslub isə elmi üslubdur. Elmi üslubu da digər üslublardan fərqləndirən özünəməxsusluğu onun elmi dildə olması və terminlərlə zənginliyidir. Əsasən elmi əsərlər, mülahizələr, tədqiqat əsərləri bu üslubda yazılır. Orta məktəb dərsliyində elmi üslub konkretlik, ardıcıllıq və dəqiqlik kimi xüsusiyyətlərlə xarakterizə edilir. Onu da qeyd edək ki, elmi üslubun tədrisi inteqrativ xüsusiyyətə malikdir.

Tədrisdə yer alan digər üslub isə rəsmi-işgüzar üslubdur. Adından da göründüyü kimi, bu üsluba rəsmi - işgüzar sənədlərin dili aiddir. Dövlətçilik ənənələri ilə bağlı olan bu üslub tarixən formalaşmış və arxaik leksikaya, köhnə qəlib ifadələrə malikdir. Sabit leksika, fikrin lakonik ifadəsi və dəqiqlik, eyni zamanda təkmənalılıq bu üslubun ana xəttidir. Digər üslublardan fərqli cəhəti isə yalnız yazılı nitqə aid olmasıdır. Bu üslubu tədris edərkən şagirdləri əməli yazı nümunəsi ilə tanış etmək və bacarıqları aşılamaq lazımdır.

Kütləvilik, cəlbedicilik, səfərbəredicilik kimi səciyyələndirilən publisistik üslubdan kütləvi informasiya vasitələrində və sosial təbliğatlarda daha çox istifadə olunur. "Elmi-publisistik dil dedikdə müxtəlif elm sahələrinə, siyasətə, dinə və s. məxsus publisistik məqalələrin, kitabların dili nəzərdə tutulur. Bu üslubda yazılmış əsərlərdə yalnız müəyyən bir siyasi məsələni izah etməklə kifayətlənmir, həm də geniş xalq kütlələrini ələ ala bilmək məqsədi ilə publisistikanın ən bariz cəhətlərindən istifadə edilir." (7.s.391) Orta məktəb dərsliyində bu üslub "mətbuat dili", "qəzet dili" və ya "televiziya dili" kimi də qeyd edilir. Publisistik üslub həm şifahi, həm də yazılı formada ifadə oluna bilir. Şifahi publisistikaya televiziya və radio dili, yazılı publisistikaya isə jurnal və qəzet dili aiddir. Yaxşı olardı ki, publisistik üslubun tədrisi zamanı müəllim şagirdləri əyani vasitələrlə tanış etsin və nümunələrlə praktik işə cəlb etsin.

Canlı danışıq üslubu kimi tanınan məişət üslubu sərbəstlik və təbiiliklə xarakterizə edilsə də öz-özlüyündə normalara tabe olan üslubdur.

Nitqin üslubi baxımdan düzgün formalaşması Ana dili dərsləri zamanı üslubların tədrisində aparılan əlaqələndirmə və ümumiləşdirmə işlərindən çox asılıdır.

Fikir, düşüncə və hisslərimizi ifadə etmək üçün dilin imkanlarına daxil olan vasitələri öyrənən bölməsi üslubiyyat adlanır. Həm yazılı, həm şifahi nitqimiz müəyyən şərtləri təmin etməlidir. Bunlardan üçü - düzgünlük, dəqiqlik və aydınlıq əsas şərtlərə aiddir. Üslubiyyat nitqdə sözləri və cümlələri dəqiq və aydın şəkildə işlətmək üçün böyük əhəmiyyyətə malikdir. Yazıda və danışıqda qrammatik qaydaların gözlənilməsi - düzgünlük, ifadə olunan fikrin oxucu və ya dinləyici tərəfindən aydın anlaşılması - aydınlıq, danışanın fikrini ifadə etmək üçün uyğun sözlər seçib işlətməsi isə dəqiqlik adlanır. Hiss və düşüncələrimizi rəngarəng şəkildə ifadə etmək üçün dilin imkanında olan vasitələri öyrənməklə nitqin

düzgünlük və dəqiqliyini mənimsətmək üslubiyyat üzrə təşkil olunan məşğələlərin əsas məqsədidir. Məlumdur ki, gözəl nitqə sahib olmaq üçün qrammatik biliklər yetərli deyil, bunun üçün üslubi cəhətdən də düzgün istifadə etmək və nitqin əsas şərtlərini gözləmək lazımdır. Azərbaycan dili fənnini tədris edən müəllim şagirdlərin söz ehtiyatını zənginləşdirməklə onların fikirlərinin ifadəsinin səlis və aydın olmasına nail ola bilər. Müəllim şagirdlərə aşılamalıdır ki, danışarkən istifadə olunacaq sözlər, onların ifadə etdiyi məna əvvəlcədən müəyyənləşdirilməlidir. Əgər işin birinci tərəfi söz seçməkdirsə, digər tərəfi də cümlə qurmaq bacarığıdır. Bunun üçün müəllim cümlə qurmağı da öyrətməli, eyni zamanda cümlə qurarkən sadə və dəqiq olmasının daha aydın olduğunu da izah etməlidir. Şagirdin bu cümlələrdən yerli-yerində istifadə edə bilməsi də üslubi bacarıqlara daxildir. Buradan belə nəticəyə gəlirik ki, yalnız zəngin söz ehtiyatına malik olmaq kifayət deyil, həm də bundan düzgün və yerində istifadə etmək də önəmlidir. Bu bacarıqlara yiyələnmiş şagirdlər nitqində lüzumsuz sözlərə və təkrarlar yol vermir. "Üslub qaydalarından, normalarından kənarda qalan söz və ifadələr mədəni nitq yarada bilməz. Deməli, nitq mədəniyyəti ilə üslubiyyat bir-biri ilə sıx bağlıdır, üslubiyyat olmadan düzgün, dəqiq və ifadəli nitq də mövcud olmaz. Sözlər və cümlələr yalnız məqama müvafiq seçildikdə üslubca düzgün sayılır." (2.s.1)

"Üslubiyyat bütün ifadəlilik vasitələrinin məqsədəuyğun surətdə əlamətlərindən, ifadə vasitələrinin istifadə edilmə qayda və qanunlarından, xüsusiyyət və əlamətlərindən, ifadə vasitələrinin sistem təşkil etməsi xüsusiyyətlərinə görə formalaşan müxtəlif üslubların əlamətdar cəhətlərindən bəhs edən bir elmdir." (7.s. 33)

Azərbaycan dilçilik elmində üslubiyyata dair ilk fundamental və sistemli əsər görkəmli dilçi alim Əbdüləzəl Dəmirçizadə tərəfindən yazılmış "Azərbaycan dilinin üslubiyyatı" adlı kitabdır. Lakin bu kitabdan sonra üslubiyyata aid onlarla kitab və elmi əsərlər yazılmağa başlandı. Olduqca mübahisəli və mürəkkəb olan bu mövzuda ayrı-ayrı fikirlər söylənilmiş və müxtəlif təsnifatlar aparılmışdır. Ə. Dəmirçizadə dil və təfəkkürün qarşılıqlı münasibətinə əsaslanaraq üslubları 3 növdə təsnif etmişdir: Bədii üslub, elmi üslub, ictimai-siyasi üslub. H.Həsənov isə yuxarıda qeyd etdik ki, üslubları 7 növdə təsnif etmişdir. "Üslub deyəndə dil vahidlərinin məqsədə uyğun işlədilməsi, priyomları, dilin funksionallaşmasın qanunauyğunluğu başa düşülür. (7.s.347)."Hər bir üslub dilin milli xüsusiyyətləri əsasında qurulur. Bunların yaranmasında həm yazıçıların, həm də alim, müəllim və digər qrup ziyalıların böyük xidməti olur. "Dil üslub qatlarından ibarətdir, bu qatlar isə təfəkkür tərzinə görə fərqlənən, yaranan qatlardır." (5.s.31)

Mövcud dilçilik ədəbiyyatında üslubiyyata aid yazılmış əsərlərdə funksional üslubların növləri haqqında fikir müxtəlifliyi mövcuddur. Buna görə də hələ indəyə qədər Azərbaycan dilçiliyində üslubların sabit təsnifi yoxdur. A.Qurbanov belə bir vacib, zəruri və aktual məsələnin həllinə girişmiş, üslubların ağlabatan, məqbul (ümumqəbul) sayıla, hesab edilə bilən, elmi cəhətdən əsaslandırılmış dəqiq, vahid və

sabit bir bölgüsünü müəyyənləşdirməyə səy göstərmişdir. O, əsərində müasir dövrdə funksional üslublardan bəhs etmiş və müasir Azərbaycan ədəbi dilinin materialları əsasında XX əsrin II yarısında funksional üslubların (üslub(i) meyar və sərhədlərinə əsaslandığına görə) haqlı olaraq aşağıdakı növlərinin olduğunu göstərmişdir: ədəbi danışıq üslubu, bədii üslub, elmi üslub, rəsmi üslub, publisistik üslub və epistolyar üslub. (8)

Üslublar da ədəbi dil kimi normalara əsaslanır. Dialektlərə nisbətdə kütləvi olan ədəbi dilin şəkillənməsində üslublar xüsusi əhəmiyyət kəsb edir. Üslubi imkanları özündə ehtiva edən ədəbi dil haqqında Dəmirçizadə qeyd edir ki, "ədəbi dil bir spesifik xüsusiyyətləri ilə fərqlənən və belə xüsusiyyətlər, əlamətlər sistemi ilə də qollara ayrılan vahid ümumxalq dilinin adi forması kimi anlaşılmalıdır. Bu isə o deməkdir ki, ədəbi dilin əsasını ümumxalq dili vahidləri hamı üçün ümumi cəhətlər təşkil edir. Lakin bununla yanaşı olaraq bir sıra məhdud sahələrlə əlaqədar spesifik cəhətlərə malik olduğundan ədəbi dil ifadəlilik vasitələri sisteminə görə müxtəlif qollara ayrılır ki, buna da ümumiləşdirilmiş halda ədəbi dilin üslubları deyilir." (5)

Rəngarəng dil abidələrinə və zəngin dil tarixinə malik ədəbi dilimiz bütün tarixi dövrlərdə üslub çalarlarına malik olmuşdur. Ədəbi dilin üslubları cəmiyyətin inkişafı ilə əlaqədar olaraq daima dəyişir və inkişaf edir.

ƏDƏBİYYAT

1. Abbasov Ə. Orta ümumtəhsil məktəblərinin V-VIII siniflərində Azərbaycan dilindən proqram materiallarının planlaşdırılması, Azərbaycan dili və ədəbiyyatı tədrisi. Bakı: №1, 1998, s54-63.
2. Ağakişiyeva Ş. Üslubiyyatın tədrisi məsələsi, Bakı: 2018, №4.
3. Balıyev H. Orta məktəbdə Azərbaycan dilinin tədrisi metodikası. Bakı: Maarif, 2014.
4. Cahangirov M. Milli təşəkkül mərhələsində Azərbaycan ədəbi dilinin aparıcı üslubları. II hissə Bakı: Elm, 1989, 277s.
5. Dəmirçizadə Ə. Azərbaycan ədəbi dilinin üslubiyyatı. Bakı: Azərtədrisnəşr, 1962, 272s.
6. Əliyev K. Nitq mədəniyyəti və üslubiyyatın əsasları. Bakı: Bakı Dövlət Universiteti, 2001,239 s.
7. Həsənov H.N. Nitq mədəniyyəti və üslubiyyatının əsasları. Bakı: Bakı Dövlət Universiteti Nəşriyyatı, 2003, 397s.
8. http://afadqurbanov.az/az/page/72

Amiraslanova Nigar Natig

STATEMENT OF METHODOLOGICAL ISSUES IN SCIENTIFIC-METHODICAL LITERATURE

Summary:

One of the characteristic features of modern Azerbaijani literary language is that it has different styles. The section that studies those styles and distinguishes their specific features is called stylistics. The article examines the issue of stylistics in the scientific-methodical literature.

The first fundamental works related to stylistics in Azerbaijani linguistics were reviewed and compared with the high school curriculum. The setting of stylistic issues in high school, the characteristics of all styles are briefly explained. Also, the article reviewed different divisions and classifications of linguists. Correct formation of speech from a stylistic point of view. The issues of coordination and generalization in the teaching of styles during the mother tongue lessons were explained.

Keywords: Style, artistic style, scientific style, official-business style, household style, methodology, linguistics

Амирасланова Нигяр Натиг

ПОСТАНОВКА МЕТОДОЛОГИЧЕСКИХ ПРОБЛЕМ В НАУЧНО-МЕТОДИЧЕСКОЙ ЛИТЕРАТУРЕ

Резюме:

Одной из характерных особенностей современного азербайджанского литературного языка является то, что он имеет разные стили. Раздел, изучающий эти стили и выделяющий их особенности, называется стилистикой. В статье рассматривается проблема стилистики в научно-методической литературе. Были рассмотрены и сопоставлены с программой средней школы первые фундаментальные работы по стилистике в азербайджанском языкознании.

Кратко разъясняется постановка стилистических вопросов в средней школе, особенности всех стилей. Также в статье были рассмотрены различные подразделения и классификации лингвистов. Правильное формирование речи со стилистической точки зрения Разъяснены вопросы согласования и обобщения при обучении стилям на уроках родного языка.

Ключевые слова: Стиль, художественный стиль, научный стиль, официально-деловой стиль, бытовой стиль, методология, языкознание.

Redaksiyaya daxil olma tarixi: 07.12.2022
Çapa qəbul olunma tarixi: 28.12.2022
Rəyçi: F.ü.e.d,dos, Kamil Bəşirov
tərəfindən çapa tövsiyə olunmuşdur

İSAYEVA NƏRMİNƏ ŞUA QIZI
Filologiya üzrə fəlsəfə doktoru
Azərbaycan Texniki Universiteti, Azərbaycan
narmina.isayeva@gmail.com

İNFORMASİYA TEXNOLOGİYALARININ DİLÇİLİK ELMİNİN İNKİŞAFINDA ROLU

Xülasə

Məqalədə informasiya texnologiyalarının mahiyyəti və cəmiyyətdə rolu, dilçilik elminə təsirindən bəhs olunmuşdur. Müasir cəmiyyətimiz informasiya texnologiyaları üzərində qurulmuşdur. Hal-hazırda elm sahələrinin hamısına informasiya texnologiyaları tətbiq olunur. Bunlardan biri də dilçilik elmidir ki, onun bir qolu kompüter dilçiliyi adlanır.

Məlumdur ki, dil materiallarının toplanması, sistemləşdirilməsi, təhlili tarixən çox çətin proseslərdən keçirdi. İnformasiya texnologiyalarının dilə tətbiqi sayəsində bu proses asanlaşdı. Xüsusilə dil korpuslarının yaradılması ən vacib məsələyə çevrildi. Belə ki, konkret dillərin lüğət tərkibini, dialektlərini, fonetik, leksik və qrammatik xüsusiyyətlərini təhlil etmək, araşdırmaq və yrənmək dil korpuslarının köməyi ilə asan bir prosesə çevrildi.

Dilin öyrənilməsində təməl addım onun lüğət tərkibini və məna çalarlarını öyrənməkdir. Ona görə də dil korpuslarının ilk növbədə lüğətlər bloku yaradılmalıdır. Lüğətlər bloku elə bir sistemdir ki, eyni zamanda bir neçə lüğətə müraciət etmək və sözün işləndiyi məna çalarlarını aydın şəkildə nümunələrlə görmək mümkündür.

Açar söz: informasiya cəmiyyəti, informasiya texnologiyası, dilçilik elmi, dilçiliyin yeni sahələri, dil korpusları, inkişaf istiqamətləri

THE ROLE OF INFORMATION TECHNOLOGY IN THE DEVELOPMENT OF LINGUISTICS

SUMMARY

The article discusses the importance of information technology and its role in society, its impact on the science of linguistics. Our modern society is built on information technology. Information technology is currently being applied to all fields of science. One of them is linguistics, one of which is called computer linguistics.

It is well known that the collection, systematization and analysis of language materials have historically been difficult. Thanks to the use of information technology, this process has become much easier. The creation of language corporations, in particular, has become the most important issue. Thus, the analysis, study and learning of the vocabulary, dialects, phonetic, lexical and grammatical

features of specific languages has become an easy process with the help of language corpuses.

The main step in learning a language is to learn its vocabulary and meaning. Therefore, the dictionary block of language corpuses must be set up first of all. The dictionary block is a system that can be applied to several dictionaries at the same time and clearly illustrates the meaning of the word.

Keywords: information society, information technology, linguistics, new areas of linguistics, language corpuses, development directions

РОЛЬ ИНФОРМАЦИОННЫХ ТЕХНОЛОГИЙ В РАЗВИТИИ ЛИНГВИСТИКИ

РЕЗЮМЕ

В статье обсуждается важность информационных технологий и их роль в обществе, их влияние на науку о лингвистике. Наше современное общество построено на информационных технологиях. В настоящее время информационные технологии применяются во всех областях науки. Одна из них - лингвистика, одна из которых, называется компьютерной лингвистикой.

Хорошо известно, что сбор, систематизация и анализ языковых материалов исторически были затруднены. Благодаря использованию информационных технологий этот процесс стал намного проще. Создание языковых корпораций, в частности, стало важнейшим вопросом. Таким образом, анализ, изучение и изучение лексики, диалектов, фонетических, лексических и грамматических особенностей конкретных языков стало легким процессом с помощью языковых корпусов.

Основным шагом в изучении языка является изучение его лексики и смысла. Поэтому, прежде всего, необходимо настроить словарный блок языковых корпусов. Словарный блок представляет собой систему, которая может применяться к нескольким словарям одновременно и наглядно иллюстрирует значение слова.

Ключевые слова: информационное общество, информационные технологии, лингвистика, новые направления лингвистики, языковые корпуса, направления развития

Gündən-günə dəyişən cəmiyyətin inkişafı informasiya texnologiyaları vasitəsilə daha da sürətlənir. Bu sürətli inkişaf elmin bütün sahələrində olduğu kimi dilçilik elminin inkişafında da mühüm rola malikdir. Belə ki, dilin elektron mühitdə təmsil olunması, elmi tədqiqatların elektron üsulla daha səmərəli effekt verməsi informasiya texnologiyalarının dilə tətbiqini zəruri edir.

İnformasiya cəmiyyəti ideologiyası artıq 50 ildən çoxdur ki, elmi-nəzəri tədqiqat obyektinə çevrilib. Bu ideologiyanın formalaşmasında müstəsna rolu olan E.Toffler, D.Bell, M.Kastels və digər məşhur alimlər bəşər tarixinin bu yeni keyfiyyət mərhələsinə müxtəlif aspektlərdən yanaşaraq, onun tərifini verməyə

çalışıblar. [1, s.3]. Buna görə də informasiya cəmiyyəti ideologiyası haqqında mütəlif yanaşmalar mövcuddur. İnformasiya cəmiyyətinin əsas məqsədi informasiya bolluğunu yaratmaqla həm bəşəriyyətin qarşısında duran problemləri həll etmək, həm də cəmiyyətin inkişafını təmin etməkdir. Bu məsələlər fonunda dilin vitual sahədəki yeri və rolu məsələlərinin araşdırılması istiqamətində də əsaslı tədqiqatlar aparılır (Habibova K.A., Jafarov Y.M. Language policy in the virtual space //AEBMR-Advances in Economics Business and Management Research: Procedings of materials1st International Scientific Conference "Modern Management Trends and the Digital Economy: from Regional Development to Global Economic Growth" MTDE 2019Volume: 81Pages:789-792)

İnformasiya cəmiyyəti anlayışına texnoloji nöqteyi-nəzərdən yanaşsaq görərik ki, burada kompüter, internet əsas texniki vasitə olaraq informasiyanın toplanması, saxlanması, emalı, ötürülməsi və digər mühüm funksiyaları həyata keçirir. [1, s.5].

Kompüter dilçiliyi XX əsrin 60-cı illərində formalaşma mərhələsinə qədəm qoymuşdur. Kompüter dilçiliyi dil materiallarının kompüterlərdə işlənməsi baxımından tətbiqi dilçiliyin başqa sahələrindən fərqlənir. Müasir dövrümüzdə müstəqil sahə kimi fəaliyyət göstərən elm sahələrindən biri olan kompüter dilçiliyində bir çox yeni anlayış və terminlərdən istifadə olunur. Olduqca geniş anlayış olan kompüter dilçiliyi bir-birindən fərqli elm sahələrini özündə birləşdirir. Bunlara maşın tərcüməsi, kompüter lüğətçiliyi, milli maşın fondlarının və milli korpusların yaradılması və s. aiddir. Bu sahələrin özləri də öz növbəsində geniş anlayışlardır və bir neçə özünəməxsus sahələri özündə birləşdirir.

Kompüter dilçiliyi insanın intellektual fəaliyyətində təbii dillərin riyazi modelini hazırlayan bir elm sahəsi olduğu üçün bu sahənin əsasını kompüter sistemi üçün dilin tətbiqi və işlənməsidir. Bununla əlaqədar kompüter dilçiliyinin öyrəndiyi məsələləri aşağıdakı kimi qruplaşdırmaq olar:

1) Təbii dilin emalı (Burada mətnin sintaktik, morfoloji, semantik təhlili nəzərdə tutulur);
2) Mətnlərin avtomatik tərcüməsi sistemləri;
3) Mətnlərdən faktların, məlumatların, informasiyaların seçilməsi;
4) Biliklər sisteminin – ekspert sistemlərinin yaradılması;
5) Sualcavab (dialoq) sistemlərinin yaradılması;
6) Simvolların optik tanınması (məs.: FineReader proqramı);
7) Nitqin avtomatik tanınması;
8) Nitqin avtomatik sintezi;
9) Məlumat axtarış sistemlərinin hazırlanması;
10) Korpus dilçiliyi (buraya mətnin elektron korpuslarının yaradılması və istifadəsi daxildir);
11) Elektron lüğətlərin hazırlanması [4, 5].

Kompüter dilçiliyinin sahələri hər biri dərin elmi araşdırmalar tələb edən yeni istiqamətlərdir. Kompüter texnologiyalarının getdikcə təkmilləşməsi və inkişafı insan cəmiyyətinin ən mühüm, ayrılmaz hissəsinə çevrilməsi sürətlə inkişaf edən elm sahəsi olan kompüter dilçiliyinin qarşısında yeni istiqamətlər açır.

Kompüter dilçiliyinin dövrümüzün ən aktual və geniş yayılmış sahələrindən biri korpus dilçiliyidir. Dilçilikdə korpusa müxtəlif təriflər verilmişdir.

Rus dilçisi V.P.Zaxarova görə korpus alman mənşəli söz olub (das Korpus) linqvistik təhlil məqsədi ilə istifadə olunan mətnlərin toplusudur. Bu mətnlərin tərkibi minlərlə, milyonlarla sözlərdən ibarət olub kompüterin yaddaşında toplanır. Müasir korpusların əksəriyyəti sistemləşmiş şəkildədir. Bu o deməkdir ki, mətnlər xüsusiyyətlərinə görə, yəni janrlara, dialektlərə görə sistemləşdirilir. Korpus sistemləşmiş, kompüterləşmiş mətnlərin toplusudur. Korpus hər hansı bir dilin öyrənilməsi məqsədi ilə yaradılır. Dilin digər topluları isə başqa məqsədlə istifadə olunur. Korpusun tərkibi dilin öyrənilməsi məqsədini dəstəkləməlidir [5, s.5].

Prof. M.Mahmudov korpus dilçiliyi və onun obyekti olan dil korpuslarını izah edərkən qeyd edir ki, korpus dilçiliyi hər hansı konkret dili təmsil edən mətnlərin qabaqcadan müəyyənləşdirilmiş qaydalar üzrə sistemli şəkildə elektron formatda toplanmasına istiqamətlənmiş məlumat axtarışı sistemlərinin yaradılması və onların tədqiqat prosesində istifadəsi məsələlərini öyrənir. Konkret dilin milli korpusunda müəyyən zaman kəsiyində həmin dil tam şəkildə bütün janrları, üslubları, ədəbi dili, dialektləri, qrammatikası, lüğətləri və s. ilə təmsil olunur. Müəllifə görə, başqa sözlə, korpus elektron daşıyıcıda saxlanan müxtəlif dil hadisələri və faktları ilə bağlı tədqiqatçılara operativ və dəqiq məlumat verən, müəyyən nizamla düzülmüş təbii dil mətnləri çoxluğudur [2, s.44].

Korpus dilçiliyində "milli" sözünün işlənməsi ilk yaranan korpuslardan birində Britaniya ingilis dilinin fərqləndirilməsi ilə əlaqədardır. Britaniyada işlənən ingilis dilinin bir çox variantları olduğuna görə məhz Britaniyada işlənən ingilis dilini vurğulamaq məqsədi ilə, onu digər variantlardan ayırmaq məqsədi ilə "milli" sözü əlavə olunmuşdur. Bu ənənə sonralar da saxlanılmış və digər dillərin korpusları yaradıldıqda ilk korpusun adında olan "milli" sözü saxlanılmış, digərlərində də işlədilmişdir.

Müəyyən konkret dildə mətnlərin elektron qaydada toplanmasına əsaslanan informasiya-axtarış sistemi korpus adlanır. Milli korpus dili onun mövcudluğunun müəyyən mərhələsində bütün variantların müxtəlifliyi ilə təmsil edir. Ondan dilin elmi tədqiqi və tədrisi ilə bağlı istifadə olunur. Tədqiqatçılar korpus dilçiliyi sahəsində adətən linqvistik tədqiqatlar üçün işçi vasitələrin yaradılması və bu vasitələrin köməyi ilə linqvistik hadisələrin öyrənilməsi, onların mahiyyətinin aydınlaşdırılması vəzifələrini yerinə yetirməli olur.

Korpus dilçiliyi mətn korpuslarının yaradılması və istifadə olunması ilə məşğul olan dilçilik sahəsidir. Bu termin ilk dəfə 1960-cı ildə korpusların yaradılması ilə bağlı əmələ gəlmişdir. 1980-ci ildən başlayaraq korpus dilçiliyi daha coşqun inkişaf

mərhələsinə qədəm qoymuş və bu da öz növbəsində hesablama texnikasının inkişafına da təkan vermişdir. Həmin illərdə dil korpusu müəyyən prinsiplərə müvafiq olaraq toplanmış, müəyyən standartlarla işarələnmiş və xüsusi axtarış sistemi ilə təchiz olunmuş mətnlər toplusu kimi səciyyələndirilirdi.

Kompüter lüğətçiliyi kompüter dilçiliyinin bir sahəsi kimi həmin kontekstdə öyrənilməlidir. Bu termin vaxtı ilə dəbdə olan və çox işlənən statistik leksikoqrafiya terminini də ehtiva edir.

Kompüter lüğətçiliyi adi lüğətlərdən aşağıdakı səciyyələrinə görə fərqlənir:

1) Lüğətə müraciət və ondan müəyyən sorğular əsasında məlumatların alınması proseduru daha sadə və sürətlidir.
2) Eyni zamanda bir neçə lüğətə müraiət edib, sözün mənasının qısa zamanda dəqiqləşdirilməsi və ümumi nəticənin çıxarılması mümkündür.
3) Bu lüğətlərin hər birində hər hansı bir dili ön plana çəkmək və başqa lüğətlərlə müqayisə aparmaq imkanı var.
4) Adi lüğətlər çap olunduqdan sonra təkrar nəşrə qədər dəyişməz qalır, sözlərin sayı və izahı dəyişdirilə bilməz. Kompüter lüğətləri açıq, dinamik sistemlərdir. Belə lüğətlərə yeni sözləri əlavə etmək və köhnəlmiş sözləri çıxarmaq mümkündür [3, s.].

Məlum olduğu kimi, kompüter leksikoqrafiyası kompüter lüğətlərinin, leksikoqrafik işlərin linqvistik bazasının yaradılması və proqram təminatına istiqamətlənmiş tətbiqi dilçiliyin bir sahəsidir. Ənənəvi və kompüter leksikoqrafiyasının əsas vəzifələri lüğətlərin, lüğət məqalələrinin quruluşunu müəyyən etmək, eləcə də müxtəlif növlü lüğətlərin tərtibi prinsiplərini işləyib hazırlamaqdır. Ənənəvi olaraq lüğət toplanmış sözlər və onların izahından ibarətdir. Elektron (avtomatik, kompüter) lüğətlər kompüter formatında yığılmış sözlər toplusudur. Həmin sözlər insan tərəfindən istifadə olunur və daha mürəkkəb kompüter proqramlarının əsas hissəsi hesab olunur (məsələn, maşın tərcüməsi).

İnsan istifadəsi üçün nəzərdə tutulmuş avtomatik lüğətlər çox məşhur ənənəvi lüğətlərin kompüter versiyası olur. Məsələn, Azərbaycan dilinin elektron lüğətlər korpusunda yerləşdirilmiş Azərbaycan dilinin izahlı lüğəti (4 cilddə), Azərbaycan dilinin orfoqrafiya lüğəti, Azərbaycan dilinin şəxs adları lüğəti, Azərbaycan dilinin ixtisarlar lüğəti və s. [7].

Avtomatik lüğətlər kompüterdə istifadə üçün və ya mətnlərin kompüter proqramları üçün nəzərdə tutulmuş xüsusi maşın formatında olan lüğətdir. Başqa sözlə avtomatik lüğətin iki müxtəlif növü vardır:

1) insanın istifadəsi üçün nəzərdə tutulmuş avtomatik lüğətlər;
2) mətnlərin işlənməsi proqramları üçün nəzərdə tutulmuş avtomatik lüğətlər.

İnsanların istifadəsi üçün nəzərdə tutulmuş avtomatik lüğətlərdə olan məqalələr quruluşuna görə digər lüğətlərdə, yəni maşın tərcüməsi sistemində, avtomatik referatlaşdırma sistemində, məlumat axtarışında və s. istifadə olunan lüğətlərdən fərqlənir. Çox vaxt avtomatik lüğət kimi geniş yayılmış adi lüğətlərin kompüter versiyası

istifadə olunur. Belə ki, proqram təminatı bazarında ingilis dilinin izahlı lüğətinin, bundan başqa S.İ.Ojeqov lüğətinin kompüter versiyası mövcuddur.

Rus dilçisi, leksikoloqu, rus ədəbi dili normalarının tədqiqatçısı, filologiya elmləri doktoru Ojeqov Sergey İvanoviç (1900-1964) "Rus dilinin lüğəti"ni 1949-cu ildə hazırlamışdır. 1990-cı ildə artıq bu lüğətin 22-ci nəşri çap olunmuşdur. 1992-ci ildən "Rus dilinin izahlı lüğəti"ni N.Y.Şvedova ilə birlikdə hazırlamış, lakin bu lüğət Ojeqovun adı ilə məşhurdur [8].

S.İ.Ojeqovun rus dilinin izahlı lüğətinin hazırkı onlayn versiyasında üç növ axtarış sistemi reallaşdırılmışdır:

1. Lüğətin kitab versiyasından bizə məlum olan əlifba axtarışı səhifənin sağ tərəfində yerləşdirilmişdir. Bu, S.İ.Ojeqovun kitabından bizim çoxumuza məlum olan axtarış sisteminin tam analoqudur. Birinci hərfi yazırsan və bu hərflə olan sözlərə, hər dəfə 50 söz olmaqla, həmin söz tapılana qədər baxırsan. Sonra tapılmış sözün izahı ilə olan lüğət məqaləsinə baxmaq üçün həmin sözü klikləyirsən;

2. Söz və ya ifadənin dəqiq aid olduğu lüğət məqaləsinin axtarışı. Əgər siz izahını axtardığınız sözün dəqiq yazılışını xatırlayırsınızsa, onu axtarış sisteminə daxil etməklə onlayn lüğətin axtarış sistemi axtardığınız lüğət məqaləsini dərhal izahı ilə sizə verəcək;

3. Onlayn lüğətdə genişləndirilmiş axtarışa keçid. Əgər siz söz və ifadənin dəqiq yazılış formasını xatırlamırsınızsa, lakin bir neçə başlanğıc hərflərini bilirsinizsə, onda sözün hissələrlə axtarışı qaydasından istifadə edin. Bunun üçün menyuda "Sözün genişləndirilmiş axtarışı" səhifəsinə keçmək lazımdır.

"Rus dilinin izahlı lüğəti" başlıq sözlər və düzəltmə sözlər nəzərə alınmaqla 80 min söz və frazeoloji ifadədən ibarətdir. İzahlı lüğətə daxil edilmiş söz və frazeologizmlər rus ümumədəbi dilinə, eləcə də onunla qarşılıqlı əlaqədə olan xüsusi dil sferalarına aiddir. İzahlı lüğətdə ədəbi əsərlərdə və danışıq dilində müşahidə olunan sadə danışıq leksikası da geniş təmsil olunmuşdur. Lüğət məqalələrinə sözün izahı, quruluş səciyyələri, çoxmənalılığı, ədəbi və danışıq dilində işlənməsi nümunələri, sözün birləşmə imkanları və qrammatik xüsusiyyələri barədə məlumatlar daxildir. S.İ.Ojeqovun lüğətində lüğət məqalələri hər hansı sözdən yaranmış, yaxud onunla bu və ya digər dərəcədə bağlı olan frazeoloji birləşmələr barədə məlumatları əks etdirir.

Bu tipli avtomatik lüğətlər adi lüğətlərin lüğət məqalələri strukturunu eynilə təkrar edir. Lakin bunlar kağız lüğətlərə nisbətən bir çox üstünlüklərə malikdirlər. Bir çox lüğət istifadəçiləri adi lüğətlərin avtomatik variantından öz məqsədlərinə uyğun istifadə edirlər. Məsələn, həmin lüğətdən bütün sifətləri və ya feilləri avtomatik seçib siyahı şəklində vermək mümkündür. Bu da həmin lüğətlərin korpus kimi istifadə olunmasına imkan verir.

Aparılan araşdırmalar və təhlillər göstərir ki, informasiya texnologiyalarının dilçilik elminin inkişafına birbaşa təsiri vardır. Bu yeni texnologiyaların hesabına dildə baş verən dəyişiklikləri və ya edilməsi gərəkən dəyişiklikləri qısa zaman kəsiyin-

də izləmək mümkündür. Bütün bunlar onu göstərir ki, kompüter dilçiliyinin bir elm sahəsi kimi inkişafına xüsusi diqqət yetirmək lazımdır. Dilin bütün özəlliklərini özündə cəmləyən milli dil korpuslarının yaradılması dilçilik elminin qarşısında duran ilk vəzifələrdən olmalıdır. Dil korpusları da öz növbəsində fonetik altkorpus, leksikoqrafik altkorpus, dialekt mətnləri altkorpusu və s. bölmələrə bölünür ki, bu da dilçi tədqiqatçıların axtarış prosesini asanlaşdırmış olur. Dil korpusları tədqiqat prosesində, dil öyrənməkdə, səs korpusları vasitəsilə nitqin tanınmasında, tədrisdə tədqiqtçıların köməyinə yetişir. Milli dil korpusunun yaradılması aktual bir məsələdir. Milli dil korpusu daxilində lüğətlər blokunun işlənilməsi məsələsi kompüter lüğətçiliyi istiqamətinin tərkib hissəsi kimi mühüm əhəmiyyətə malikdir. Lüğətlər blokunun formalaşmasında və onun proqram təminatının işlənilməsində müasir informasiya texnologiyalarının və mexanizmlərinin imkanlarından geniş istifadə edilməlidir.

Ədəbiyyat siyahısı

1. Əliquluyev, R.M., Valehov C.F., Mahmudov R.Ş. İnternet-jurnalistikanın formalaşmasının bəzi aspektləri. Ekspress-informasiya. İnformasiya cəmiyyəti seriyası. Bakı: İnformasiya cəmiyyəti, 2008, 32 s.
2. Mahmudov, M.Ə. Kompüter dilçiliyi / M.Ə.Mahmudov. - Bakı: Elm və təhsil, - 2013, - 356 s.
3. Mammadova, R.H., Guluzade, S.F., Aliyeva, N.A. Серия книг: AEBMR-Advances in Economics Business and Management Research. Том: 81, ATLANTIS PRESS, PARIS, Опубликовано: 2019 (Web of science), (“1st International Scientific Conference “Modern Management Trends and the Digital Economy: from Regional Development to Global Economic Growth” MTDE 2019”, Yekaterinburg, Russia, 14-15 April, 2019) стр.: 802-805.
4. Mirzəyeva, M., Vəliyeva, K. Maşın tərcüməsinin nəzəri problemləri. Bakı, “Elm və təhsil”, 2016, 120 s.
5. Захаров, В.П. Корпусная лингвистика. Учебно-методическое пособие. Санкт-Петербург, Санкт-Петербургский государственный университет, 2005, 48 с.
6. Кастельс, М. Информационная эпоха: экономика, общество и культура / Пер. с англ. под науч. ред. О. И. Шкаратана. — М.: ГУ ВШЭ, 2000. — 608 с.
7. http://korpus.azerbaycandili.az/
8. http://www.ozhegov.org/

Redaksiyaya daxil olma tarixi: 07.12.2022
Çapa qəbul olunma tarixi: 28.12.2022
Rəyçi: f.ü.f.d. Ş.M.Məhərrəmova
tərəfindən çapa tövsiyə olunmuşdur

MƏHƏRRƏMOVA ÜLKƏR AKIF
Azərbaycan Dövlət Bədən Tərbiyəsi və İdman Akademiyası
aliyevau@rambler.ru

QRAMMATİK METAFORA VƏ FUNKSİONAL İDİOMATİKLİK

Xülasə

Frazeologiya dilçiliyin nisbətən yeni sahəsidir və getdikcə daha çox alimlərin diqqətini cəlb edir. İstənilən inkişaf etmiş dilin lüğət tərkibi təkcə sözlərlə deyil, həm də danışan tərəfindən nitq prosesində yaradılmayan, hazır vahid kimi istifadə olunan frazeoloji vahidlərlə zənginləşir. Dilçilərin dildə sözdən böyük olan xüsusi vahidlərin: birləşməsi bütövlükdə xüsusi məna daşıyan vahid kimi inteqrasiya olunmuş iki və ya daha çox sözdən ibarət söz qruplarının mövcudluğundan çoxdan xəbərdar olmuşlar. Frazeologiya termini ilk dəfə isveçrəli dilçi Çarlz Balli tərəfindən sərbəst söz qruplarından frazeoloji birliklərə qədər sabitlik dərəcəsinə görə fərqlənən müxtəlif növ söz qrupları haqqında yazarkən istifadə edilmişdir. O, sonuncunu onları təşkil edən elementlərin xassələrindən fərqli xüsusiyyətlər toplusuna malik olan kimyəvi maddələrlə müqayisə etmişdi.

Frazeologiya sahəsində tədqiqat qarşısında duran əsas vəzifələrdən biri frazeoloji birləşmələrin zidd göründüyü qrammatik qaydalara necə inteqrasiya oluna biləcəyini aşkar etməkdir. Araşdırmalar müntəzəm sintaksis və frazeoloji sabitlik arasındakı əlaqəyə bir qədər işıq sala biləcək bəzi nəzəri anlayışları izah edir. Əvvəlcə frazeologiyaya tətbiq edilən qrammatik metafora anlayışının frazemaları sərbəst birləşmələrdən ayırmağa, həmçinin frazemik yarımsinfləri bir-birindən ayırmağa necə imkan verdiyini izah edilir. İkincisi, frazemaların semantik idiomatikliyinə paralel olan daxili və zahiri sintaksisi arasındakı əlaqədən yaranan qrammatik metaforanın nəticəsi kimi funksional idiomatiklik baxımından müxtəlif sabitlik dərəcələrini təhlil edilir. Üçüncüsü, biz bu mexanizmin bəzi xüsusi hallarına, məsələn, fasiləsiz, bir-birinə bağlanan və üst-üstə düşən frazemalara, eləcə də açıq slot deyimlərinə diqqət yetiririk. Belə nəticəyə gəlirik ki, qrammatik metaforanın frazeologiyaya tətbiqi frazemaların mühüm xüsusiyyəti olan idiomatik mənalarla idiomatik strukturlar arasında paralelliyi üzə çıxarılır.

Açar sözlər: frazeologiya, konstruksiya qrammatikası, qrammatik metafora, funksional idiomatiklik, sabitlik

Son onilliklərdə çoxsözdən ibarət vahidlər nə “uzun sözlər”, nə də “istisnalar” kimi qəbul edilmir, daha çox qrammatikanın dinamik alt sahəsi kimi öz məhsuldarlığı ilə sintaktik konstruksiyaların ümumi qaydaları ilə qarşılıqlı əlaqədə olur. Bir tərəfdən, idiomatik ardıcıllıqların tərifləri və taksonomiyaları frazeoloqlar arasında hələ də mübahisəlidir, baxmayaraq ki, linqvistik modulluq prinsipi öz yerini itirdikcə daha dinamik olur. Digər tərəfdən, frazemaların qrammatikaya inteqrasiyası

onların nizamlı olmasına deyil, konstruksiyalar və vahidlər arasında kontinuumda öz məkanına malik olmalarını şərtləndirir. [12, 23].

Frazeologiya "mürəkkəb işarələrin sadə işarələrə çevrilməsini" nəzərdə tutduğundan bu sahədə nəzəri tədqiqatlar vahid yanaşmanın və ya konstruksiya yanaşmasının imtiyazlı olub-olmamasından asılı olaraq əsasən iki ümumi tendensiyaya aiddir və daha sintaqmatikdir. [6,20] Birinci yanaşma nəzəri frazeologiyanın yaranmasından bir neçə əsr əvvəl mürəkkəb ifadələrin toplandığı və ayrı-ayrılıqda təsvir edildiyi atalar sözləri və idiom lüğətlərinin yaradılmasına ilham verdi. Sərbəst sintaksisin kompozisiyasından fərqli olaraq, linqvistik nəzəriyyədə sabitliyin və idiomatikliyin yerini təsvir etməyə çalışan ikinci yanaşma daha sonra yaranır [3,90]. Müvafiq olaraq, frazeologiya sintaqmatik anlayışa çevrilir (yalnız inkar yolu ilə), bu da təsadüfi istisnalar siyahısı əvəzinə məhdud kolokasiya paradiqmalarının mövcudluğunu nəzərdə tutur [5,281-290]

Salah Mecri hətta frazeologiyanı "dilin üçüncü artikulyasiyası", "sintaqmatik mexanizmləri leksikonun xidmətinə verən" prosedur kimi təsəvvür edir. Çox leksiklik əks asimmetriyaya (unikal işarə üçün mənaların çoxluğuna) əsaslanan polisemiyaya zidd olaraq, "işarə edənlərin çoxluğunu unikal işarələnənlə əlaqələndirən" məhsuldar proses olardı: "çox leksiklik sabit ardıcıllıqlardır ki, çoxmənalılıq tək sözlərə aiddir". Buna görə də o, təkcə "təkrarlanan nitq" deyil, sistemin xassəsi olardı, minlərlə vahid konstruktiv dinamika təşkil edərdi ki, bu da dildəki frazemaların həqiqi miqdarının sözlərin sayından niyə çox olduğunu izah edir. [13, 141] Koqnitiv dilçilik hesab edir ki, hətta "sərbəst" birləşmələrdə belə qlobal məna hissələrin funksiyası deyil, ona görə də konstruksiya (və ya simvolik vahid) işarə ilə müqayisə edilə bilər. [11, 48; 12, 465]

İdiomlar həmişə monolit olmur və kompozisiya təfsiri həmişə idiomatik şərhlə ləğv edilmir beləliklə, açıq seçim prinsipi ilə idiom prinsipi arasındakı dixotomiyanı diskursda nümayiş etdirmək həmişə asan olmur. [3, 95] Tək seçimləri seqmentlərə görə təhlil edilə bilən kimi necə müəyyən edə bilərik? [15, 109–110] və "hissələri" olmayan ardıcıllığın içərisində açıq seçimlər necə mövcud ola bilər? Frazeologiya nəzəriyyəsi üçün həlledici sual idiomun daxili semantik quruluşunun onun diskursiv davranışına, o cümlədən sintaktik çevrilmələrdə iştirak etmək qabiliyyətinə təsir edib-etməməsidir. [3, 808]

Buna görə də, indiki frazeoloji tədqiqatın əsas problemi frazeoloji birləşmələrin zidd görünən qaydalar sisteminə necə daxil ola biləcəyini aşkar etməkdir. "Sərbəst" birləşmələrə qarşı duran nəzəri həddi aşaraq, burada "leksemin hər biri danışan tərəfindən ayrıca seçilir" və "donmuş" ardıcıllıqlar, burada "natiq tərəfindən leksik frazema qurulmur. hər birini digərlərindən müstəqil olaraq standart qaydalara uyğun seçərək", biz frazeologiya daxilində qeyri-standart qaydaları və leksik məhdudiyyətləri sərbəst sintaksisə daxil etməliyik ki, bu sual "uzaqlara geniş təsir göstərir." [4, 56] Əgər "bir deyim predikatoru idarə etdiyi deyim konteksti ilə onun layihələndirdiyi ifadələrin baş verdiyi qeyri-idiom kontekst arasında körpü

yaradırsa" [9, 3], idiomatiklik geniş mənada metafora və ya obrazlılıqdan o qədər də fərqlənmir.[17, 48] Diskursda bütün frazemalar öz aktual və əsas psixi obrazını birləşdirən semantik yenidən şərh tələb edir [1, 22-26].

Bütün qrammatik metaforalar frazeologizmlər deyil, lakin bütün frazeologizmlər qrammatik metaforanı ehtiva edir və bu xüsusiyyət qrammatik metaforanın yalnız frazeoloji səviyyəyə təsir edən üç xüsusi növündə fərqlənir: psevdosintaqmalar, yarımsintaqlar və psevdodiskurslar. [14, 173]. Bütünün qrammatik funksiyası hissələrin kateqoriyasından çıxarılmadığı üçün bu üç qrammatik metafora bir növ funksional idiomatiklik təşkil edir.

Beləliklə, tərkibindəki qrammatik metafora növündən asılı olaraq bütün frazemalar üç uyğun makrokateqoriyaya bölünə bilər.

Psevdosintaqma leksema kimi fəaliyyət göstərən sintaqmdır, beləliklə, ifadələr (mənbə sahəsi kimi) və sözlər (hədəf domen kimi) arasında metaforadır: bu ardıcıllıqların sintaqmatik strukturu yalnız leksikləşmə prosesindən keçdiyi üçün aydın olur [14,198]. Bu kateqoriya demək olar ki, Martinetin sintezi ilə üst-üstə düşür [7101–119]: natiqin tək seçiminin nəticəsi olan bir neçə monemdə hərfi funksiya məcazi funksiyaya uyğunlaşdırılır. Məsələn, "to give up the ghost" qlobal miqyasda tək bir fel ("to die") kimi fəaliyyət göstərir, buna görə də onun birbaşa obyekti "doğru" deyil. "*his blood has frozen*" ifadəsində də "doğru" olmayan bir predikat da var. Bu tip qrammatik metaforaların ən prototip nümayəndəsi idiomlardır, məsələn, "*lame duck, hear on the grapevine, once in a blue moon;* lakin onun tərkibinə mürəkkəb birləşmələr, "*town hall, brother-in-law, honeymoon, greenhouse, deadline;* frazeoloji terminlər, məsələn, "*value-added tax, hard disk, black hole, mad cow disease, abyssal plain;* ononim söz qrupları, məsələn, "*the White House, Latin America; the Low Countries, the Holy Father, the Desert Fox, Scotland Yard, the Supreme Court;* frazaloji fe'llər, məsələn, "*run into, stand by, give up, look for* də daxildir. [13,59-60]

Yarımsintaqma nə söz kimi, nə də real sintaqm kimi işləməyən sintaqma bənzər ardıcıllıqdır, çünki onun lekselərindən biri özünü digərinin morfemi kimi aparır, yalnız leksik funksiyanı yerinə yetirir (Mel'cukun müəyyən etdiyi kimi). Bura kollokasiyalar, *heavy smoker*, *fatal mistake, blithering idiot, broad daylight, commit suicide;* və həmçinin sadə fel birləşmələr, *pay attention, take a walk, make a decision;* eləcə də stereotipli müqayisələr, *swift as an arrow, light as a feather, poor as a churchmouse, drunk as a fish; sleep like a log*) daxildir. Yarımsintaqmlar sözlərin sadəcə statistik və ya üstünlüklü birləşmələri deyil, çünki onlar həm də leksik funksiyaların markerləridir [13,60]. Biz onları "yarı sintaqm" adlandırırıq, çünki "a heavy smoker" də hərfi sifət real deyil, daha çox intensivləşmə morfemidir.

Psevdodiskursiv ardıcıllıqlar frazeoloji kateqoriyalardır ki, onlar bir neçə leksemdən ibarət ola bilər, lakin qurulma əvəzinə qlobal şəkildə yadda saxlanılır, avtonom nitq aktları kimi davranırlar. Diskurs və sistem arasında (konstruksiyalardan vahidlərə qədər) bu metaforik xəritələşməni praqmatikləşmə halı kimi

qiymətləndirmək olar [7, 7]. Pragmateme kimi də tanınan bu kateqoriya bir neçə alt sinifləri əhatə edir. Birinci yarımsinif düsturlardan ibarətdir, sosial düsturlara (*nice to meet you, it's up to you, how do you do?, Take it easy!, may he rest in peace*) və diskursiv düsturlara(*as a matter of fact, strictly speaking, in other words, by the way, are you following me?*). [13, 91]

Psevdodiskursivlərə paremiya da daxildir hansıki həmçinin öz növbəsində atalar sözünə (*barking dogs seldom bite*) və maksimə (*man is wolf to man* [Hobbes]; *cowards die many times before their death (* Şekspir); və həmçinin qeyri-didaktik sitatlar (*my kingdom for a horse* [Shakespeare]; *as God is my witness, I'll never be hungry again!* [Margaret Mitchell]; *I'm going to make him an offer he can't refuse* [Mario Puzo]]; ona imtina edə bilməyəcəyi bir təklif edəcəm [Şekspir] Mario Puzo]). Psevdodiskursiv ardıcıllıqlara atalar sözündən yalnız açıq-aşkar "dərs" və ya "ümumi həqiqət"in ((*who will bell the cat? The coast is clear! it's better than nothing*) olmaması ilə seçilən atalar sözləri də daxildir. Digər alt siniflər şüar (*in God we trust; honni soit qui mal y pense*) və sloqanlardır (*yes we can; it's the real thing*).

Fillmore, Kay və McConnor görə, hər hansı bir konstruksiya daha geniş kontekstdə onun daxil edilməsini idarə edən daxili və xarici sintaksisə malikdir.[9, 32] Bu, Burgerin interne Valenz və externe Valenz arasında fərq qoyduğu deyimlərə də aiddir. Bu iki səviyyə bir-birini tamamlayır: a) daxili sintaksis b) xarici sintaksis. [3 19-20].

Qrammatik metaforaların nəticəsi olaraq, hər iki səviyyə bir-birinə təsir göstərə bilər, çıxış strukturuna bir arqument əlavə edə və ya sıxışdıra bilər və ya arqumentlər kateqoriyasını başqası ilə əvəz edə bilər [16]. Məsələn, "to see" təsirlidi, lakin to see red təsirsiz olur, to give isə normal olaraq ditransitivdir, lakin onun bütün valentlikləri to give up kimi frazemalarla yekunlaşmır, əksinə, to sleep təsirsizdir, ancaq to sleep it off üçün birbaşa obyekti qəbul edə bilər. Bu valentlik dəyişiklikləri qeyri-idiomatik predikatorlarla ziddiyyət təşkil edir ki, bu da tərifinə görə "valentlik siyahısının bütün üzvlərini tələb edən leksik olaraq müəyyən edilir". Buna görə də funksional idiomatiklik termini hərfi və məcazi sintaktik funksiyalar arasındakı bu zahiri ziddiyyətləri frazemaların semantik davranışı ilə paralellik kimi ifadə edir.[9]

Koqnitiv dilçilik daxili sintaktik variantını idiomun qlobal mənası ilə əlaqələndirmişdir. Bununla belə, Kay və Sag qeyd edir ki, iki idiom eyni qlobal mənaya malik ola bilər. [9]

Hərfi və məcazi iki quruluş bir-birindən sintaktik çevrilmələr deyil çünki onlar tamamilə fərqli mənalara malikdirlər (deməli, eyni dərin strukturla əlaqəli ola bilməzlər). Heç bir birləşmə də yoxdur, çünki polisintetik bir dildə birləşmə olacaq bütövün mənasını dəyişməz və sistemli xüsusiyyət olardı. Frazemaların transformasiya qüsuru daha çox onunla bağlıdır ki, yenidən şərh yalnız məzmun müstəvisi ilə məhdudlaşmır, sintaktik səviyyəni də əhatə edir. Buna görə də biz funksional idiomatikliyi qrammatik funksiyanın başqa bir funksiya baxımından yenidən şərh edilməsi adlandıra bilərik. Bu digər idiomatiklik semantikdən paralel və

ayrılmazdır və sabitlik şərtiləşdirilmiş qrammatik metaforanın mənbə və hədəf funksional strukturunun qarşılıqlı təsirinin nəticəsidir.

Əgər ifadələr bir çox nəzəri modellərin qaydalarına əməl etmirsə, bunun səbəbi qismən belə modellərə xas olan məhdudlaşdırıcı fərziyyələrdir [10, 53-55]. Koqnitiv linqvistika və konstruksiya qrammatikası kimi müasir nəzəriyyələr qrammatika və leksikon arasında formalistik dəqiq sərhədi rədd etdikdən sonra frazemaların öz qrammatik xüsusiyyətlərinə malik ola biləcəyini istisna etmirlər [2, 280-282].

Ədəbiyyat

1. Baranov, Anatolij & Dmitrij Dobrovol'skij. 1996. Идиоматичность и идиомы. Вопросы языкознания, 5: 51–64. (Sp. transl. [1998]: Idiomaticidad e idiomatismos. In Juan de Dios Luque Duran & Antonio Pamies (eds.), *Lexico y fraseologia*, 19–42. Granada: Metodo).
2. Benigni, Valentina, Paola Ramusino, Fabio Mollica & Elmar Schafroth. 2015. How to apply CxG to phraseology: A multilingual research project. *Journal of Social Sciences* 11(3). 275–288 (DOI: 10.3844/jsssp.2015) (accessed November 2016).
3. Burger, Harald. 2007. Semantic aspects of phrasemes. In Harald Burger, Dmitrij Dobrovol'skij, Peter Kuhn & Neal R. Norrick (eds.), *Phraseology: an international handbook of contemporary research*, Vol. 1, 90–110. Berlin: De Gruyter.
4. Colson, Jean-Pierre. 2015. Where does phraseology actually begin? *Yearbook of Phraseology* 6. 1–2.
5. Čermak, František. 1998b. Linguistic units and text entities: theory and practice. In Thierry Fontenelle, Philippe Hiligsmann, Archibald Michiels, Andre Moulin & Siegfried Theissen (eds.), *Euralex '98*, Vols. I–II, 281–290.
6. Chlebda, Wojciech. 2011. The identity of phraseology. In Joanna Szerszunowicz, Bogusław Nowowiejski & Katsumasa Yagi (eds.), *Research on phraseology in Europe and Asia: focal issues of phraseological studies*, 13–24. Bialystok: University.
7. Dalmas, Martine. 2013. Figement et pragmaticalisation. *Yearbook of Phraseology* 4. 3–22. Dobrovol'skij, Dmitrij. 2007. Cognitive approaches to idiom analysis. In Harald Burger, Dmitrij
8. Dobrovol'skij, Peter Kuhn & Neal R. Norrick (eds.), *Phraseologie: ein internationals Handbuch*, Vol. 2, 789–818. Berlin: De Gruyter.
9. Kay, Paul & Ivan Sag. 2012. *A lexical theory of phrasal idioms*. Ms UC Berkeley and Standford Universities. http://docplayer.net/24205228-A-lexical-theory-of-phrasal-idioms.html (accessed November 2016).
10. Kuiper, Koenraad. 2007. Syntactic aspects of phraseology II: generative approaches. In Harald Burger, Dmitrij Dobrovolskij, Neal R. Norrick & Peter

Kuhn (eds.), *Phraseology. An international handbook of contemporary research*, Vol. 1, 53–63. Berlin: De Gruyter.

11. Lakoff, George. 1987. *Women, fire, and dangerous things: what categories reveal about the mind*. Chicago: CSLI.

12. Langacker, Ronald. 1987–1991. *Foundations of cognitive grammar*, Vol. I [1987] and Vol. II [1991]. Stanford: Stanford University Press.

13. Mel'čuk, Igor. 2011. Phrasemes dans le dictionnaire. In Jean-Claude Anscombre & Salah Mejri (eds.), *Le figement linguistique: la parole entravee*, 41–62. Paris: Champion.

14. Pamies, Antonio. 2007. De la idiomaticidad y sus paradojas. In German Conde (ed.), *Nouveaux apports a l'etude des expressions figees*, 173–204. Cortil-Wodon: InterCommunications & E.M.E.

15. Sinclair, John. 1991. *Corpus, concordance, collocation*. Oxford: Oxford University Press.

16. Soehn, Jan-Philipp. 2006. On idiom parts and their contexts. *Linguistik online* 27(2). https://bop.unibe.ch/linguistik-online/article/view/741/1261 (accessed October 2016).

17. Trista Perez, Antonia Maria. 1988. *Fraseologia y contexto*. La Habana: Ed. de Ciencias Sociales.

Maharramova Ulkar

Grammatical metaphor and functional idiomaticity

Summary

Phraseology is a relatively new branch of linguistics and is attracting the attention of more and more scholars. The vocabulary of any developed language is enriched not only with words, but also with phraseological units that are not created by the speaker in the speech process, but are used as ready-made units. Linguists have long been aware of the existence of special units in language that are larger than words: groups of words consisting of two or more words integrated as a unit whose combination has a special meaning as a whole. The term phraseology was first used by the Swiss linguist Charles Bally when he wrote about different types of word groups that differ in their degree of stability, from free word groups to phraseological units. He compared the latter to chemical substances, which have a different set of properties than those of their constituent elements.

One of the main tasks facing research in the field of phraseology is to discover how phraseological units can be integrated into apparently contradictory grammatical rules. The research explains some theoretical concepts that may shed some light on the relationship between regular syntax and phraseological stability. First of all, it is explained how the concept of grammatical metaphor applied to phraseology allows to distinguish phrasemes from free combinations, as well as to distinguish phrasemic subclasses from each other. Second, different degrees of

stability are analyzed in terms of functional idiomaticity as a result of grammatical metaphor arising from the relationship between internal and external syntax, which is parallel to the semantic idiomaticity of phrases. Third, we focus on some special cases of this mechanism, such as continuous, interlocking and overlapping phrases, as well as open slot idioms. We come to the conclusion that the application of grammatical metaphor to phraseology reveals the parallelism between idiomatic meanings and idiomatic structures, which is an important feature of idioms.

Keywords: phraseology, constructional grammar, grammatical metaphor, functional idiomaticity, stability

Магеррамова Улькар

Грамматическая метафора и функциональная идиоматичность

Резюме

Фразеология является относительно новой отраслью языкознания и привлекает внимание все большего числа ученых. Словарный запас любого развитого языка обогащается не только словами, но и фразеологизмами, которые не создаются говорящим в процессе речи, а используются как готовые единицы. Лингвистам давно известно о существовании в языке особых единиц, больших, чем слова: групп слов, состоящих из двух или более слов, объединенных в единое целое, сочетание которых в целом имеет особое значение. Термин фразеология впервые был использован швейцарским лингвистом Шарлем Балли, когда он писал о различных типах групп слов, различающихся по степени их устойчивости, от свободных групп слов до фразеологизмов. Последние он сравнил с химическими веществами, обладающими набором свойств, отличным от свойств составляющих их элементов.

Одна из основных задач, стоящих перед исследованиями в области фразеологии, состоит в том, чтобы выяснить, каким образом фразеологические единицы могут быть интегрированы в кажущиеся противоречивыми грамматические правила. Исследование объясняет некоторые теоретические концепции, которые могут пролить некоторый свет на связь между регулярным синтаксисом и фразеологической устойчивостью. Прежде всего объясняется, каким образом понятие грамматической метафоры применительно к фразеологии позволяет отличать фраземы от свободных сочетаний, а также отличать фраземные подклассы друг от друга. Во-вторых, разная степень устойчивости анализируется с точки зрения функциональной идиоматичности в результате грамматической метафоричности, возникающей из соотношения внутреннего и внешнего синтаксиса, что параллельно семантической идиоматичности словосочетаний. В-третьих, мы сосредоточимся на некоторых частных случаях этого механизма, таких как непрерывные, взаимосвязанные и

перекрывающиеся фразы, а также идиомы с открытым слотом. Мы приходим к выводу, что применение грамматической метафоры к фразеологии выявляет параллелизм между идиоматическими значениями и идиоматическими структурами, что является важной чертой идиом.

Ключевые слова: фразеология, конструктивная грамматика, грамматическая метафора, функциональная идиоматичность, устойчивость.

Redaksiyaya daxil olma tarixi: 07.12.2022
Çapa qəbul olunma tarixi: 28.12.2022
Rəyçi: Fil.ü.e.d., prof. İlham Mikayıl oğlu Tahirov
tərəfindən çapa tövsiyə olunmuşdur

AFƏT ƏLİYEVA
Bakı Slavyan Universiteti
aafani@mail.ru

LE FRANÇAIS NON STANDARD

Açar sözlər: fransız dili, danışıq dili, nitq, üslub, arqo, verlan, jarqon
Mots clés : le français, la langue parlée, le langage, le style, l'argot, le verlan, le gargon
Key words: french language, spoken language, speech, style, argot, backslang, slang
Ключевые слова: французский язык, разговорный язык, речь, стиль, арго, верлен, жаргон

Le domaine qui nous intéresse et que nous essayons d'analyser dans cet article est très actuel dans le prèsent en français. En même temps on peut remarquer que le sujet "Le français non standard" est un thème très inéresant dans la langue française.

Premièrement définissons le terme "*le français standard*" – il désigne le français dénué de tout accent régional ou régionalisme et dont la syntaxe, la morphologie et l'orthographe sont décrits dans les dictionnaires, les ouvrages de grammaire et des manuels. Le français standard est un concept facile à cerner mais difficile à définir. D'abord, cette langue est envisagée comme le français *«de base»*, un seuil entre ce qui est formel et ce qui ne l'est pas. Il est associé à l'usage correct d'une langue. En effet, il correspond à une entité linguistique qui peut être aussi bien écrite qu'orale. Le bon français, c'est le français correct. On peut dire autrement, il demeure *« le français de France »,* celui qui s'oppose aux autres parlers de cette nation. Il s'agit d'un français conçu pour agencer des limites grammaticales, orthographiques et stylistiques à l'écrit comme à l'oral. Il englobe, des caractéristiques qui ne permettent pas pragmatiquement de le définir mais qui le définissent plutôt en comparaison à d'autres réalités linguistiques.

"Le français non standard" c'est à dire – qui ne répond pas aux besoins d'un modèle habituel, aux normes courantes d'un appareil, qui ne répond pas au standard.

Traiter d'une approche du français non standard suppose, bien entendu, une réference à ce que l'on entendu par français standard. Comme nous avons déja dit, le français sandard corresond, pour faire simple, à un usage du français du bon modèle et du norme. Celui exigé par l'institution scolaire, dans les situations de communucations impliquant la présence d'un enseignant. Et en effet, l'un des problèmes rencontrés par les enfants issus de familles appartenant à des catégories socioprofessionnelles défavorisées commençant leur scolarité est justement que la

langue de l'école est parfois différente de celle utilisée à la maison ou dans le quartier.

Cette variété de langue, en particulier pour l'enseignement de Français Langue Etrangère, ne représente pas l'usage le plus largement répandu: ce qu'on peut nommer le français standard courant. On sait que l'oral n'obéit pas souvent à des règles de fonctionnement de celle de l'écrit. Par exemple; ellipses, répetitions, ruptures de consruction, phrases inachevées, etc... Le français parlé est également caractérisé par l'élision: Comme : *Je veux d'la confiture* et l'omission du premier élément de la négation: Comme: *J'veux pas d'confiture*. Ces deux exemples son parfaitement recevables à l'oral. Donc, l'inerrogation est marquée par une intonation différente de la phrase déclarative, sans transformation syntaxique.
Le français parlé ne modifie pas profondément les structures syntaxiques de la langue mais apparait comme un phonèmene essentiellement lexical.

On considére le français non standard comme une variété de français parlé, même si certains textes écrits peuvent contenir des termes de français non standard, utilisés soit sporadiquement comme "pics stylistiques", soit fréquemment de par le genre auquel ils appartiennent – roman, policier, etc.

Il peut exister souvent une confusion entre les notions de langue parlée et de langue non standard qui ne se recouvrent cependant pas. Comme le dit F. Gadet: « *la langue non standard peut être écrite et « la plupart des productions orales, dès qu'elles sortent de la sphère de la conversation intime, n'ont rien de particulièrement non standard ». Par conséquent, nous n'utiliserons pas le terme langue parlée pour faire référence à la langue qui ne suit pas la norme ; pour cela, nous utiliserons le terme langue non standard. Le terme langue parlée sera utilisé pour faire référence à la langue utilisée à l'oral. Nous utiliserons donc le terme langue non standard pour désigner une langue qui ne suit pas la norme* »(3. p.56).

L'essentiel du français non standard appartient à des niveaux de langue. On peut les identifiés dans les dictionnaires avec les marques *fam., pop., arg., vulg*., etc. Certains présentent une fréquence d'emploi relativement importante. Il faut souligner que parmi les mots non grammaticaux les plus courants du français parlé apparaissent en bonne position des mots comme *merde, con* et *putain*. Bien entendu ils sont à éviter si l'on utilise un registre de langue soigné, mais leur fréquence même les banalise. Il faut remarquer que *putain*! ou *con* peuvent selon l'intonation perdre leur caractère grossier; dans le Sud de la France, ils parfaitment acceptés et leur expressivité atténuée.

Le registre de langue, niveau de langue ou moins précisément style, est l'utilisation sélective mais cohérente des procédés d'une langue afin d'adapter l'expression à un auditoire particulier. Certains choix, notamment lexicaux et syntaxiques, un ton et une plus ou moins grande liberté par rapport à la norme linguistique de cette langue permettent d'ajuster la communication à une situation d'énonciation donnée. On s'exprime de façon différente selon que l'on s'adresse à un

familier, à un inconnu, à un enfant, à un supérieur hierarchique, et selon son age, son milieu social, son niveau culturel. Autrement dit, on ne parle pas toujours de la même façon et on adepte sa manière de s'exprimer aux circonstances. On se réalise avec plus ou moins de souplesse et de succés selon l'age, l'expérience, l'instruction, le niveau professionnel et la diversité des milieux dans lesquels on évalue. Par ailleurs, certains choix, inaccepable à l'écrit, peuvent être tolérés à l'oral.

Il existe en français une gradation descendante entre trois registres de langue.

*1.*Registre soutenu: *J'ignore ce qu'il es advenu.*

2.Registre courant: *je ne sais pas ce qu'il s'est passé*.

3.Registre familier: *j'sais pas c'qu'y a eu.*

Le registre soutenu est surtout employé à l'écrit, noamment dans la lettre officielle et dans le texte littéraire. Le registre soutenu ou bien soigné est non seulement correct, mais il bénéficie d'une surveillance extrème. Il est employé surtout dans la littérature et la rhétorique.

Le registre courant est sourtout employé avec un interlocuteur que l'on ne connait pas intimement, avec lequel on a une certaine distance. Le vocabulaire est aussi usuel et les règles prescrites par la grammaire normative sont habituellement respectées.

Le registre courant correspond à un langage correct, tant du point de vue lexical que synaxique: les phrases sont quelquefois complexes, les principales règles de syntaxe sont respectées, avec quelques tolérences – quelques ellipses abréviations lexicalisées.

Le registre familier est employé avec des prochés, des imtimes. Le vocabulaire est relaché, il peut être abrégé. Toutes les syllabes ne sont pas nécessairement prononcées. Les règles de la grammaire normative ne sont pas systématiquement respectées. Le registre familier n'est pas totalement correct, mais il demeure admis sous certaines conditions. Il correspond au langage courant mais avec grand nombre de libertés.

Il existe encore un quatrième registre ou bien niveau – c'est le niveau populaire. On dit registre argotique ou vulgaire aussi. Le registre populaire emploie des formes et un vocabulaire connotant certains groupes sociaux ou les milieux socialement dévalués. On trouve ce niveau dans les communications entre personnes peu instruites ou entre mes personnes qui emploient volontierement ce niveau de langue. La langue est relachée et non conforme au bon usage. Le niveau populaire est généralement très expressif, même s'il y a absence de toute recherche expressive consciente. On peut également l'appeler, " *français popu*".

Le français dispose, pour formuler une même idée de diverses possibilités d'expression syntaxiques et lexicale. Ces niveaux de langue correspondent à des situations bien différentes qu'il est essentiel de distinguer. Il est déconseillé d'user des mêmes expressions dans le langage écrit ou dans la conversation: des structures de la langue classique paraitront "précieuses" ou sophistiquées dans le français parlé,

tandis que des tournures familières sembleront déplacées ou même grosières dans un français plus soutenu.

Le verbe *MANGER* dans tout les niveaux

- Je me restaure (prétentieux)
- Je mange (courant)
- Je casse la graine (familier)
- Je bouffe (familier)
- Je casse la croûte (familier)
- Je boulotte (argot)

D'un point de vue didactique, faut – il enseigner le français non standard ? L'expérience prouve que de jeunes apprenants privilégient les termes appartenant, en particulier, *à la langue verte*, lors d'un premier contact avec la langue étrangère.

Le français non standard est constitué en divers micro – systèmes, comme le lexique général, qui entretiennent entre eux et avec celui – ci des relations diverses. Lorsque cela se révèle possible il est souvent pertinent de montrer comment sont organisés ces micro – systèmes et comment ils s'intègrent dans le système de la langue. On peut constater de manière générale que le français non standard est construit et fonctionne presque toujours comme l'ensemble des unités lexicales.

Un grand nombre de mots du français non standard appartiennent aux mots argotiques. Selon les auteurs, un argot est un registre de la langue ou bien un parler particulier à groupe social, c'est-à-dire un sociolecte. Le terme d'argot possède des valeurs différentes.

Premièrement l'argot désigne le langage secret des malfaiteurs. Autrement dit, un utilisateur d'argot emploie des mots pour éviter que certaines personnes ne le comprennent, cela ne signifie pas pour autant que le recours à des mots argotiques soit essentiellement dû à une volonté cryptage. Aujourd'hui ce terme s'applique à toute sorte de langages professionnels : on parle de *l'argot militaire, de l'argot des écoles, de l'argot du théâtre, de l'argot des aviateurs*, et c …

Quelques exemples de l'argot scolaire : *antisèche, plonger, exam, exo - exercice, bouquin - livre, colle - punition,* et c.

L'argot du spectacle : *les planches – scène, répète – répétition,* et c…

L'argot n'a pas ni de grammaire, ni de phonétique spéciales. L'utilisation de l'argot est une façon de contourner les tabous instaurés par la société. L'argot est un langage familier aussi, il permet de désigner ces réalités par un langage détourné, il est dénué des connotations immédiates liées aux mots du registre habituel. Le lexique argotique peut être riche dans certains domaines comme sexualité, la violence, les crimes et la drogue.

Il n'existe pas un argot, mais il existe des argots. Les groupes sociaux ont développé, à des époques différentes, leur propre parler. Le français contemporain des cités en particulier a moins besoin de masquer son message que de marquer

l'appartenance à son groupe. C'est un lien plus fort qui unisse les membres du leur groupe, c'est à la fois le symbole et la sauvegarde de leur communauté.

En français non standard il existe les argots à clefs, c'est-à-dire qu'il repose sur un système d'encodage fixe. Il ya différentes types de l'argot à clefs comme *le largonji, le louchébem, le javanais, le largonjem.*

Le largonji : il a été expliqué par le pseudo – Vidocq auteur des « Mémoires et Voleurs », dictionnaire d'argot. Le mot largonji explique le procédé : *« jargon »* donne *« largon »* suffixé en *« largonji ».* Ce code servira à d'autres argots à clé en changeant le suffixe : *- ic ; - iche ;- uche ;- oc ; - muche…*

Voici quelques exemples de largonji : *- lacsé – sac ; laféquès – café ; larantequé – quarante ; larfeuil – portefeuille ; leudé – deux ; lidré – dix ronds ; linspré – prince; lobé – beau ; lochebé – boche ; lorcefée – la Force ; lorgnebé – borgne ; loubé – bout ; loucedé – en douce ; louf – fou ; louivé – oui; loussé – sou...*

Le largonjem et *le louchébém* : le largonjem a été utilisé au bagne de Brest en 1821. Il utilise l'encodage du largonji mais avec un seul suffixe invariable : *- em*. Ainsi – *bon* devient *lonbem*, *boucher – louchébem* ; Le mot louchébem a été le plus connu car il a été employé par les bouchers de la Villette. Cet argot est plus pauvre que le largonji.

Quelques exemples de louchébem attesté : *labatem – tabac ; linquem – couteau ; luctrème – truc ; lerchem – cher ; latrequem – quatre ; louivème – oui ; lonjourbème – bonjour ; larq'bem – quart...*

La préciosité : Ce style de parler est inventé par les femmes aristocratiques. La noblesse crée ce style pour distinguer du Tiers Etat. Ils inventent des périphrases pour remplacer des mots ordinaires qu'ils considèrent « bas et indignes ».

Les cheveux – la petite oie de la tête, les dents – l'ameublement de la bouche, les oreilles – les portes de l'entendement, le mariage – l'amour fini, l'abime de la liberté, le miroir – le conseiller des graces...

La tchatche : la tchatche a commencé à répandre au Sud de la France à la fin des années 50 du XX siècle. Le terme « *tchatche* » apparu en français en 1959 provient de l'argot algérois qui l'a emprunté à l'espagnol. L'origine du mot « *tchatche* » remonte au verbe espagnol « c*hacharear* » qui veut dire *bavarder, parler beaucoup, papoter, avoir du bagout.* De nos jours, « *tchatcher, parler la tchatche* » veut dire parler la langue des cités, parler avec volubilité pour convaincre ou briller.

En verlan on dit « *tcheutcha* ». La tchatche comprend des éléments d'argot, de verlan, et beaucoup d'emprunts aux autres langues.

L'un de ces micro – systèmes est : *L'Argot* : Dans la société il y a des opinions partagées quand on parle de l'argot, la plupart des gens pensent probablement que l'argot appauvrit nos langues et qu'il n'a pas sa place dans des contextes officiels. La langue argotique est considérée comme mauvaise et l'a-priori est que l'argot est nouveau et étrange. On pense qu'il est seulement utilisé par les

adolescents et les jeunes adultes, qui ne connaissent pas un usage correct de la langue. Mais l'argot n'est pas un phénomène récent, il est utilisé depuis le dix-septième siècle et chaque génération a eu sa propre variation.

On peut aussi adopter une autre perspective et penser que l'argot enrichit nos langues, que la langue argotique nous donne d'autres moyens de nous exprimer. C'est impossible que chaque personne avec le français comme langue maternelle utilise la langue dans la même façon. Et comme on l'utilise différemment cela implique qu'il faut être plusieurs variations de la langue. L'argot est aussi important pour nos langues parce qu'une langue doit se développer.

Définition du *Dictionnaire de l'Académie Française, Nouvelle Édition, 1776* : *ARGOT → « Certain langage des gueux et des filoux sic qui n'est intelligible qu'entre eux ».* (Le site 4. p.67)

De fait, les gens qui ne parlent pour ainsi dire que l'argot ne sont tout simplement pas fréquentables par des « *caves* » (*classes dangereuses*) comme nous. Ce sont des voyous préoccupés avant tout par les moyens de gagner de l'argent sans se fatiguer. Tout leur est bon : *cambriolages, attaques de banques, fausse monnaie, trafics en tous genres, proxénétisme ; en règle générale, tout ce qui est illégal et réputé moins fatigant que le travail.*

Les exemples lexicales pour l'argot :

***Tuer* :** assaisonner, buter, dégommer, dézinguer, dessouder, repasser, descendre, dévisser, effacer, estourbir, étendre, plomber, poinçonner, poivrer, etc.

***Poitrine féminine* :** devanture, flotteurs, amortisseurs, gaillards, enjoliveurs, doudounes, roberts, pare-chocs, nibards, nénés, roploplos, boîtes à lait, etc.

***Maison de passe* :** bobinard, bouiboui, boxon, chabanais, clandé, taule, poulailler, volière, etc.

***Voler* :** barboter, chourer, chouraver, piquer, lever, soulever, secouer, grinchir, etc.

***Argent* :** artiche, flouze, auber, blé, braise, carbure, douille, fraîche, grisbi, oseille, osier, morlingue, mornifle, pèze, thune, trèfle, etc.

***Policier* :** Archer, bignolon, bricard, guignol, pèlerine, reniflette, royco, semelle, etc.

***Prison* :** taule, cabane, ballon, gnouf, trou, bloc, chtibe, placard, violon, etc. 5

***Guillotine* :** l'abattoir, la faucheuse, le gillette, le guichet, Madame, Mademoiselle, la mécanique, la bascule à Charlot, la veuve rasibus, etc.

Fric-Frac *:* - C'est un nom masculin équivalent au substantif du français standard *argent*.

Faire une fleur à quelqu'un : lui faire une faveur, lui rendre un service. Une image presque sulpicienne dans ce monde de brutes !

Fleur de bagne : tatouage

Il y a des mots qui existent déjà, mais qui ont eu une nouvelle signification, cette forme est souvent ironique ou métaphorique ; Par exemple : « *dynamite* » quand on parle de *cocaïne*

On peut aussi changer un mot par aphérèse, c'est quand on supprime la première partie du mot, par exemple une syllabe et parfois on redouble une syllabe restante ; Par exemple : «*mémère*» pour *grand-mère*

Le contraire c'est quand on supprime la fin d'un mot, cela s'appelle une troncation. Après une troncation on peut mettre un autre suffixe au mot; Par exemple : « *costard* » du mot «*costume*».

Un autre type du français non standard c'est « *Verlan ».* Le verlan consiste à créer des mots argotiques selon des procédés formels. Le mot verlan vient de la verlanisation de *l'envers – verlan.*

Les premières occurrences de verlan utilisées à l'oral afin de créer un langage cryptique, uniquement compréhensible par les initiés, sont difficiles à établir car peu de références historiques existent dans la littérature.

Le verlan est un type de transformation verbale argotique consistant à inverser l'ordre des syllabes, parfois des phonèmes, parfois de segments plus longs, dans un mot. Le verlan est sans doute le plus connu des « langues secrets » actuellement parlés en France. Comme indique son nom, le cryptage qu'il opère consiste à « *mettre à l'envers* » les mots de la langue courante.

Le succès du verlan dans les couches populaires et jeunes de la société, son emploi dans les films ou les chansons a répandu l'usage du verlan bien au – delà des quartiers défavorisés ou d'une partie de la population ; le verlan est, sans aucun doute, l'un des procédés argotiques les plus productifs, mais c'est aussi parce qu'il est fortement typé, aisément identifiable.

Pour beaucoup des personnes le verlan consiste seulement à inverser les syllabes. C'est exact pour un certain nombre de mots simple comme *métro et tromé*, *bizzare et zarbi,* et c… Les procédés peuvent être plus complexes avec la reverlanisation comme pour – f*euck* à partir *de keuf*, *laisse tombe* à partir de *laisse béton*, la double verlanisation *chelaoim,* des métathèses secondaires – *demeur* à partir de *deumer, merdre*, des verlanisations internes et incomplètes – *chewam, chez moi, chewat, chez toi ,* des fausses coupes et agglutinations – *rabza pour des Arabes…*

Quelques exemples de verlan : *Bus - busseu; Femme - meufa; Fête - fêteu - teuf ; Flic - keufli - keuf ; Frère - reufrè ; Gauche - cheugau; Lourd - loureu - reulou; Mec - mekeu - keum ; Mère - reumeu; Père - reupè; Bizzare - zarbi; Blouson - zomblou ; Bonhomme - nombo ; Cable - bléka ;Café - féka ;Choper - pécho; Faucher - fécho ; Lourd - reulou ; Maigre - greumé ; Méchant - chanmé; Métro – tromé; Musique - zikmu ;*

Pour tout étranger apprenant la langue française, il est très difficile de réaliser à quel point la différence est grande entre le français appris à l'école et le français entendu dans la rue. Certains, ne reconnaissant que quelques mots seulement seraient tentés de penser qu'il ne s'agit pas du même langage. C'est pourquoi, dans l'étude d'une langue vivante, il est très important, d'en connaitre tous les aspects. Les mots grossiers ou les insultes, même s'ils ne sont pas « *standard* », corrects en bonne

société, sont cependant employés par une majorité de français et méritent en cela d'être étudiés. Cette introduction se veut non exhaustive et simple, accessible aux étudiants étrangers.

On pose toujours une question importante : quelle est la différence entre l'argot et verlan ?

L'argot définit tout ce qui n'est pas standard, bien vu par la haute société. Il regroupe les mots grossiers, vulgaires, lais aussi des tournures de phrases comme : *Il se la pète un max*

Le verlan, lui, est aussi un jeu avec le langage qui fonctionne un peu comme un encodage du français en renversant les syllabes d'un mot : Par exemple : sicmu – muiqu (siquemu)

La langue française a connu de nombreuses périodes de développement et de restriction. L'argot est issu de la grande soif de liberté linguistique du vingtième siècle. L'argot a toujours été la langue des bistrots ouvriers parisiens, auxquels bons nombres de films des années cinquantes et soixantes font référence et en ont propagé l'usage à travers la France.

Le verlan est un phénomène parisien mais aussi celui des banlieues. Paris a toujours été un mythe pour les français et beaucoup de nouvelles modes s'y développées. Les autres pays ne connaissent pas la même centralisation urbaine et n'ont donc pas le même développement linguistique. L'outil audio – visuel a beaucoup accélérer ce phénomène d'adoption par la province de toute nouveauté venue de Paris.

En français non standard le mot *jargon* désigne un parler propreaux représentants d'une profession ou d'une activité. C'est un sociolecte. Remarquons que le terme *jargon* ne designe pas un registre particulier, mais plutôt le vocabulaire particulier attaché à une communauté particulière, un milieu professionnel, politique, sportif, et c.

Le développement des nouveaux moyens de communication, le *SMS* en tête, a rendu pratique le verlan, notamment en raison du caractère raccourci des formes verlanisées bien plus rapides à taper sur des claviers que leurs équivalents dans la langue française officielle. Cela a conduit des représentants de couches sociales moyennes et élevées, grands consommateurs de ces nouveaux outils personnels de communication, à utiliser le verlan et à le comprendre.

Il n'y a pas de langage *SMS* proprement dit. L'orthographe parfois utilisée en donne l'illusion, mais c'est du français. Ce n'est qu'un jeu d'abréviation et de codes en tout genre. Et il n'y a rien de nouveau à cela. La vraie nouveauté, c'est le mode de communication lui – même. Il fait d'ailleurs le sujet de nombreuses études psychologiques. En effet, c'est l'age de l'auteur et la nature de la personne à laquelle il écrit qui détermine l'utilisation plus ou moins prononcée d'abréviations. De manière générale, plus l'auteur est jeune, plus son langage SMS est exposé. Passé sous la barre 15 ans, les messages contiennent des fautes d'orthographe manifestes,

dont certaines allongent même les mots. Un comble. Au-delà de 35 ans, le langage SMS est très peu utilisé.

Une autre constatation : le corpus contient plus de *SMS* se terminant par un « au revoir » que de messages commençant par un « bonjour ». Sans doute parce que lorsqu'on envoie un SMS, on prévoit souvent de ne pas recevoir de réponse, alors qu'on ne dit pas nécessairement « bonjour » lorsqu'on répond à un message reçu.

Le langage SMS combine plusieurs procédés pour raccourcir les phrases et les mots :

- L'abréviation : lgtps, tt, pr, slt ; la plupart des voyelles sont écartées, certaines consonnes sont également retirées, mais le mot reste plus ou moins lisible et compréhensible ;
- La phonétique : koi, jamé, grav, eske ; il faut prononcer les syllabes normalement pour reconstituer le mot d'origine ;
- Le rébus typographique : 2ml = demain, bi1 = bien, koi 2 9 = quoi de neuf, « gt » = j'étais, mr6 = merci ;
- Valeur épellative des lettres, des chiffres et des caractères : G pour « j'ai », C pour « c'est », al2c4 « A un de ces quatre », 2ml pour « demain », bi1 « bien »
- Utilisation de mots anglais plus courts ;

Le langage SMS répond à la limitation à environ 160 caractères des messages SMS entre téléphones portables. Le langage SMS diffère toutefois du langage utilisé sur internet par plusieurs aspects.

La liste des abréviations SMS :

HT = acheter ; ASV = age, sexe, ville : AR = aller – retour ; éD = aider ; @ + = à plus tard ; @l'1di = à lundi ; oK1 = aucun ; auj = aujourd'hui ; bcp = beaucoup ; bjr = bonjour ; BAP = bon après –midi ; bsr = bonsoir ; cad = c'est à dir ; b1sur = bien sur ; 6né = cinéma ; Kfé = café ; danC = danser ; 2manD = demander ; 10kut = discuter ; D6D = décider ; lol = éclater de rire ; D100 = descends ; NRV = énervé ; en + = en plus ; abiT = habiter ; N = haine ; IR = hier ; ID = idée ; net = internet ; 1viT = inviter ; XQzé = excuser ; frR = frère ; jtm = je t'aime ; 1mn = juste une minute ; mnt = maintenant; OQP = occupé; pk = pourquoi ; rdv = rendez vous ; resto = restaurant; ridiQL = ridicule ; rU = rue ; tjs = toujours ; tt = tout ; tr1 = train ; taf = travail ; Vlo = vélo ; vrMen = vraiment ; voyaG = voyager ; WE = week –end ; vazi = vas – y ; réU = réunion ; semN = semaine ; 5pa = sympa ; slt =salut ; 100 = sans ; stp = s'il te plait ; keske C = qu'est ce que c'est ; koi = quoi ; moy1 = moyen ; chuis = je suis ;

Un grand nombre de mots du français non standard appartiennent aussi au lexique du français standard. Simplement le mot prend une acception nouvelle qui peut ensuite être considérée comme un homonyme du mot à l'origine. Les deux procédés activités la plupart du temps sont *la méthaphore et la métonymie.*

La métaphore fonctionne par similarité de sens : *branché – dans le vent*, au courant des phénomènes les plus actuels dans tel ou tel domaine ; *cablé – idem ; allumer – exciter* ; *la galère* revoie à *une situation particulièrement difficile*.

C'est un procédé traditionnel : le français ne gardera pas, par exemple, pour nommer la *tête le latin caput* mais préférera *testa = cruche – tête ; carafe* a été créé selon le même procédé.

La transposition du sens par le procédé de la métaphore est un fait très fréquent. Noms, adjectifs, verbes se prêtent à l'emploi métaphorique. La métaphore peut être isolée : *« l'égoisme est le poison de l'amitié* », *filée* ou *suivie.*

« *Un roman est un miroir qui se promène sur une grande route* » Ici, la métaphore filée est une variété intermédiaire entre une méttaphore simple à un seul terme et une métaphore développée.

Dans l'art littéraire, la métaphore est un moyen efficace qui aide à connaitre la réalité.

La métonymie désigne un objet ou une personne par un mot entretenant avec lui diverses relations : *un cuir est un blouson en cuir et également la personne qui le porte. On va se faire une toile - aller voir un film ; Tu prends ta caisse – voiture.*

On prend la partie pour le tout et, plus rarement, le tout pour la partie ; le singulier pour le pluriel ; la matière pour la chose fabriquée ; l'instrument de l'action pour l'action. Elle peut substituer le contenant au contenu – *ex.* ; le symbole à la chose – *les lauriers – la gloire* ; l'objet à l'utilisateur – *le premier violon* ; l'auteur à son œuvre – *un Zola* ;

Et à la fin, le français non standard a emprunté une centaine de mots à l'arabe tout long de la présence coloniale de la France en Afrique Nord. Certains sont devenus d'usage courant : *toubib – médecin ; bled – village, campagne ; flouze – argent ; caoua – café ; clebs, clébard – chien.*

Pour conclure, on peut dire que, le français non standard, variété de français parlé, correspond aux registres de langue de quoi nous avons parlé en haut – des mots familiers ou populaires et argotiques. C'est une langue foisonnante, expressive et on a négligé ici les aspects esthétiques, poétiques, ludiques – qu'on ne saurait se vanter de connaitre vraiment. En effet elle se révèle mouvante, parfois capricieuse, évoluant au gré des modes et des humeurs et il n'existe pas d'ouvrage qui en propose au fur et à mesure une description complète réellement satisfaisante. Mais, même s'il faut manifester une grande prudence dans son emploi, ce serait faire preuve d'une certaine forme d'hémiplégie linguistique que de l'ignorer.

BIBLIOGRAPHIE

1.Bernet, CH. Et Rézeau, P. , « Dictionnaire du français parlé », Paris. Seuil.1989.
2.Boudard, A et Etienne, L. ; « La méthode à Mimile. » Paris. Le Pré aux Clercs. 1990.
3.Gadet, F. « Sciences des langages » Paris. 1997
4.Guiraud, P. « L'argot » Paris. PUF. 1956.
5.Laurent Nicolas, « Initiation à la stylistique », Paris, Hachette, 2001.
6.Léo Spitzer, « Etude de style », Paris, Gallimard, 1980.
7.Natalie Lefkowitz. « Verlan » The French Review.1996
8.Patrick, M. " Le jargon des Coquillards" Marges Linquistiques ; 2003.

Les sites web :
1.https://philo-lettres.fr/old/litterature_francaise/cours_stylistique.htm
2.https://fr.wikipedia.org/wiki/Stylistique*
3.http://www.phil.muni.cz/stylistika/studie/place.htm
4.https://www.dictionnaire-academie.fr/article/A9A2498

XÜLASƏ
Standart olmayan fransız dili

Yazılan məqalədə təhlil etməyə çalışılan mövzu indiki zamanda fransız dilində çox aktualdır. Fransız dilində "Standart olmayan fransız dili" anlayışı çox geniş və maraqlı mövzudur. Bu baxımdan bu məqalənin əsas obyekti standart olmayan fransız dilinin və müxtəlif danışıq tərzlərinin formalaşma prosesidir.
Məqalənin əvvəlində standart fransız dili termininin menası haqqında melumatlar qeyd olunmuşdur. Fransız dilində mövcud olan digər danışıq reyesterləri ilə fərqli cəhətləri müqayisəli təhlil yolu ilə aydınlaşdırılmışdır.Standart fransız dili anlayışı olduqca asan hesab oluna bilər, lakin bu anlayışı müəyyənləşdirmək bir o qədər çətindir. O, hər bir regional vurğu və ya alınmalardan məhrum olan, sintaksisi, morfologiyası və orfoqrafiyası lüğətlərdə, qrammatika kitablarında və dərsliklərində təsvir olunan fransız dilini təyin edir. Başqa formada qeyd etməli olsaq, bu mənbələrdə eyni millətin digər dialektlərinə qarşı çıxan "Fransa fransızcası" olaraq qeyd olunur. Yəni, bu dil yazı və danışıqda qrammatik, orfoqrafiya və üslub məhdudiyyətlərini tənzimləmək üçün nəzərdə tutulmuş fransız dilidir. Standart fransız dilinin əksinə olaraq "Standart olmayan fransız dili" yuxarıda qeyd olunan normalara uyğun olmayan, standart bir dil modelinin ehtiyaclarına cavab verməyən dildir. Qeyri – standart fransız dili, fransız dilinin şifahi danışıq formasına uyğun gəlir. Bilindiyi kimi, şifahi nitq əksər hallarda yazılı nitqin ümumi qaydalarına tabe olmur. Bu məqaləni yazmaqda əsas məqsəd, danışıq dilinin illər ərzində inkişafını

qeyd etmək, standart olmayan fransız dili haqqında olan fikirləri təhlil etməkdir. Məqalədə vurğulanan məlumatlara əsasən standart olmayan fransız dili də, danışıq dilində mövcud olan bir sıra dil reyesterlərinə − gündəlik işlənən sözlərə, arqolara, alinma sözlərə və s. uyğun gəlir. Bu baxımdan yazılan işdə fransız danışıq dilində istifadə olunan şifahi və yazılı dil reyesterleri təhlil olunmuşdur.
Məqalənin nəticə hissəsində müqayisəli təhlil qaydalarına uyğun olaraq həm standart, həm də standart olmayan fransız dilinə aid müvafiq misallar qeyd olunmuşdur. Beləliklə, bu dil estetik və poetik cəhətlər nöqteyi nəzərindən diqqətə alınmasa belə, olduqca zəngin və ifadəli bir dildir.

ABSTRACT
Non- standard French

The topic analyzed in the written article is very relevant in the French language today. In French, the concept of "non – standard French" is a very broad and interesting topic. From this point of view, the main object of this article is the formation process of the non – standard French language and different speaking styles. At the beginning of the article, information about the meaningofthe term standard French is mentioned. Differences üith other speech registers available in the French language are clarified through comparative analysis.The concept of standard French may be considered quite easy, but it is even more difficult to define it. It defines French language whose syntax, morphology and spelling are described in dictionaries, grammar books and textbooks devoid of any regional accents or borrowings. To put it another way, these sources refer to it as "French of France" as opposed to other dialects of the same nation. That is, this language is French, designed to regulate grammatical, orthographic and stylistic limitations in writing and speaking. In contrast to Standard French, "Non – Standard French" is a language that does not conform to the above-mentioned norms and does not meet the needs of a standard language model. Non – Standard French corresponds to the spoken form of French. As it is known, oral speech in most cases does not obey the general rules of written speech. The main purpose of writing this article is to note the developement of the spoken language over the years and to analyze the opinions about the non – standard French language. According to the information highlighted in the article, non – standard French also includes a number of language registers that exist in the spoken language – familiars words, slangs, idioms, etc. From this point of view, the oral and written language registers used in spoken French were analyzed in the written work. In the final part of the article, the relevant examples related of both standard and non – standard French language are mentioned in accordance with the rules comparative analysis. Thus, this language is a very rich and expressive language, even if it is not considered from the point of view of aesthetic and poetic aspects.

РЕЗЮМЕ

Нестандартный французский язык

Тема, анализируемая в письменной статье, очень актуальна на сегодняшний день во французском языке. Во французском языке понятие «нестандартный французский» - очень широкая и интересная тема. В связи с этим основным объектом данной статьи является процесс формирования нестандартного французского языка и разных стилей речи.В начале статьи упоминается информация о значении термина стандартный французский язык. Различия с другими речевыми регистрами, доступными во французском языке, выясняются посредством сравнительного анализа. Понятие стандартного французского языка можно считать довольно простым, но определить его еще сложнее. Он определяет французский язык, синтаксис, морфология и правописание которого описаны в словарях, учебниках по грамматике и учебниках, лишенных каких-либо региональных акцентов или заимствований. Другими словами, эти источники называют его «французским языком Франции» в отличие от других диалектов той же нации. То есть этот язык – французский, призванный регулировать грамматические, орфографические и стилистические ограничения в письменной и устной речи. В отличие от стандартного французского языка, «нестандартный французский» - это язык, который не соответствует вышеупомянутым нормам и не отвечает требованиям стандартной языковой модели. Нестандартный французский соответствует разговорной форме французского языка. Как известно, устная речь в большинстве случаев не подчиняется общим правилам письменной речи. Основная цель написания этой статьи – отметить развитие разговорной речи на протяжении многих лет и проанализировать мнения о нестандартности французского языка. Согласно информации, освещенной в статье, нестандартный французский язык также включает в себя ряд языковых регистров, существующих в разговорной речи – бытовые слова, сленги, идиомы и т.д. подходит. В связи с этим в письменной работе были проанализированы регистры устной и письменной речи, используемые в разговорном французском языке. В заключительной части статьи упоминаются соответствующие примеры как стандартного, так и нестандартного французского языка в соответствии с правилами сравнительного анализа. Таким образом, этот язык является очень богатым и выразительным языком, даже если его не рассматривать с точки зрения эстетических и поэтических аспектов.

Redaksiyaya daxil olma tarixi: 07.12.2022
Çapa qəbul olunma tarixi: 28.12.2022
Rəyçi: Fil.f.d.dos.Vəfa Seyid Mirəhməd qızı
tərəfindən çapa tövsiyə olunmuşdur

TƏRANƏ MEHDİYEVA
Azərbacan Milli Konservatoriyası
"Humanitar fənlər" kafedrasının müəllimi
tmehdiyeva71@gmail.com
Ələsgər Ələkbərov ,7, Bakı, Yasamal, AZ1073

TƏDRİSİN İLKİN MƏRHƏLƏSİNDƏ AZƏRBAYCAN TƏLƏBƏLƏRİNDƏ ŞİFAHİ NİTQİN İNKİŞAF EDİLMƏSİ

Xarici dilin ilkin mərhələdə tədrisində leksikanın öyrədilməsi problemi mühüm rol oynayır, bəlkə də fonetika və qrammatikanın öyrədilməsi problemindən daha vacibdir. Məsələn, ilkin mərhələdə tələbələr əsasən leksika vasitəsilə danışır, onu vurğu ilə və qrammatik səhvlərlə tələffüz edirlər.

Tələbələrin xarici dili necə öyrənəcəyini müəyyən edən ilkin mərhələdə leksikanın öyrədilməsidir. Bundan dilin sevilib -sevməməsi və gələcəkdə xarici dilinin nə qədər zəngin olacağı asılıdır.

Leksikanın tədrisi metodologiyasını qiymətləndirməmək olmaz. Bunu Azərbaycanın on Universitetində təcrübə göstərib.

Nəticələr göstərdi ki, leksikanın tədrisinə müxtəlif yanaşmalar fərqli nəticələr verir.

Müasir ingilis dilinin leksikasının ənənəvi tədrisində müəllim öz ana dilində sözlərin ekvivalentlərinə müraciət edir, lakin dəqiq ekvivalentlik yalnız konkret şeylərə və obyektlərə gəldikdə mümkündür. İngilis sözlərin əksəriyyəti qeyri - müəyyəndir və sözlərin mənasını müəyyən etmək üçün kontekstə müraciət etmək lazımdır.

Ənənəvi dərsliklərdə təqdim olunan sözlər mətnlərdən çıxarılır və real həyatda olan vəziyyətlərə uyğun gəlmir.

İngilis leksikasının müasir metodlardan istifadə etməklə tədrisi öyrənilən dildə baş verir. Müxtəlif situasyalarda , dialoglarda olan leksika müəllimin təklif etdiyi oxşar situasiyalarda tələbələrin istifadə etdikləri leksikadır .

Tələbələr öyrənmənin ilkin mərhələsində hansı leksikanı öyrənməlidirlər?

İlk növbədə, bu, reallığa və ingilislərin mədəni koduna uyğun gələn canlı leksika
(living vocabulary) olmalıdır.

İngilis dilini öyrənməyin erkən mərhələsində fərdi sözlər deyil, xüsusi qrammatik cəhətdən düzgün konstruksiyalar mənimsənilir, məsələn:

I speak English. (Mən ingiliscə danışıram.)

I love Baku. (Mən Bakını sevirəm.)

Leksika üzərində iş təkcə tələbənin leksik baqajının artırılması ilə məhdudlaşmır. Müəyyən leksik baqaja malik olan tələbə konkret situasiyalarda söz ehtiyatından istifadə etməyi (reuse) bacarmalıdır. Axı xarici dil öyrənmək

həm də ondan istifadəni nəzərdə tutur. Xarici dildən istifadə isə öyrənmə prosesinin bir hissəsidir.

Leksikanın mənimsənilməsi prosesində anlama birinci mərhələdir, sonra çoxalma qabiliyyəti inkişaf edir. Və bu baş verdikdə, mənimsənilmə haqqında danışmaq olar.

Mənimsənilmə prosesində sözlər iki aspektə görə yaddaşda saxlanılır: formal (sözün səs və qrafik tərəfi) və semantik (sözün mənası). Sözün mənimsənilməsi onun semantik səviyyədə yerləşdirilməsindən çox asılıdır. Semantik əlaqə qurulmadıqda, bu sözün yalnız qismən mənimsənilməsi baş verir. Məsələn "dog", sözü "animal", "to bark" sözləri ilə əlaqələndirilməlidir.

Sözün mənimsənilməsinə bir çox hallarda tələbələr arasında ümumi biliklərin olmaması mane olur. Beləliklə, məsələn, "the hammock" sözləri bəzi tələbələr tərəfindən asanlıqla başa düşülür və eyni sözü digər tələbələrə izah etmək çətindir. Problem ondadır ki , bəzi tələbələrin bu sözlə müəyyən assosiasiyaları var, digərlərində isə yoxdur, çünki onlar bu sözü ilk dəfə eşidirlər. Beləliklə, əgər tələbə öz ana dilində sözün mənasını bilirsə, bu sözü ingiliscə öyrənmək onun üçün asan olacaq.

İngilis dilini öyrənərkən, ünsiyyət zamanı baş verən cətinliklər, leksik xarakterlidir.

Sözlərin öyrənilməsi sözləri yadda saxlamaq bacarığı ilə bağlıdır. Ona görə də yaddaş bu prosesdə sonuncu yer deyil. Əzbərləmə müxtəlif insanlar üçün fərqlidir. Bəzi insanlar sözlərin səs formasını ana dilindəki sözlə əlaqələndirərək əzbərləyirlər, baxmayaraq ki, bu sözlər müxtəlif mənalara malikdir, bəziləri vizual yaddaşa malikdir, bəzi tələbələr isə həmişə olduğu kimi hələ də öz ana dilinə transkripsiya və tərcümə ilə yeni sözləri yazır.

Muasir ingilis dilinin leksikasının tədrisi 3 meyara görə təşkil oluna bilər:

1. Tərcümənin istifadə edilməsi və ya edilməməsi.
2. Tələbələrə sözlərin mənasını izah etmək üçün müəllim 2 növ leksika təqdimatına müraciət edə bilər:

- ya sözün tərcüməsini verir (ingilis dili üzrə ənənəvi dərsliklərdə leksika tərcümə ilə birlikdə təqdim olunur);

- və ya müəllim tərcüməyə müraciət etmir, və tələbələrin özləri onun izahatlarına əsaslanaraq, üz ifadələri və jestləri ilə sözlərin mənasını təxmin edirlər. Tələbənin özü sözün mənasını açdığı halda, bu sözü tərcümədən daha uzun müddət yadda qalır.

2. Orijinal sənədlərdən istifadə (original documents) . Erkən mərhələdə ingilis dilini orijinal sənədlər əsasında oyrənilməsi mümkündürmü?

İngilis dilinin öyrənilməsi zamanı tez – tez müşahidə olunur ki, tələbələr daima yeni və yeni leksik vasitələr tələb edirlər, öz fikirlərini bildirmək üçün. Əsl sənədlərlə

(qəzet və jurnalların məqalələri) işləyərkən tez – tez rastlaşırsınız ki, iş prosesində bu mövzuya aid olmayan bir sıra sözlər, terminlər və ifadələr təqdim olunur.

Əgər müəllim orijinal sənədlərdən istifadə etməyi qərar verərsə o, hansı sözlərin öyrəniləcəyinə özü qərar verməlidir. Bu sözləri seçərkən müəllim sözün təbiətinə diqqət yetirməlidir, yəni öyrənmənin ilkin mərhələsində ana və ingilis dillərində eyni tələffüzə malik olan sözlərdən başlamaq daha yaxşıdır.

3. Hər şeyi eyni anda öyrənməy / öyrətmək mümkün deyil. Buna görə də " tərəqqi " anlayışı var, yəni tədris gaydası.

İngilis dilini öyrənmək üçün müxtəlif dərsliklər fərqli inkişaf təklif edir. Bundan tələbələrin ingilis dilini öyrənməyə davam edib - etməməsi asılıdır, çünki təlim prosesinə mürəkkəb xarakterli sözlərlə başlasanız, o zaman tələbə dilə marağını itirə bilər.

İlk dərslər tələbələr üçün vacib məna kəsb edir. Və müəllimin qarşısında həmişə sual yaranır:

İngilis dilini öyrənməyə necə başlamaq lazımdır?

Əlbəttə, ünsiyyət haradan başlayırsa oradan – salamlar, özünüzü təqdim etmək bacarığı ilə.

Bu leksikanı müəyyən etmək üçün bir məşq olaraq, bir diskdən istifadə edə bilərsiniz, çünki eşitmə qavrayışı kifayət etmədiyi üçün vizual qavrayış da lazımdır. Axı hərəkətin baş verdiyi vaxt mühüm rol oynayır. Bu, hansı sözün işlədiləcəyindən asılıdır:

“Good morning!” (Sabahınız xeyir!);

" Good evening! " (Axşamınız xeyir!);

" Good night! " (Gecəniz xeyrə!).

Növbəti vacib amil ətraf mühitdir, çünki bu, kimə müraciət etdiyinizdən asılıdır:

" Hello! " (Salam!)

" Hi! " (Salam!)

Baxdıqdan sonra yaddaş məşqi olaraq tələbələr bir - birlərini salamlayırlar.

Bundan əlavə, beynəlxalq sözlərlə davam etmək daha yaxşıdır, ya milliyyət (English, Azerbaijan, Turkish və s.) və ya peşələr (doctor, teacher, economist və s.)

Əlbəttə, bütün bunlar qrammatik cəhətdən düzgün konstruksiyalarla Azərbaycan ictimaiyyətinə təqdim olunacaq

I am Azerbaijani. (Men azərbaycanlıyam)

I am a doctor. (Mən həkiməm) və s.

Bunlara əlavə olarag kommunikativ yanaşma üsulunun köməyi ilə ingilis dilinin tədrisi ən keyfiyyətli olub, qərb ölkələrində təcrübədən keçmiş və böyük müvəffəgiyətlər gazanmışdır. Əldə edilən nailiyyətlər sübut edir ki, dilin bu üsulla tədrisi daha effektivdir.

Ənənəvi metodlarla tədris zamanı yalnız grammatik gaydalar, yeni sözlər əzbərlənir. Hal - hazırda bu metodlar ilə tədris davam etdirilir, muasir ingilis dili ilə heç bir əlagəsi olmayan mətnlər əzbərlədilir.

Müəyyən situasiyalarda tələbələr öz fikrini ifadə etməkdə çətinlik çəkir, səhf etmək qorxusuyla danışmaq lazım gəldikdə belə danışmağa cəsarət etmirlər.

Xər - hansısa bir dili bilmək yalnız mətni oxuyub anlamağ deyil, eyni zamanda lazım olan situasiyada fikrini ifadə etmək, həm söhbətini anlamağ dilin tam öyrənilməsinin əsas amillərindən biridir. Lakin tədrisin boyük hissəsi ana dilində gedir və tələbələr onlarda olan yeganə xarici dildə danışmaq imkanını itirirlər.

Başlanğıc mərhələdə kommunikativ yanaşma üsulunun bəzi cətinlikləri olur. Bu təkcə dili öyrənənlər tərəfindən deyil, hətda dili tədris edənlər tərəfindən də aşkarlanır.

Uşaq dili ata - anası və yaxud onunla məşğul olan və əlagəyə girən insanlarla təmasda olaraq mənimsəyir. O, müəyyən mimika, jest ilə müşayət olan nitqı eşidir və onu təlqin etməyə çalışır. Yəni tədris zamanı ana dilində izah etməkdən çəkinməli, dil mühiti yaratmaq lazımdır.

Dili öyrənən zaman səhf etmək tamamilə təbiidir, başlanğıc mərhələdə hamının səviyyəsi demək olar ki, eynidir . Tələbə bilməlidir ki, susub səhv etməməkdənsə danışıb səhv edərək öyrənmək daha faydalıdır.
Müəllim isə həmin səhvləri o dəgigə düzəltməməli, çünki bu tələbədə kompleks yarada bilər, o əvvəlcə o biri tələbələrin fikrini öyrənib, sonra öz qeydləri haqqında məlumat verməlidir.

Sözlərin izahını tərcümə vasitəsilə deyil, onları kommunikativ situasiyalarda istifadə edərək daxil etmək lazımdır . Bu halda əsasən dialoglar və oyunlar kimi fəaliyyət növləri üzərində işləmək daha effektiv olardır.

Əlbəttə lüğət işi tələbələrin şifahi nitqinin inkişafı və təkmilləşdirilməsi üzrə ümumi işin tərkib hissəsidir. Bu əsasən oxu dərslərində istifadə olunur.

Lüğət işi təkcə sözlərin mənasını şərh etmək vasitəsi deyil, həm də oxunanların şuurlu mənimsənilməsini asanlaşdıran bir vasitədir.

1) Sözlərin lüğət tərkibinin zənginləşdirilməsi.

2) Bədii ifadə vasitəsi kimi sözlə tanışlıq.

Texnika sözlərin mənasını açmaq üçün bir çox üsulları bilir.

a) Semantik üsul hər hansı anlaşılmaz sözün mənasını izah edə biləcəyiniz ən geniş yayılmış texnikadır. Sözlərin mənasını lüğətin köməyi ilə açmaq texnikası çox vacibdir.

b) Sinonimləşdirmə üsulu naməlum sözün mənaca yaxın olan başqa sözlə əvəz edilməsidir. Tələbələrin söz ehtiyatının yoxsulluğundan yazı işlərində buraxdıqları səhvləri düzəltmək zamanı da bu üsuldan istifadə olunur. Sinonimlərin seçimi nitqi şaxələndirməyə imkan verir, nitqdə daha dəqiq söz və ifadələrdən istifadə edilir.

c) Sinonimlər kimi antonimlər də qeyri -müəyyənliklə əlaqələndirilir. Antonimlərin seçilməsi üzərində işləmək nitqin dəqiqliyini inkişaf etdirmək üçün faydalıdır. Tələbələr antonimləri seçərkən xüsusi isimlərin, rəqəmlərin və bəzi kateqoriya əvəzliklərin antonimlərinin olmamasına diqqət yetirməlidirlər . Antonimlərdən, eləcə də sinonimlərdən istifadə nitqin zənginliyini daha da artırır.

d) Sözün semantik təhlili onun morfemlərini təcrid etməkdən və hər birinin mənasını müəyyən etməkdən ibarətdir. Və beləliklə sözün quruluşu haqqında düşünməyi öyrədir, mənasını açıqlayır.

e) Kontekstual üsul odur ki, polisemantik söz kontekstdə öz mənalarından yalnız birini göstərir. Buna görə də mətni diqqətlə oxumaq və müxtəlif leksik qatlara aid olan anlaşılmaz sözlərin mənasının izahını tapmaq lazımdır.

f) Yeni sözlərin mənasını şərh etməyin daha az aktiv üsulu sözün məntiqi tərifidir, onun mahiyyəti bu sözlə işarələnən reallıq obyektinin və ya hadisəsinin şifahi təsvirindədir. Bu texnikanın tətbiqi ilə tələbələr əsaslandırma, sübut etmə, cümlə qurma, ifadələrini şifahi formada aydın və məntiqli ifadə etmə bacarıqlarına yiyələnirlər.

g) Frazeoloji dövriyyələri izah etmək üçün parafraza üsulundan Istifadə olunur.

h) Tərcümə üsulu milli auditoriyada sözlərin mənasını açan əsas üsuldur.

Lakin sözlərin mənasının şərhi tələbələrin lüğət ehtiyatının zənginləşdirilməsində yalnız birinci mərhələdir. Sözün aktiv lüğətə daxil olması üçün, sözlərin başa düşülməsini, nitqdə şüurlu istifadəsini möhkəmləndirməyə kömək edəcək bir nitq təcrübəsinə ehtiyacımız var.

Tələbələrin lüğət ehtiyatını zənginləşdirərək , onların diqqətini ona yönəltmək lazımdır ki, söz həm birbaşa, həm də məcazi mənada işlənə bilər.

Metafora, metonimiya, hiperbola, müqayisə və s. anlayışlar müəllim tərəfindən mətnin məzmunu, oxunan əsas ideya prosesində açılır.

Obrazlı ifadələr üzərində işləmək oxunanların məzmununu dərindən dərk etməyə kömək edir.

Ədəbiyyat

1.Şirəliyev Ə. Xarici dillərin tədrisindəfəal təlim metodlarının tətbiqi / Mədəniyyətlərarası dialoq: Lingvistik , pedagoji və ədəbi aspektlər Beynəlxalq elmi konfransın materialları. Baki : Mütərcim , 2010

2.Veysova Z. Fəal / interaktiv təlim. Birləşmiş Millətlər Təşkilatının Uşaq Fondu (UNİCEF). Baki , 2007

3. Дьяченко В. К. Сотрудничество в обучении: о коллективном способе учебной работы. Москва: Просвещение, 1991

4. Гусейнзаде Г. Дж. Обучение речевой коммуникации на иностранном языке. Баку: Мутарджим, 2001

5. Rəhimova A. A. Xarici dillərin tədrisində kommunikativ yönümlü yanaşmanın əsas xüsusiyyətləri / Azərbaycanda xarici dillər, 2018
6. Паршикова О. О. Формирование основ межкультурной коммуникативной компетентности у студентов в процессе обучения английскому языку / Киев: Иностранные языкии,2018
7. Əzizov N. M. İngilis dili dərslərində tədrisin aşağı mərhələsində oxunun rolu / Elmi xəbərlər ,2018
8. Brown H. D. Teaching by principles: An interactive approach to language pedagogy. New Jersey: Prentice – Hall, 1994
9. Grigalchik E. K. and Hubarevich D. I. Trained differently. Active learning strategy. Minsk: 2003

Xulasə:

Bu məgalə ingilis dili tədrisinin ilk mərhələsində Ali Təhsil Müəssisələrini tələbələrinə leksikanın, sözlərin və kommunikasiyanin öyrədilməsi haqqındadır. Bu mərhələdə tələbələrin şifahi nitqın zənginləşdirmək üçün hansı üsullardan istifadə etmək tövsiyələri.Çünki erkən mərhələdə tələbələr əsasən leksika vasitəsilə danışırlar.Müəyyən bagaja malik olan tələbə ondan ünsiyyətdə istifadə etməyi bacarmalıdır. Hansıkı dil təlimində mühüm əhəmiyyət kəsb edir.

İngilis dilində sözlərin əksəriyyəti ikimənalıdır və məqalədə deyilir ki, sözlərin mənasın ımüəyyən etmək üçün kontekstə müaciyyət etmək lazımdır. Çünki ünsiyyət zamanı qarşıya çıxan çətinliklər əsasən leksik xarakter daşıyır. Leksikanın təlimi isə sözləri yadda saxlamaq qabiliyyəti ilə bağlıdır. Lüğət işi yalnız sızlərin mənasını şərh etmək üsulları deyil. Bu tələbələrin şifahi nitqinin inkişafi və təkmilləşdirilməsi üzərində işdirş. Burada sözlərin mənasini açmaq üsullari verilmişdir. Baxmayaraq ki,bu, tələbələrin lüğətinin zənginləşdirilməsində yalnız birinci mərhələdir.

Məqalə müasir ingilis dilinin leksikı təlim məyarlarındanbəhs edir.Tədrisin ingilis dilində keçirilməsinə üstünlük verilməsi daha effektiv nəticə verə biləcəyi haqqında məlumat. Növbəti vacib amil ətraf mühitdir.

Açar sözlər: (İngilis dili, leksika, lüğət, nitq,üsul)

Резюме:

Эта статья об обучении студентов в Высших Учебных Заведениях лексике, словам и коммуникации на ранней стадии. Рекомендации, какие методы должны быть использованы на этой стадии. Так как на раннем этапе студенты говорят в основном благодаря лексике. Владея определённым, лексическим багажом студент должен уметь правильно использовать это в коммуникации. Что не мало важно в обучении языку.

Большая часть английских слов двусмысленна и в статье говорится, что для установления значения слов необходимо прибегнуть к контексту. Так как сложности, которые встречаются во время коммуникации в основном лексического характера. А обучение лексики связано со способностью запоминать слова. Словарная работа - эта не только способы толкования значения слов. Эта работа по развитию и совершенствованию устной речи студентов. Здесь перечислены приёмы раскрытия значения слов. Хотя это лишь первый этап в обогащении словаря студентов.

В статье говорится о критериях преподавания лексики современного английского языка. Информация о том, как отдать предпочтение обучению на английском языке может быть более эффективной. Следующим фактором имеющим важное значение является окружение.

Ключевые слова: (Английский, язык, лексика, словарь, речь, метод)

Summer

This article is about teaching students in Higher Education lexis, words and communication at an early stage. Recommendations which methods should be used at this stage. Since at an early stage, students speak mainly through lexis. Owning a certain lexical baggage, the student must be able to use it correctly in communication. What is important in language studying.

Most of the English words are ambiguous and the article says that in order to establish the meaning of words it is necessary to resort to the context. Since the difficulties encountered during communication are mainly of a lexical nature. And studying lexis is associated with the ability to memorize words. Vocabulary work is not only ways of interpreting the meaning of words. This work is to develop and improve the oral speech of students. Here are the techniques for revealing the meaning of words. Although this is only the first stage in enriching students' vocabulary.

The article deals with the criteria for studying the lexis of modern English. Information on how to prioritize studying in English can be more effective. The next important factor is the environment.

Key words: (English language, lexis, vocabulary, speech, method)

Redaksiyaya daxil olma tarixi: 07.12.2022
Çapa qəbul olunma tarixi: 28.12.2022
Rəyçi: Filologiya elmləri namizədi, dosent Qurbanov Firudin tərəfindən çapa tövsiyə olunmuşdur

MƏMMƏDOVA LEYLA SADIX QIZI
ADU
leyla.sadixova.92@mail.ru

İNSAN VƏ ÜNSİYYƏT

Xülasə

"İnsan və ünsiyyət" adlı bu məqalə hal-hazırda aktuallıq kəsb edən mövzuya həsr olunmuşdur.

Ünsiyyət insanlar arasında birgə fəaliyyət tələbatından doğan təmasın çoxplanlı inkişaf prosesidir. Ünsiyyət prosesində insanlar arasında fikir, bilik, rəy, təcrübə və hisslər mübadiləsi gedir, onlar bir-birinin inam və əqidəsinə təsiri olan müxtəlif tipli məlumatları əsasən başqaları ilə ünsiyyət prosesində əldə edir, öz bilik və təsəvvürlərini başqalarına aşılayırlar. Ünsiyyət prosesində insanlar nəinki mühit haqqında məlumat əldə edir, eyni zamanda müxtəlif adət və vərdişlərə yiyələnir ki, bunlar da real varlığın dərk edilməsinə xüsusi istiqamət verir. Deməli, ünsiyyət, hər şeydən əvvəl, obyektiv varlığın dərk edilməsini təmin edən əsas şərtdir.

Beynəlxalq əlaqələrin inkişafı müxtəlif dillərə malik olan insanların ünsiyyətində, informasiya mübadiləsində çətinliklər yaradır. Bu cür çətinliyi aradan qaldırmaq üçün müxtəlif ölkələrdən olan insanların başa düşə biləcəyi simvollardan istifadə edilir. Bu məqsədlə o qədər də çətin olmayan görmə simvolları dünya miqyasında geniş yayılmışdır. Qavrayışla yanaşı olaraq ünsiyyətdə olan insanların təfəkküründə olan fərdi fərqlər də onların ünsiyyətini çətinləşdirir. Ünsiyyətdə olan insanların əqli keyfiyyətlərinin inkişaf xüsusiyyətlərinə görə fərqli olmaları onların bir-birlərini başa düşmələrini çətinləşdirir. Bəzən insanların nitqində məlumatların çatdırılması forması onun məzmununa uyğun olmur və bu da ünsiyyət prosesini çətinləşdirir. Bir çox hallarda ünsiyyət prosesi münaqişələrlə müşayət olunur və münasibətlərə neqativ təsir göstərir.

Açar sözlər: çoxplanlı proses, tələbatlar, əyani simvollar, ünsiyyət prosesi

Ünsiyyət dedikdə insanlar arasında qarşılıqlı münasibət, əlaqə, yaxınlıq, ülfət başa düşülür.

İnsanlar birgə yaşayış və birgə fəaliyyət zamanı daima bir-biri ilə informasiya mübadiləsi aparır, bir-birinə qarşılıqlı təsir göstərir və ya bir-birini qavrayır və anlayırlar. Başqa sözlə, onlar ünsiyyətə girirlər. İnsanın hər cür fəaliyyətində ünsiyyət zəruri şərt kimi özünü göstərir. Ünsiyyət olmadan insanların birgə fəaliyyəti həyata keçirməsi mümkün deyildir. Ünsiyyət insanlar arasında təmasın yaranması və inkişafı prosesi kimi meydana çıxır. Heç bir insan birliyi oradakı adamlar arasında təmas yaradılmadan birgə fəaliyyəti həyata keçirə bilməz və onların arasında qarşılıqlı anlama baş verməz. Ünsiyyət insanlar arasında fikir, birlik, rəy, təcrübə və

hisslər mübadiləsi gedir, onlar bir-birinin inam və əqidəsinə təsiri olan müxtəlif tipli məlumatları əsasən başqaları ilə ünsiyyət prosesində əldə edir, öz bilik və təsəvvürlərini başqalarına aşılayırlar. Ünsiyyət prosesində insanlar nəinki mühit haqqında məlumatı əldə edir, eyni zamanda müxtəlif adət və vərdişlərə yiyələnir ki, bunlar da real varlığın dərk edilməsinə xüsusi istiqamət verir. Deməli, ünsiyyət, hər şeydən əvvəl, obyektiv varlığın dərk edilməsini təmin edən əsas şərtdir.

Həyati faktlar göstərir ki, ünsiyyət eyni zamanda psixi proseslərin təzahüründə özünəməxsus tərzdə iştirak edir. Ünsiyyət psixi proseslərin dinamikasına, təzahürünə təsir göstərir və onları daha da mütəhərrik edir.

Ünsiyyət eyni zamanda insanın şəxsiyyət kimi formalaşmasına da müəyyən tərzdə istiqamət verir. İnsanın şəxsiyyət kimi təşəkkülü müəyyən mənada ünsiyyət prosesinin məhsuludur. İnsanın özünü dərk etməsi, öz məninə nəzər salması, özünü başqaları ilə müqayisə edərək qiymətləndirməsi ünsiyyət prosesinin məhsulu kimi qəbul edilə bilir. İnsan yalnız başqaları ilə ünsiyyət prosesində onları dərk edir.

İnsanların öz münasibətlərini aydınlaşdırmaq və ümumi nəticə əldə etmək məqsədilə öz səylərini əlaqələndirməyə və birləşdirməyə yönəldilmiş qarşılıqlı təsirinə ünsiyyət deyilir. Müasir sosial psixologiyada ünsiyyətin üç mühüm tərəfi, cəhəti qeyd olunur]: ünsiyyət informasiya mübadiləsi kimi yaxud ünsiyyətin kommunikativ tərəfi; ünsiyyət qarşılıqlı təsir prosesi kimi yaxud ünsiyyətin interaktiv tərəfi; ünsiyyət insanların bir-birini qavraması, anlaması kimi yaxud ünsiyyətin perseptiv tərəfi. Ünsiyyətin özünəməxsus məzmunu, məqsədi və vasitələri mövcuddur.

Ünsiyyətin məzmunu dedikdə fərdi təmas zamanı bir insandan digərinə ötürülən informasiya nəzərdə tutulur. Məhz öz məzmununda asılı olaraq insanların ünsiyyəti müxtəlif xarakter daşıya və fərqlənə bilir. Ünsiyyətin məzmununu insanın daxili motivasiya və emosional vəziyyəti haqqında məlumat təşkil edə bilər. Bu zaman insanlar bir-birinə mövcud tələbatları, emosional vəziyyətləri (razılıq, narazılıq, sevinc, kədər, əzab və s.) haqqında məlumatları çatdırır ki, bu cür informasiyalar bir adamdan başqalarına ötürülməklə şəxsiyyətlərarası tənzim rolunu oynaya bilər. Ünsiyyətin məzmunu ətraf mühit, orada baş verən hadisələr haqqında məlumatlardan da ibarət ola bilər. Bu zaman ünsiyyətdə olan insanlar bir-birlərinə mövcud təhlükə, həyati əhəmiyyətə malik olan amillər haqqında məlumat verə bilərlər.

Ünsiyyətin məqsədi insanda müvafiq fəallığın nə üçün, nəyin xatirinə həyata keçirilməsindən ibarətdir. Bu baxımdan insanların ünsiyyətə girməsinin məqsədi geniş və çoxsahəlidir. İnsanların ünsiyyətə girmə məqsədinə onların dünya, təlim və tərbiyə, şəxsi və işgüzar qarşılıqlı əlaqələrin yaradılması və s. haqqında obyektiv məlumatın verilməsi və ya alınmasını daxil edirlər.

İnsanda ünsiyyətin vasitələri ünsiyyət zamanı ötürülən informasiyaların kodlaşdırılmasında, ötürülməsində, işləmə və açılmasında özünü göstərir. İnformasiyaların kodlaşdırılmaında onun bir canlı varlıqdan digərinə ötürülmə tərzindən ibarətdir. İnformasiya insanlar tərəfindən müəyyən məsafədən, hiss üzvləri

vasitəsilə ötürülə və qavranıla bilir. İnsanda dil və başqa işarələr sistemi vasitəsilə informasiya mübadiləsinə daha çox yer verilir.

Ünsiyyət çoxcəhətli, çoxplanlı bir prosesdir. Onun özünəməxsus növləri də vardır. Psixoloji ədəbiyyatda məzmunu, məqsədi və vasitələrindən asılı olaraq ünsiyyətin bir sıra növləri qeyd olunur. Məzmunundan asılı olaraq ünsiyyətin aşağıdakı növləri var: maddi ünsiyyət (əşyalar və fəaliyyət məhsullarının mübadiləsi yolu ilə); koqnitiv ünsiyyət (bilik mübadiləsi); kondision ünsiyyət (psixi və fizioloji vəziyyətin mübadiləsi); motivlərlə bağlı ünsiyyət (təhriklərin, motivlərin, maraqların, tələbatların mübadiləsi); işgüzar ünsiyyət (iş, əməliyyat, bacarıq və vərdişlərin mübadiləsi).

Məqsəddən asılı olaraq psixoloqlar ünsiyyətin bioloji və sosial növlərini qeyd edirlər. Bioloji ünsiyyət orqanizmi mühafizə etmək, qorumaq, saxlamaq və inkişaf etdirməklə bağlı ünsiyyətdir. Sosial ünsiyyət şəxsiyyətlərarası təması, münasibətləri yaratmaq və inkişaf etdirmək, fərdin şəxsi yüksəlişini genişləndirmək və möhkəmləndirmək məqsədi güdür.

Ünsiyyətin vasitələrindən asılı olaraq vasitəsiz və vasitəli növlərini qeyd edirlər. Vasitəsiz ünsiyyət heç bir kənar təhrik və istiqamət olmadan şəxsi təması və ünsiyyətdə olan insanların bir-birini bilavasitə ünsiyyət aktında qavramasını nəzərdə tutur. Vasitəli ünsiyyət isə vasitəçilərin köməyi ilə həyata keçirilən ünsiyyətdir. Adətən, çox vaxt partnyorlar zaman və məkanca bir-birlərindən təcrid olunduqda vasitəli ünsiyyət özünə yer edir. Bu zaman ünsiyyət aləti kimi partnyorlar arasında onları bir-biri ilə əlaqələndirən vasitəçidən istifadə olunur. Bunlara əşyaları, qeydləri, kitabları, mədəniyyət obyektlərini, vasitəçilik edən üçüncü şəxsi, telefonu, radio, televizoru, kompyüteri aid etmək olar. Müasir texniki ünsiyyət vasitələri ictimai həyatın bir çox sahələrində müvafiq məsələləri daha səmərəli şəkildə həll etmək imkanı yaradır. Ünsiyyətin vasitələrindən asılı olaraq ünsiyyətin verbal və qeyri-verbal növləri xüsusilə diqqəti cəlb edir.

Ünsiyyət bir sıra mühüm funksiyaları həyata keçirir. Psixoloji ədəbiyyatda ünsiyyətin funksiyalarını müxtəlif əsaslar üzrə təsnif edirlər. L. A. Karpenko ünsiyyətin məqsədindən asılı olaraq səkkiz funksiyanı qeyd etmişdir [1, s.104]

1.Təmas funksiyası. Bu funksiyanın məqsədi ünsiyyətdə olan insanların informasiya mübadiləsi üçün qarşılıqlı əlaqəni gözləməklə bağlı təmas yaratmasıdır.

2.Informasiya funksiyası. Bu funksiyanın məqsədi məlumat mübadiləsindən, sorğuya qarşı fikir mübadiləsindən ibarətdir.

3.Təhrikedici funksiya. Bu funksiyanın məqsədi ünsiyyət tərəf müqabilini bu və ya digər işi yerinə yetirməklə bağlı fəallığa yönəltməkdən ibarətdir.

4.Əlaqələndirmə funksiyası. Bu funksiyanın məqsədi birgə fəaliyyətin təşkili zamanı yerinə yetiriləcək işlərin qarşılıqlı əlaqəsinin yaradılmasından ibarətdir.

5.Anlama funksiyası. Bu funksiyanın məqsədi təkcə məlumatın mənasının adekvat qavranılması və anlaşılması deyil, tərəf müqabillərin bir-birini anlamalarından ibarətdir.

6.Emotiv funksiya. Bu funksiyanın məqsədi tərəf müqabillərində emosional təəssürat yaratmaq, eyni zamanda bunun köməyi ilə özünün həyəcan və vəziyyətini dəyişdirməkdən ibarətdir.

7.Münasibətlərin yaradılması funksiyası. Bu funksiyanın məqsədi rol, işgüzar, şəxsiyyətlərarası əlaqələr sistemində özünün yerini dərk etməkdən ibarətdir.

8.Təsir göstərmək funksiyası. Bu funksiyanın məqsədi tərəf müqabillərinin vəziyyətini, davranışını, eləcə də onun niyyətini, fikrini, təsəvvürünü, tələbatlarını, fəallığını və s. dəyişdirməkdən ibarətdir. Ünsiyyət zamanı həyata keçirilən informasiya mübadiləsində iki tərəf iştirak edir: məlumatı, informasiyanı verən və məlumatı qəbul edən. Birinci tərəf-- informasiyanı verən kommunikator, ikinci tərəf—informasiyanı qəbul edən isə resipient adlandırılır. Beləliklə hər cür informasiya mübadiləsi K—İ—R (kommunikator—informasiya—resipient) sxemi üzrə həyata keçir.

İnsanlar arasında informasiya mübadiləsini təmin edə biləcək vasitələr çox və müxtəlifdir. Psixoloji ədəbiyyatda bu cür kommunikasiya vasitələrini iki qrupda birləşdirirlər. Birinci qrup kommunikasiya vasitələri sözlərin, dilin köməyi ilə bağlı olan vasitələrdir. Bu cür kommunikasiya vasitələrini verbal kommunikasiya vasitələri adlandırırlar. Burada hansı dil qrupuna aid olmasından asılı olmayaraq həmin dilin daşıyıcıları və həmin dili mənimsəmiş insanlar dildən ünsiyyət prosesində ünsiyyət vasitəsi kimi istifadə edirlər. Lakin insanlar heç də həmişə ünsiyyət prosesində verbal kommunikasiya vasitələrindən istifadə etməklə kifayətlənmirlər.

Çox vaxt onlar verbal yolla çatdırdıqları məlumatları güncləndirmək və ya daha səmərəli təsir göstərmək üçün sözsüz, nitqdən kənar vasitələrdən də istifadə edirlər. İnsanlar özlərinin hisslərini, fikir və arzularını çatdırmaq üçün söz tapa bilmir və ya onun barəsində danışmaq istəmirlər. Bu zaman informasiya mübadiləsi sözsüz, yəni sözlərin köməyi olmadan həyata keçirilir. Belə ünsiyyət qeyri-verbal vasitələrin köməyi ilə baş verir. Bu cür qeyri-verbal kommunikasiya vasitələrinə müxtəlif simvolları, mimikanı, pantomimikanı, müxtəlif jestləri, hərəkətləri, səsin tembrini, intonasiyanı, gülməyi və s. etmək olar.

Beynəlxalq əlaqələrin inkişafı müxtəlif dillərə malik olan insanların ünsiyyətində, informasiya mübadiləsində çətinliklər yaradır. Bu cür çətinliyi aradan qaldırmaq üçün müxtəlif ölkələrdən olan insanların başa düşə biləcəyi simvollardan istifadə edilir. Bu məqsədlə o qədər də çətin olmayan görmə simvolları dünya miqyasında geniş yayılmışdır. Bu cür simvollara aeroportlarda, avtobuslarda daha çox rast gəlmək olur.

Qeyri-verbal ünsiyyət vasitəsi kimi geniş yayılmış vasitələrə üzün və bədənin ifadəli hərəkətlərini xüsusilə qeyd etmək lazım gəlir. Üzün ifadəli hərəkətlərindən (mimikadan), jestlərdən istifadə etməklə insanlar bir-birinə razılıq və narazılıqlarını, sevinc və kədərlərini və s. məlumatları çatdıra bilirlər. Lakin heç də jest və mimikalar həmişə vahid şəkildə, eyni cür başa düşülmür və şərh olunmur. Müxtəlif

mədəniyyət və sosial inkişaf pilləsinə malik olan insanlar bunları müxtəlif şəkildə dərk edirlər. Təbii olaraq şifahi nitqə qeyri-nitq vasitələri də qoşula bilir. Üz mimikaları, baş , bədən, və əl jestləri bu qəbildəndir. Bu eksralinqvistik vasitələr şifahi nitqdə fikrin daha canlı və təsirli ifadə olunmasına xidmət edir. Mimika və jestlər hər hansı bir dilin sistemini xarakterizə etmir, danışanın nitqinə fərdi xarakter verir. Hamı danışıqda bu vasitədən eyni bacarıqla istifadə edə bilmir. Bu vasitələr intonasiya ilə bağlı olub, onun vəzifəsinin icrasına kömək edir.

Azərbaycan şifahi nitqində işlənən mimika və jestlər sistemi hələ geniş elmi tədqiqata cəlb edilməmişdir. Məlumdur ki, mimika və jestlər sisteminin tədqiqi üçün xüsusi metodlar **mövc**uddur.

İnsanın geyimi, paltarı da onu əhatə edənlərə onun əhvalı, hissləri, nə demək istəməsi, ədası barədə məlumat verir. İnsanlar onları əhatə edən adamlara öz münasibətlərini təkcə geyimləri, ədaları ilə deyil, həmin insanlarla ünsiyyət zamanı hansı distansiyanı, məsafəni tutmalarına əsasən də çatdıra bilirlər. Bu yolla qeyri-verbal şəkildə ətrafdakılara öz münasibət tərzlərini çatdırırlar.

Boir çox hallarda ünsiyyət prosesi münaqişələrlə müşayət olunur və qarşılıqlı münasibətə neqativ təsir göstərir. İnsanların ünsiyyətində özünü göstərən bəzi çətinlikləri psixoloji maneə kimi şərh edirlər.

Ünsiyyət zamanı diqqəti cəlb edən çətinliklərdən biri qavrayışla şərtlənən səhvlərdir. Bir çox hallarda ünsiyyətdə olanlar bir-birlərini düzgün qavraya bilmirlər. Bu cür maneələr ona görə meydana gəlir ki, ünsiyyət prosesində hər bir adam qeyri-ixtiyari olaraq onun üçün əhəmiyyətli olan cəhəti ayırır, ona fikir verir və münasibət bildirir. Nəticədə ünvanlanmış məlumat təhrif olunur və anlaşılmazlıq yaranır. Ona görə də ünsiyyətin əsas məqsədi olan məlumat bir növ düzgün dərk edilmir. Bu isə münaqişə ilə nəticələnir.

Qavrayışla yanaşı olaraq ünsiyyətidə olan insanların təfəkküründə olan fərdi fərqlər də onların ünsiyyətini çətinləşdirir. Bu cür çətinliyi məntiqi səhvlərdən doğan çətinlik adlandırmaq olar. Ünsiyyətdə olanların əqli keyfiyyətlərinin inkişaf xüsusiyyətlərinə görə fərqli olmaları onların bir-birlərini başa düşmələrini çətinləşdirir. Məhz buna görə də bəzən ünsiyyət alınmır.

Ünsiyyət psixologiyasında mütəxəssislərin diqqətini cəlb edən əsas, prinsipial məsələlərdən biri ünsiyyətlə fəaliyyətin vəhdəti məsələsidir. Lakin bu məsələyə psixoloqların yanaşma tərzi müxtəlifdir. Qərb ölkələrinin bir sıra psixoloji konsepsiyalarında ünsiyyət və fəaliyyət bir-birinə qarşı qoyulur. Bu konsepsiyalarda ünsiyyət amili insan davranışının determinantı, şərti kimi qəbul olunsa da, bu zaman fəaliyyətin dəyişdirici rolu nəzərə alınmır. Burada sosial proses mənəvi nitq ünsiyyəti prosesi kimi götürülür. Məhz buna görə də A.N. Leontyevin fikrincə bu kimi hallarda fərd praktik şəkildə fəaliyyət göstərən varlıqdan ünsiyyətə girən varlıq kimi qəbul olunur.

Bunun əksinə olaraq bəzi psixoloqların fikrincə ünsiyyət və fəaliyyət vəhdət təşkil edir. Belə bir nəticə məntiqi olaraq ünsiyyətin real insan münasibəti kimi başa

düşülməsindən irəli gəlir. Bu baxışa görə hər cür ünsiyyət forması insanların birgə fəaliyyətinin spesifik formasından ibarətdir. İnsanlar sadəcə olaraq müxtəlif sosial funksiyaları yerinə yetirərkən "ünsiyyətə girmirlər". Onlar həmişə bir neçə fəaliyyət prosesində ünsiyyət saxlayırlar. Buradan isə aydın olur ki, daima işgüzar insan ünsiyyətə girir, onun fəaliyyəti həmişə başqa adamların fəaliyyəti ilə üst-üstə düşür. Lakin məhz fəaliyyətin həmin kəsişməsi işgüzar insanın təkcə öz fəaliyyətinin predmetinə deyil, başqa insanların fəaliyyətinə qarşı da müvafiq münasibət, birgə fəaliyyəti yerinə yetirən fərdlər arasında birlik yaradır. Beləliklə ünsiyyətin fəaliyyətlə vəhdəti faktı psixologiyada fəaliyyət nəzəriyyəsinə istinad edən bütün psixoloqlar tərəfindən qəbul olunur, lakin bu əlaqənin xarakteri müxtəlif şəkildə başa düşülür. Bəzən ünsiyyət və fəaliyyətə yanaşı şəkildə mövcud olan proses kimi deyil, insanın sosial mövcudluğunun, onun həyat tərzinin iki tərəfi kimi baxırlar [2, s. 198]

Başqa bir halda ünsiyyəti fəaliyyətin müəyyən sahəsi kimi başa düşürlər. Bəziləri isə ünsiyyəti fəaliyyətin xüsusi növü kimi şərh edirlər [3, s. 107].

Psixoloqlar belə bir fikri əsaslandırırlar ki, ünsiyyətin köməyi ilə fəaliyyət təşkil olunur və zənginləşir. Ünsiyyətə girən tərəflər arasında birgə fəaliyyət planının tərtibi onların hər birindən fəaliyyətin məqsəd və vəzifələrini bilməyi, obyektin spesifikasını, öz imkanlarını aydınlaşdırmağı tələb edir. Ünsiyyətin bu prosesə daxil olması onun iştirakçılarının "razılıq" və "narazılığı" həyata keçirmələrinə imkan verir.

Bütün qeyd olunanlar ünsiyyət və fəaliyyətin bir-biri ilə üzvi şəkildə vəhdət təşkil etdiyini söyləməyə imkan verir. Nitq fəaliyyəti nəzəriyyəsnə görə "nitq fəaliyyəti" anlayışı konkret nitq aktı kimi təsəvvür olunur. Bu nitq aktı fərdidir, nitqin fərdi aspektidir. Nitq fəaliyyətinə kommunikasiyanın həyata keçirilməsində müəyyən nitq-danışıq prosesi kimi baxılır. Nitq fəaliyyəti ünsiyyət fəaliyyətində əsas yer tutur. Buna görə də, psixoloqlar , ümumiyyətlə ünsiyyət fəaliyyətindən danışarkən nitq fəaliyyətinə xüsusi yer verirlər. Onların fikrincə, nitq fəaliyyəti də fəaliyyətin başqa növlərində istifadə olunan prinsiplərə əsasən təşkil olunur. Nitq fəaliyyəti çox cəhətdən fikri fəaliyyətə bənzəyir, yalnız burada subyektin həll edəcəyi məsələnin xarakteri başqa cür—idraki deyil, kommunikativ olur. Nitq ancaq ünsiyyət təşkilinin konkretləşdirilməsində özünü göstərir. Buna nitq prosesi deyilir. Insan nitq prosesində özünün mənəvi varlığını əks etdirir. Bu prosesdə, həmçinin, insan tərbiyə olunur, hər hansı bir işi yerinə yetirməyə yönəldilir. Nitq prosesinin üç başlıca ünsürü mövcuddur: danışmaq, eşitmək və dərk etmək. Danışmaq üçün ən vacib şərt insan orqanizmində danışıq üzvlərinin normal inkişafıdır. Əgər danışıq üzvlərindən biri qüsurlu olursa, həmin qüsur mütləq danışıq prosesində öz əksini tapır.

Qeyd etmək lazımdır ki, ünsiyyətdə olan insanların nitqlərindəki üslub səhvləri də bir maneə kimi ünsiyyət prosesini çətinləşdirir. Belə ki, bəzi hallarda insanların nitqində məlumatların çatdırılması forması onun məzmununa uyğun olmur və bu da ünsiyyət prosesini çətinləşdirir. Bu cür çətinliyin qarşısını almaq üçün mütəxəssislər ünsiyyət zamanı bir sıra qaydalara əməl olunmasının vacibliyini irəli sürürlər:

--Haşiyə qaydası. Bu qaydanın mahiyyəti ondan ibarətdir ki, hər cür işgüzar ünsiyyətin əvvəli və sonu dəqiq müəyyənləşdirilməlidir.

--Məqsəd qaydası. Bu qaydanın mahiyyəti ondan ibarətdir ki, çatdırılan fikirlər tör-töküntü şəklində deyil, çox dəqiq şəkildə sıralanmalıdır. Bununla yanaşı olaraq ünsiyyətə girərkən nitqin əvvəlində həmsöhbəti maraqlandırmağa cəhd göstərilməli, maraqlı faktlarla, aforizm və nümunələrlə onun diqqəti cəlb edilməlidir.

Yalnız bundan sonra əsas məsələyə keçmək faydalı olur. Kommunikator öz nitqini qısa cümlələrlə (5-9 cümlə) ifadə etməlidir. Bu cür məlumat dinləyicilərin yadında yaxşı qalır. Semantik (məna) səhvlər də ünsiyyətə mənfi təsir edən maneə kimi göstərilə bilər. Adətən bu cür səhvlər eyni sözün müxtəlif məna daşıdığı zaman özünü göstərə bilir. Nəticədə dinləyici sözü eşitdikdə onu təhqir mənasında anlaya bilər ki, bu da ciddi münaqişəyə səbəb ola bilər.

Nitqdə tez-tez "həmişə", "heç vaxt" kimi ifadələrin işlədilməsi də ünsiyyətə ciddi zərər gətirir. Aşağıdakı iki ifadə bir-birindən nə qədər fərqli səslənir: "Siz iclasa gecikmisiniz" və "Siz iclasa həmişə gecikirsiniz!" Burada "həmişə" sözündən istifadə olunması, ona istinad edilməsi ünsiyyət məntiqinin pozulmasına səbəb olur. Bu sözdəki hər cür vəd və ya qadağan təmasın yaranmasına mane ola bilər. Bunun üçün "Sən mənə heç vaxt bu cür hərəkət etməyəcəyini vəd etmişdin", "Sən həmişə bunu yadda saxlaya bilmirsən!". Kimi ifadələrin işlədilməsi ünsiyyətin alınmaması üçün kifayətdir.

Ünsiyyətin səmərəliliyi və onun iştirakçılarının bu prosesdə qarşılıqlı təsirində maneə rolunu oynayan səbəblərdən biri də insanların həmin prosesdə ehtiyatlı hərəkət etməməsi, danışığında əmr üslubundan istifadə etmələri, başqa sözlə avtokratik mövqe tutmalarıdır. Xahiş, məsləhət şəklində müraciət tərzi—kimə müraciət etmələrindən asılı olmayaraq, əmr etməyə nisbətən olduqca az daxili etiraz, qarşıdurma yaradır. Ünsiyyət zamanı nitqdə olan fonetik səhvlər, səslərin təkrarı, tüfeyli sözlərdən (qısası, zad, deməli) eləcə də parafonezlərdən istifadə edilməsi ünsiyyət prosesinə mənfi təsir göstərir. Bu cür hallar həmsöhbətin diqqətinin yayınmasına, həyəcanlanmasına, nitqi yalnış şəkildə qavrama və anlamasına səbəb olur. Insan danışmağa bir yaşından etibarən səy göstərir. Onun ilk danışığında ancaq danışıq səsləri, hecalar və ayrı-ayrı sözlər öz əksini tapır. Yalnız bu vasitələrlə onlar öz fikirlərini nitqə çevirə bilirlər.

Ədəbyyat

1. Карпенко Л.А. «Введение в психологию» под общей редакцией А.В. Петровского , Москва, 1996.
2. Ломов Б. Ф. «Вопросы психологии». Москва, 1986.
3. Леонтьев А.Н. «Психология личности» Москва, 1976.
4. Qurbanov A. Ümumi dilçilik. II hissə Bakı- Elm, 2011

LEILA MAMMADOVA SADIKH

MAN AND COMMUNICATION

SUMMARY

This article entitled "Human and communication" is dedicated to the current topic.

Communication is a multi-plan development process of contact arising from the need for joint action between people. In the process of communication, ideas, knowledge, opinions, experience and feelings are exchanged between people, they obtain various types of information that influence each other's beliefs and convictions mainly in the process of communicating with others, and instill their knowledge and ideas into others. In the process of communication, people not only get information about the environment, but also acquire various customs and habits, which give a special direction to the understanding of real existence. Therefore, communication is, first of all, the main condition that ensures the understanding of objective existence.

The development of international relations creates difficulties in the communication and information exchange of people with different languages. To overcome this difficulty, symbols that can be understood by people from different countries are used. For this purpose, not so difficult visual symbols are widespread worldwide. In addition to perception, individual differences in the thinking of people communicating also make their communication difficult. The fact that the mental qualities of people in communication are different due to their developmental characteristics makes it difficult for them to understand each other. Sometimes the form of information delivery in people's speech does not correspond to its content, which complicates the communication process. In many cases, the communication process is accompanied by conflicts and has a negative impact on relationships.

Key words: a multi-plan process, the needs, visual symbols, communication process

Мамедова Лейла Садых

ЧЕЛОВЕК И ОБЩЕНИЕ

РЕЗЮМЕ

Данная статья под названием «Человек и общение» посвящена актуальной теме.

Общение – это многоплановый процесс развития контакта, возникающий из-за потребности в совместных действиях между людьми. В процессе общения между людьми происходит обмен идеями, знаниями, мнениями, опытом и чувствами, они получают различного рода информацию, влияющую на убеждения и убеждения друг друга в основном в процессе общения с другими,

и прививают свои знания и идеи другим . В процессе общения люди не только получают информацию об окружающей среде, но и приобретают различные обычаи и привычки, которые придают особую направленность пониманию реального существования. Поэтому общение является, прежде всего, главным условием, обеспечивающим понимание объективного существования.

Развитие международных отношений создает трудности в общении и информационном обмене людей, говорящих на разных языках. Чтобы преодолеть эту трудность, используются символы, понятные людям из разных стран. Для этого во всем мире широко распространены не столь сложные визуальные символы. Помимо восприятия, затрудняют их общение и индивидуальные различия в мышлении общающихся людей. Тот факт, что психические качества людей в общении различны в силу особенностей их развития, затрудняет понимание ими друг друга. Иногда форма подачи информации в речи людей не соответствует ее содержанию, что усложняет процесс общения. Во многих случаях процесс общения сопровождается конфликтами и негативно сказывается на отношениях.

Ключевые слова: многоплановый процесс, потребности, визуальные символы, процесс общения

Redaksiyaya daxil olma tarixi: 07.12.2022
Çapa qəbul olunma tarixi: 28.12.2022
Rəyçi: filologiya üzrə fəlsəfə doktoru, dosent Rafiq Şabanov tərəfindən çapa tövsiyə olunmuşdur

ƏLİYEV CEYHUN RAMİZ OĞLU
AMEA Məhəmməd Füzuli adına
Əlyamalar İnstitutu
cealaz@gmail.com

ƏRƏB DİLİNDƏ HƏRBİ TERMİNLƏRİN YARANMASI YOLLARI

XÜLASƏ

Hərbi terminologiya ərəb ədəbi dilinin lüğət tərkibinin xüsusi təbəqəsidir və ərəb ədəbi dilində ərəblər arasında əlaqələrin genişlənməsini nəzərə alaraq fəal şəkildə inkişaf edən leksik qruplardan biri olduğu üçün orada xüsusi yer tutur. Dünya və Avropa ölkələri, Rusiya, ABŞ və bəzi digər ölkələr müxtəlif sahələrdə, o cümlədən silah təchizatı sahəsində əməkdaşlıq edir. Bəzi ərəb ölkələrində yeni texnika və silahların meydana çıxması bu terminlərin mənasını çatdırmaq üçün onların ərəb dilində qarşılıqlarının yaradılmasını və ya axtarışını zəruri edir. Eyni zamanda ərəb dilinin yeni terminlərlə zənginləşməsi prosesi müxtəlif yollarla baş verə bilər. Bu tədqiqatda əsas diqqət təsviri tərcümə kimi metoda verilir. Ərəb dilində yeni söz yaranması əl-iştiqaq adlanır. Əl-iştiqaq terminin birbaşa ərəb dilinə tərcüməsini, çox vaxt onun doğma ərəb sözləri ilə izahını, ümumi mənasının köçürülməsini nəzərdə tutur. Bu vəziyyətdə terminin mənasını ifadə etmək üçün, bir qayda olaraq iki və ya daha çox sözdən ibarət ifadələr istifadə olunur. Qeyd etmək lazımdır ki, bu metodun dəqiq qaydaları yoxdur, ona görə də bu şəkildə ərəb dilinə tərcümə olunan hər yeni terminin özünəməxsus xüsusiyyətləri ola bilər. Məqalədə ərəb dilində terminlərin və hərbi terminlərin yaranma yolları şərh edilmişdir. Burada əsas olaraq ərəb dilində terminlərin yaranma yollarından bəhs edilir. Hərbi terminlərin də yaranma usulları qeyd edilmişdir. Tədqiqat zamanı yüzlələrlə hərbi terminlərdən istifadə olunmuşdur və onların hansı yollarla yarandığı qeyd edilmişdir.

Açar sözlər: termin, hərbi, tərcümə

Dilin inkişaf səviyyəsinin göstəricisi lüğətin vəziyyətidir. Lüğətin vəziyyəti təkcə kəmiyyətlə deyil, həm də onun yaradılmasının keyfiyyəti ilə müəyyən edilir. Bir çox elm adamları lüğəti dilin güzgüsü hesab edirlər, çünki dilin lüğət tərkibi bütövlükdə xalqın inkişafını göstərir. Termin müəyyən elm, texnika, incəsənət və s. sahəsində xüsusi anlayışı ifadə edən, bunun üçün xüsusi tərif tələb edən söz və ya söz birləşməsidir [1, s. 23]. Bu baxımdan terminologiya terminlər toplusu kimi lüğətin bir hissəsi hesab etmək mümkündür. Terminlərin mənşəyi əsrlərə gedib çıxır, insanın məqsədyönlü peşə fəaliyyəti prosesində yeni ideyalar, əvvəllər mövcud olmayan şeyləri yaradırdı və onları adlandırmağa söz tapmırdı və adsız anlayışlarla işləmək çətin olduğundan terminoloqların fəaliyyəti daim yeni terminlərin formalaşması ilə müşayiət olunurdu. Dünyada 2000-dən çox dil olmasına baxmayaraq, inkişaf etmiş elmi terminologiya cəmi 60 dildə mövcuddur və 300-ə

yaxın peşəkar mövzu sahəsini əhatə edir. Ərəb dilini bu 60 dilə şamil etsək yanılmarıq. (1, s.5)

Ərəb terminologiyası tarixində 2 inkişaf mərhələsi qeyd edə bilərik - klassik və müasir. Dini lüğətin yarandığı klassik dövr ərəb terminologiyasının başqa növlərinin, o cümlədən fəlsəfə, iqtisadiyyat, sosiologiya, tibb, hüquq və s. inkişafı üçün əsas olmuşdur. Müasir ərəb terminologiyası İslama, eləcə də Qurana və hədislərə borcludur, çünki “ أجر” (maaş) kimi sözlər hələ VII əsrdə Quranda “möminlər Rəbbindən mükafat” , “ رباء” (rüşvət) “sələmçilik”,” أموال“ (maliyyə) - “mal”, “ طلاق ” (boşanma), “ حقوق” (hüquq) mənalarında işlənmişdir. Ərəb terminologiyasında müasir dövrün özüdən iki yerə ayrılır:

1. Fərdi fəaliyyətlərlə termin yaratma. Məs; Bu yaranma ət-Tahtavi (ö. 1872) başlamışdır. (2, s. 273)
2. Təşkilatların fəaliyyəti ilə termin yaratma. Məs; Qahirə dil qurumu, İraq dil qurumu və.s (2, s. 273)

Amma dünyada elmin, texnikanın və inteqrasiya proseslərinin inkişafı ilə hər hansı bir dilin müasir terminologiyası öz daxilində inkişaf edir, çünki beynəlxalq proseslərdə iştirak edən heç bir dil yeni sözləri dilə daxil etmədən ona qoşula bilməz. Onomasioloji terminologiya terminlərin optimallaşdırılması yollarını öyrənir, terminlərin formalaşmasının ən məhsuldar yollarını müəyyən etməyə imkan verir və bunun sayəsində ərəb dilində terminologiyanın əsas yollarını müəyyən etməyə imkan verir. Tərkib baxımından dil terminlərini 2 növə ayırmaq olar: termin və termin-söz birləşməsi. Ərəb dilində aparılan terminoloji tədqiqatlar nəticəsində terminlərin ümumi sayının 60 faizini sözlər (terminlər), 40 faizini isə ifadələr təşkil edir ki, bu da sadə terminlərin daha çox istifadə olunmasından xəbər verir. Amma prinsipcə, faiz fərqi əhəmiyyətsizdir. Termin (المصطلح) və ya terminoloji vahidin (الوحدة) təsnifatı haqqında المصطلحية) Rifaa Təhtəkui də dedi ki, sadə bir termin var (المصطلح البسيط) və mürəkkəb termin (المصطلح المركب). Ərəb terminologiyasında terminlər sadə, affiksal və mürəkkəbə bölünür. Sadə sözlərlə desək, əsası köklə üst-üstə düşən birkomponentli terminlər sadə, məs: قرض-“borc, kredit” , سعر- “qiymət”. Affiksal (latınca Affixus - əlavə) - prefiks, suffiks, infiks, tranfiks olan terminlər, məs: إرسال“mesaj göndərmək, e-poçt” , موقع“sayt” , قائمة“menyu” , مخدرات“qənaət”, إزدهار “rifah”. Mürəkkəb terminlər isə tərkibində ən azı iki kök morfemi olan terminlər, məs: رأسمال“kapital”, كهرمائى“hidroelektrik”.

V.M.Belkin "Ərəb leksikologiyası" əsərində ərəb terminlərinin yaradılmasının dörd əsas üsulunu təklif etmişdir:

1) Mövcud sözlərin xüsusi termin kimi işlədilməsi;
2) Dildə mövcud olan söz yaradıcılığı qaydalarına uyğun olaraq yeni söz terminlərinin formalaşması;
3) Terminlərin və terminoloji ifadələrin tərcüməsi və sonrakı proses kimi onların elliptik şəkildə kiçilməsi və ya mürəkkəb sözlərə yığılması.
4) Terminlərin birbaşa qəbul edilməsi. (4, s.119)

S.N. Bodnar - üç yol göstərmişdir:

1) Söz əmələ gətirmə (الإشتقاق), bu, prefikslərin, şəkilçilərin, infikslərin istifadəsi ilə xarakterizə olunur;
2) Qısaltma (النحت), iki və ya daha çox məlum sözdən yeni sözün yaradılması;
3) Ərəbləşmə (التعريب) ərəb söz modelləri vasitəsilə alınma terminlərin yaranmasıdır. (5, s.94 - 95)

Ərəb alimlərinə gəlincə, biz Səbri İbrahim əl-Səidin "Ərəb termini" (6, s.10), Əli əl-Qasiminin "Terminologiyaya giriş" (6, s.92) və İman əl-Səid Dalalın "Rifa ət-Təhtavidə tərcümə və ərəbləşdirmə arasında termin" əsərlərini qeyd edə bilərik. (3.42) Bunlar hamısı ərəb terminlərinin əmələ gəlmə üsullarını eyni olaraq təsnif edirlər:

1) Tərcümə (الترجمة)
2) Söz əmələ gəlməsi (الإشتقاق)
3) Leksik-semantik formalaşma (المجاز)
4) Qısaltma (النحت)
5) Ərəbləşdirmə (التعريب)

Araşdırmamızı əsas olaraq ərəb dilində hərbi terminologiya yönəltmək istəmişik, çünki bu sahə demək olarak ki, geniş tədqiq olunmamışdır. Hərbi terminologiya - müəyyən hərbi anlayışları bildirən söz və ifadələrin hərbi terminlər toplusudur [8, s.386]. Hərbi terminologiya müəyyən dövrə xas olan linqvistik və mədəni vəziyyəti əks etdirən mərhələlərlə milli dilə əlavə olunur.

İstənilən növ hərbi terminologiyada bütün terminlərin ümumi xassələri aşağıdakılardır: terminin mövcud biznes sahəsi çərçivəsində birmənalı əlaqəsi, terminin nominativliyi; termin sistemi. Adi bir sözdən fərqli olaraq, hərbi termin ya bir anlayışla, ya bir denotatla, ya da istənilən sayda eyni obyektlə təmsil olunan yalnız bir reallıq obyekti ilə əlaqələndirilə bilər.

Hərbi terminlər və tərifləri ehtiva edən xarici dildə olan mətnləri tərcümə edərkən aşağıdakı səbəblərdən yaranan dil uyğunsuzluğu səbəbindən çətinliklər yaranır:

- Konsepsiya ilə reallıq arasında bənzərliyin olmaması ;
- Terminlərin uyğun gəlməməsi və ya natamamlığa təsadüf edilməsi;
- Müxtəlif ölkələrin sıralama sistemlərindəki fərqlər;
- Təşkilati və kadr strukturlarının strukturundakı fərqlər;
- Fərdi terminlərin qısa ömürlüyü;
- Tərcüməsi çətin olan xeyli sayda qısaltmalar və ixtisarlar;

Bu növ sözlər, seçilmiş dilin bütün terminoloji sisteminin bir hissəsi olduğundan onun dərindən öyrənilməsinə ehtiyac xüsusilə vacibdir. Azərbaycan ilə ərəb dövlətləri arasında elm və texnikanın müxtəlif sahələrində (xüsusən də hərbi-texniki məsələlərdə) dillərarası əlaqələrin genişlənməsi, elmi anlayışların differensiallaşdırılması prosesinin getdikcə artması, bu dillərin çoxsəviyyəli leksik uyğunluqlarının yaradılmasının praktikliyini zəruri edir. Termin konkret dilin xüsusi

nominativ leksik vahidi kimi xüsusi anlayışları dəqiq adlandırmaq üçün istifadə edilən anlayışına əsaslanaraq belə güman etmək olar ki, hərbi terminlər sırf sfera ilə məhdudlaşan xüsusi sözlər, ifadələrdir. Bununla belə, "hərbi termin" anlayışının dəqiq sərhədlərini çəkmək üçün çox çətindir, çünki hərbi terminologiyanın fəaliyyət dairəsi çox genişdir və çoxsaylı ümumi sözlər və terminlər orada xüsusi, daha dar məna alır. Hərbi terminologiya, onun tərifi ilə tənzimlənən mənalarda hərbi peşənin müəyyən sahələrinin konseptual və funksional sistemində müvafiq anlayışlara təyin edilmiş sintetik və ya analitik nominasiyaların sabit vahidlərini əhatə edir. Bununla belə, bu geniş sahədə müxtəlif müstəqil bilik və ya fəaliyyət sahələri kimi qəbul edilməli olan bir çox sahələrin mövcudluğunu nəzərə alaraq təkcə hərbi işlərlə məhdudlaşmaq lazım deyil. Bu baxımdan hərbi terminologiyanın diplomatik terminologiya (təşkilati), hərbi-texniki terminologiya (silahlı qüvvələrin müxtəlif qol və növlərinə və xidmət sahələrinə şamil edilir). Hərbi terminologiyaya hərbi anlayışları ifadə etməsələr də, yalnız hərbi mühitdə istifadə olunan və ümumi istifadədə az tanınan dil vahidləri də daxil ola bilər. Məsələn: fırlanquş - helikopter; parlayan yaşıllıq - meşə xətti; dispetçer - yuxarı komandiri üçün konkret tapşırıqları qəbul edən və ötürən müəyyən bölmənin vəzifəli şəxsidir; sudaşıyan - personalı içməli su ilə təmin etmək üçün vaqon-çən; zireh və ya yumruq - tank və s. Hərbi terminologiyaya, bir qayda olaraq, hərbi terminologiyaya uyğun gələn stilistik sinonimlərdən ibarət olan emosional yüklənmiş lüğət də daxildir. Müasir ərəb termininin yaradılmasının əsası Qahirə Elmlər Akademiyasının hazırladığı prinsiplərə əsaslanırdı. Bu, aşağıdakı üsullarla həyata keçirilirdi:

1. Köhnəlmiş lüğətin dirçəldilməsi; söz yaradıcılığı səviyyəsində müasir terminlərin yaradılması.
2. Alınma lüğətin mənalarını izləmək.
3. Xarici dil terminlərinin transliterasiyası.

Bir tərəfdən ərəb ölkələrində terminoloji dubletlərin çoxluğu ərəb terminologiyasının vahidləşdirilməsi zərurətini diktə edirdi. Bütün ərəb ölkələri üçün ümumi terminoloji lüğətin yaradılması bu problemə son qoymağın ən təsirli vasitəsi hesab olunurdu. Bununla belə, terminologiyanın unifikasiyası psixi kateqoriyaların və anlayışların müxtəlifliyi ilə çətinləşirdi. Terminoloji massivin axını informasiya axtarışına, eləcə də lüğət və istinad funksiyalarını yerinə yetirən informasiya məlumat banklarının yaradılması zərurətinə səbəb olmuşdur. Məsələn, Səudiyyə Ərəbistanında “BASIM” elektron bankı yaradılıb ki, onun təşkilatçıları ixtisaslaşdırılmış terminoloji lüğətlərin formalaşdırılmasını qarşılarına məqsəd qoyublar. Hərbi təhsil müəssisələrində tədris və qoşunların praktiki hazırlığı prosesində silah və hərbi texnikanın əhəmiyyətinin artması və hərbi-texniki terminologiyanın əhəmiyyətinin artması hərbi terminlər lüğətinin nəşrinə təkan verdi.

Kəşfiyyat xidmətlərinin adlarının nümunələrində ərəb abbreviaturalarını nəzərdən keçirmək çox rahatdır, məsələn: التركية الستخبارات (al-istihba:ra:tu-t-turkiyya) - tərcümədə "türk istixbaratı". Amma buna baxmayaraq, Türkiyə kəşfiyyatının daha

çox MİT kimi tanınan rəsmi adı “Milli İstihbarat Teşkilatı” olduğu hamıya məlumdur. Bu abbreviatura ənənəvi olaraq əksər Avropa ölkələrində, eləcə də Azərbaycan və ingilisdilli ölkələrdə istifadə olunur. Amma ərəb dünyası bu cür abbreviaturadan istifadə etmir, öz ekvivalenti ilə fəaliyyət göstərməyə üstünlük verir. Lakin bu heç də o demək deyil ki, götürülmüş abbreviaturalar ərəb dili üçün xarakterik deyil. Məsələn, gizli kəşfiyyat xidməti (İngilis Gizli Kəşfiyyat Xidməti, SIS) - ərəb dilində hərfi analoqu var: السرية االستخبارات خدمة (xidmətu-l-istixba:ra:ti-s-siriyya). İzləmə abbreviaturası da var SIS– «اس اي االس) «al-is ay is). Bu təşkilat Azərbaycan ictimaiyyətində MI-6 adı ilə tanınır, buna görə də ərəb dilindən Azərbaycan dilinə və əksinə müəyyən bir dil üçün ən xarakterik formalarda tərcümə etmək lazımdır. Mossad (İbranicə “institut”) Kəşfiyyat və Xüsusi Əməliyyatlar İnstitutu kimi tanınır. Ərəbcə hərfi tərcüməsi var – الخاصة والمهام لالستخبارات الموساد (əl-mu:ssa:d li-l-istixba:ra:ti va-l-mahə:ammi-l-xa:ssa), "əl-mu:ssa:d" sözü tərcümə edilmir, ərəb dilində yalnız İsrail kəşfiyyat xidmətinin adına istinad etmək üçün istifadə olunur. “əl-mu:ssa:d”a bitişik “li-l-istixba:ra:ti-val-mahə:mmi-l-xa:ssa” aydınlaşdırma baxımından bir növ əlavədir ki, bu da elliptik hadisəni nümayiş etdirir.

Çox sayda bunun kimi nününələri vermək olar, aşağıda yüzlərlə araşdırdığımız hərbi terminlərdən yalnız on dənəsinin yaranma formasını vermişik;

Aşağıda silahlar və döyüşçünün mühafizəsi, habelə əsas ərəb ölkələri ilə xidmətdə olan avadanlıqlar üçün əsas hərbi terminlərdən bəzilərinin tərcüməsi verilmişdir.

1. Tapança فرد (fərdun), söz فرد (fəradə) “yeganə olmaq” felindən gəlir, çünki ilk tapançalar tək atışlı və tək patronlu idi. Termin məsdər modelinə görə formalaşmışdır.
2. Avtomatik tüfəng بندقية اتوماتيكية (bunduqiyyatun utu:ma:tikiyyatun) - sözün əsl mənasında "avtomatik tüfəng". "Silah" sözü "venesiya" sözü ilə eyni yazılışlıdır بندقية (bunduqiyyatun). İlk dəfə olaraq odlu silahlar Yaxın Şərqə Avropadan gəldi və ərəblər yeni silahı ixrac edən ölkənin adı ilə çağırmağa başladılar. Bu termindəki "avtomatik" sözü ingilis sözünün transliterasiyasıdır.
3. Güllə: 1. بندقة (bunduqatun) – sözü بندق (bəndəqa) “atmaq” felindən gəlir, yəni güllə onların atdığı şeydir. Öz növbəsində, "atmaq" feli "silah" və "venesiya" sözləri ilə ortaq köklərə malikdir.
4. رصاصة (rasa:satun) sözü رصاص (rasa:sun) ismindən törəyib və qurquşun mənasını verir.
5. Patron darağı خزنة (xəznətun) - خزن söz feildən gəlir “ehtiyat”, yəni daraq - “patron ehtiyatı”
6. Bıçaq سكين (sikkinun) – sözü سكينة (səkinətun) isimindən törəyib, sakit deməkdir. Bıçaq səssiz olduğu üçün.
7. Raket صاروخ (sa:ru:xun) – söz başlanğıcdan bəri صارخ (sa:rixun) “qışqıran, uğultu” sifətindən əmələ gəlib. Raketlərin səsi uğultuya bənzəyir.

8. Qumbara قنبالة يدية (qunbulətun yədiyyatun), hərfi mənada "əl top mərmisi". “قنبال” (qunbələ) “bombalamaq” felindən törəmişdir. Termin funksiyanın təsvirindən yaranmışdır.
8. Gülləkeçirməz jilet سترة و اقية من الرصاص (sitratun və uqiyyətun minə-l-rasasi) yəni kişilər üçün gülləkeçirməz xarici geyim, bu termin funksiyanın təsvirindən yaradılmışdır.
9. Dəbilqə درع الراس (diru ar-rasi), sözün əsl mənasında “baş zirehi”, termin funksiyanı təsvir etmək üçün yaradılmışdır.
10. Tank دبابة (dəbbə:bətun), sözدباب (dəbbə:bun) “sürünən” iştirakçısından düzəlib. İlk tankların sürəti aşağı idi və sözün əsl mənasında döyüş meydanında sürünürdü.

Bu terminlərin sayını artırmaq mümkündür. Yuxarıdakı nümünələrdə ərəb dilində hərbi terminlərin yaranmasının yollarını qeyd etməyə çalışmışıq. Hərbi terminlərin təhlili zamanı aşağıdakılar müşahidə edilmişdir:

1. Ərəb dilində terminoloji vahidliyin olmaması.
2. Hərbi terminlərin əksəriyyəti xarici terminin mənasını ifadə edən təsviri tərcümənin köməyi ilə formalaşır, bu, hərbi mütəxəssislərin yeni terminlərin istifadəsini asanlaşdırmaq və məqsədini başa düşməkdə problemlərdən qaçmaq istəyi ilə əlaqədar ola bilər.
3. Təsviri tərcümə nitqdə istifadə üçün əlverişsiz ola bilər, xüsusən də ərəb dilində danışa bilməyənlər üçün.

Ədəbiyyat:

1. Суперанская А.В. Общая терминология : Вопросы теории. М.,2003
2. Soner Gündüzöz. Arapçanın söz varlığı. Ankara Grafiker2015.
3. إيمان السعيد جلال المصطلح عند رفاعة الطهطاوي بين دالترجمة والتعريب. مكتبة الأداب ٢٠٠٦
4. Белкин В.М. Арабская лексикография. М., 1975
5. Боднар С.Н. Арабский язык. Жанр коммерческих деловых бумаг. М., 2002
6. إبراهيم السيد. المصطلح العربي. دار المعرفة الجامعية صبري ١٩٩٦
7. Суперанская А.В. Общая терминология : Вопросы теории. М.,2003
8. د. علي القاسمي. مقدمة في علم المصطلح. مكتبة النهضة المصرية ١٩٨٧

Д.АЛИЕВ

ВОЗНИКНОВЕНИЯ ВОЕННЫХ ТЕРМИНОВ В АРАБСКОМ ЯЗЫКЕ

РЕЗЮМЕ

В ходе исследования были проанализированы сотни военно-технических терминов, взятых из вышеназванных словарей, систематизированы материалы по различным способам создания терминов в арабском литературном языке, в том числе описательного перевода, и впервые проведен обзор этого метода. Применительно к военно-техническим терминам путем выбора определенного

количества терминов была проведена их классификация и сравнительный анализ.

В результате исследования были получены следующие результаты относительно образования и описательного перевода военно-технических терминов на арабском языке в целом:

1. При анализе сотен военно-технических терминов было замечено следующее явление - отсутствие терминологического единообразия в арабском языке;
2. Большинство военных терминов образовано с помощью описательного перевода, выражающего значение иностранного термина, что может быть связано со стремлением военных специалистов облегчить употребление новых терминов и избежать проблем в понимании их назначения.
3. Описательный перевод может быть неудобен для использования в речи, особенно для не говорящих по-арабски.

J.ALIYEV

WAYS OF ORIGINATING MILITARY TERMS IN ARABIC

SUMMARY

During the research, hundreds of military-technical terms taken from the above-mentioned dictionaries were analyzed, materials on various methods of creating terms in the Arabic literary language, including descriptive translation, were systematized and this method was reviewed for the first time. In relation to military-technical terms, by choosing a certain number of terms, their classification and comparative analysis was carried out.

As a result of the research, the following results were obtained regarding the formation and descriptive translation of military-technical terms in Arabic in general:

1. During the analysis of hundreds of military-technical terms, the following phenomenon was observed - lack of terminological uniformity in the Arabic language.
2. Most military terms are formed with the help of a descriptive translation that expresses the meaning of a foreign term, which may be due to the desire of military experts to facilitate the use of new terms and avoid problems in understanding their purpose.
3. Descriptive translation can be inconvenient for use in speech, especially for non-Arabic speakers.

Redaksiyaya daxil olma tarixi: 07.12.2022
Çapa qəbul olunma tarixi: 28.12.2022
Rəyçi: filologiya elmləri doktoru, professor Kamandar Şərifov tərəfindən çapa tövsiyə olunmuşdur

ƏDƏBİYYATŞÜNASLIQ

GÜLNAR OSMANOVA
Filologiya üzrə fəlsəfə doktoru
AMEA Folklor İnstitutu
Bakı-1000, İçərişəhər, 8-ci Kiçik qala döngəsi 31
gulnar.osmanova05@gmail.com

HÜSEYN CAVİDİN "İBLİS" ƏSƏRİNDƏ MİFOLOJİ DÜŞÜNCƏ VƏ ROMANTİK İDEALLAR

XÜLASƏ

Məqalədə Azərbaycanın dahi şairi, dramaturq və mütəfəkkiri Hüseyn Cavidin "İblis" əsərindəki mifoloji qat araşdırılır. Belə ki, sənətkar əsərdə mifoloji motivlərdən məharətlə istifadə etmişdir. Demonik obraz olan İblisi əsərinə qəhrəman seçməklə H.Cavid onun xalq təfəkküründə məhz xtonik mənşəli bir varlıq olaraq qəbul olunmasını, transformasiyaya – dönəlgəliyə uğramasını da ustalıqla verə bilmişdir. İblis gözə görünməyən varlıqdır, xtonik zona ilə bağlıdır, yeraltı ruhlar dünyası ilə əlaqəli bilgilərə sahibdir və insanları həmişə pis işlərə sürükləyir. Lakin İblis əsərdə rəmzi səciyyə daşıyan bir surətdir. Əslində, H.Cavidin məqsədi bu qeyri-real qüvvəni yox, insanların özlərinin arasında dolaşan şər qüvvələri ifşa etməkdir. Bütün yaradıcılığı boyu onu insanın taleyi düşündürmüş və o, bəşəriyyətin payına düşən ağır zillətləri yüngülləşdirmək yollarını aramaqdan yorulmamışdır.

Açar sözlər: H.Cavid, romantizm, mifoloji obraz, xalq təfəkkürü, ümumbəşəri ideya

Mütəfəkkir şair, görkəmli dramaturq Hüseyn Cavid Azərbaycan ədəbiyyatı tarixində orijinal ədəbi simalardan biridir. O, Azərbaycanda XX əsrin əvvəllərində meydana gələn, lakin qısa müddətdə ciddi yaradıcılıq uğurları ilə ədəbiyyatımızda mühüm ədəbi bir cərəyan olduğunu sübut edən romantizmin görkəmli nüməyəndələrindən biri, dramaturgiyamızda isə bu cərəyanın ən parlaq nümayəndəsi olmuşdur.

H.Cavid təqribən 30 il davam etmiş yaradıcılığı ilə Azərbaycan ədəbiyyatını həm məzmun, həm də janrca zənginləşdirmişdir. Şair, dramaturq, publisist, müəllim, ən başlıcası ziyalı kimi tanınan Cavid həmişə öz məsləkinə sadiq olmuş, bədii əsərləri ilə öz əqidəsinin daşıyıcısına çevrilmişdir. Onun əsərləri ilə ədəbiyyatımızın mövzular aləmi xeyli genişlənmiş, dramaturgiyamıza yüksək bəşəri konfliktlər, dərin düşüncəli, həssas ürəkli, böyük ehtiraslı parlaq xarakterlər gəlmişdir. H.Cavid

Azərbaycan ədəbiyyatında milli romantik şeirin, mənzum dramın və mənzum faciənin banisidir.

Yüksək bəşəri idealları təmsil edən H.Cavid insanlığın öz adına layiq olmayan fəna əməllərə qapıldığını, hakim və məhkumlara bölündüyünü, yer üzündə haqsızlığın, istismarın, zor və şərin baş alıb getdiyini görür və buna qarşı bəşəri məhəbbət ideyasını irəli sürürdü. İnsana məhəbbət Cavid yaradıcılığında həm də insanı mənən pak, uca, qüdrətli görmək arzusu ilə birləşir. Onun yaradıcılığının əsasını təşkil edən bu konsepsiya "İblis" əsəri üçün də səciyyəvidir.

H.Cavid yaradıcılığı Azərbaycan ədəbiyyatı tarixində heç kəsi təkrar etməyən və gələcəkdə də təkrar olunmayan bir yaradıcılıqdır. O, zamanı keçmiş və gələcəklə birgə, məkanı yer və göylə vəhdətdə, şəxsiyyəti Tanrı və ruhla qovuşuqda götürür və bədii sənəti, bədii yaradıcılığı isə onlardan kənarda təsəvvür etmirdi.

H.Cavidin yaradıcılığında 1918-ci ildə yazdığı "İblis" mənzum faciəsi xüsusi yer tutur. Faciənin mövzusu I Dünya müharibəsi ilə bağlı hadisələrdən götürülmüşdür. Əsərin ideyası müharibəyə nifrət və etirazın ifadəsi, ictimai ədalətsizliyin tənqidi, insanın daxilindəki alçaq və çirkin ehtirasların ifşasıdır. Əsərdəki hadisələr Bağdad ətrafında baş verir. Faciədə Arif, Asif, Rəna, Elxan, İbn Yəmin, İblis, Mələk və s. surətlər iştirak edir. Dramaturq ən böyük şər hesab etdiyi müharibənin əsas səbəbini şər ideyalarla yaşayan insanda, insan təbiətindəki şərdə görür. Odur ki, süjetin əsasında xeyir-şər fəlsəfəsi, təzadlı ehtiraslar, etik və əxlaqi problemlər konflikti dayanır. Faciə müharibə dəhşətlərindən ləzzət alan İblisin insanlara qarşı deyilən aşağıdakı sözləri ilə başlayır:

Dəryalara hökm etmədə tufan,
Səhraları sarsıtmada vulkan,
Sellər kimi axmaqda qızıl qan,
Canlar yaxar, evlər yıxar insan. (2, 7-8)

İblis əsərdə rəmzi səciyyə daşıyan bir surətdir, yəni dramaturq bütün sağlam düşüncə sahibləri kimi İblis adlı, əlindən hər şey gələn, dünyadakı bütün insanları vəlvələyə salmağa, zərərli duyğu və düşüncələr arasında sıxmağa, didməyə, çeynəməyə qadir olan bir qüvvə tanımır. H.Cavidin məqsədi bu qeyri-real qüvvəni yox, insanların özlərinin arasında dolaşan şər qüvvələri ifşa etməkdir. İblisi lənətləyə-lənətləyə özləri iblislik edənlərin üstündəki məchulluq pərdəsini qaldırmaq, onların törətdikləri həm "kiçik" miqyaslı (qısqanclıq üstündə adam öldürmək), həm də çox böyük, qlobal miqyaslı cinayətlərin səbəbkarlarını göstərməkdir. İkinci qisim cinayətlərin ölçüsü daha aydın və əyani təsəvvür edilsin deyə müəllif neçə-neçə ölkənin ordularının iki qütbə bölünüb bir-biri ilə ölüm-dirim savaşına qalxdıqları Birinci dünya müharibəsinin epizodlarını canlandırır. Prof. K.Əliyev "Cavid möcüzəsi" kitabında yazır ki: "Mifik İblis canlı hökmdarlarla müqayisədə qələbəsinə daha çox inanır. O, ağlı ilə insanları zorun gücünə inandıracağına böyük ümid bəsləyir və özünü o zaman qalib hesab edir ki, artıq Xavər Arifin pəncəsində həlak

olub boğulur. İlk baxışda çox qəribə görünür: İblisin yerinə Arifin pəncəsi boğur və həlak edir. Amma nəticə qəribə deyil: Arif Xaveri boğub həlak edirsə, deməli, İblisin arzusu həyata keçir – Arif İblisin pəncəsi altında əzilib qıvrılır" (3, 26).

Əsərin sonrakı pərdələrində də ustalıqla əks etdirilmiş hadisələr əsasında oxucu və tamaşaçı görür və inanır ki, dünyada baş verən irili-xırdalı müharibələr də buraya daxil olmaq şərtilə, bütün şər işlərin mifik və mövhumi qüvvələrə, o cümlədən də İblisə heç bir dəxli yoxdur. Bununla belə, əsərin finalında baş vermiş münaqişələrdən salamat qalan surətlər yenə də İblisi lənətləyir və təkidlə onun cəzalandırılmasını tələb edirlər. Bu tələbin müqabilində isə İblisin məşhur monoloqu səslənir:

İblis!.. O böyük ad nə qədər calibi-heyrət!
Hər ölkədə, hər dildə anılmaqda o şöhrət,
Hər qülbədə, kaşanədə, viranədə İblis!
Həp Kəbədə, bütxanədə, meyxanədə İblis!
Hər kəs bəni dinlər, fəqət eylər yenə nifrət,
Hər kəs bana aciz qul ikən, bəslər ədavət,
Lakin bəni təhqir edən, ey əbləhü miskin!
Olduqca müsəllət sana, bil, nəfsi-ləimin,
Pəncəmdə dəmadəm əzilib qıvrılacaqsın,
Daim ayaq altında sönüb məhv olacaqsın (2, 103-104)
.

İblis gözə görünməyən varlıqdır, xtonik zona ilə bağlıdır, yeraltı ruhlar dünyası ilə əlaqəli bilgilərə sahibdir və insanları həmişə pis işlərə sürükləyir. Əsərdə biz İblis-insan dialoqunun, insanın o biri dünya varlığı – ruh – demon ilə qarşılaşmasının şahidi oluruq. Sənətkar burada mifoloji motivlərdən məharətlə istifadə etmişdir. Belə ki, demonik obraz olan İblisi əsərinə qəhrəman seçməklə H.Cavid onun xalq təfəkküründə məhz xtonik mənşəli bir varlıq olaraq qəbul olunmasını, asanlıqla dondan-dona girə bilməsini, yəni transformasiyaya – dönəlgəliyə uğramasını da ustalıqla verə bilmişdir. Qeyd edək ki, dönəlgəlik, yarımçıqlıq və axsaqlıq bu dünyadakı güclərə əks qütbdə dayanan qaranlıq dünya güclərinin özəlliyidir. Demonoloji təsəvvürlərdə bu dünya ilə o biri – yeraltı dünya arasında münasibətlər ən mühüm yer tutur, hər iki dünya bir-birinə təsir etməkdədir. Dönəlgəlik məhz bu dünyalar arasındakı sərhədin nişanıdır. Məsələn, "Türk mifoloji sözlüyü"ndə də deyildiyi kimi, "dönəlgəlik mifoloji semantikalı bir folklor motividir. O biri dünyanı – xtonik aləmi səciyyələndirən ən başlıca cizgidir. Dönəlgəlik demonik varlıqların görünüşü və təbiətində özünü göstərməklə yanaşı, mifoloji strukturlu personajın öz cildini magik yolla dəyişdirməsi şəklində də təzahür edir" (1, 109).

Əsərdə İblis gah xidmətçi bir ərəb, gah ağsaqqal bir abid və s. geyimlərdə peyda olur. Belə ki, H.Cavid İblisin dönəlgəlik xüsusiyyətini elə onun öz dilindən verir:

Röya kibi hər an olaraq zahirü qaib,
Bən Şərqdə abid olurum, Qərbdə rahib.
Bir qazi olub, gah edərim, fitnələr icad,
Bir mürşid olub, gah edərim aləmi bərbad;
Bəzən olurum bir çoban, azadə bir insan,
Bəzən olurum zülmü fəsad aşiqi sultan,
Bir piri-zəbun olduğum əsnadə dilərsən,
Təbdili-qiyafətlə həmən gənc olurum bən (2, 82).

Onu da qeyd edək ki, ədəbiyyatımızda ilk İblis surətinə Ə.Haqverdiyevin "Pəri cadu" (1901) pyesində rast gəlinir. Daha sonra A.Şaiq "İblisin hüzurunda" hekayəsində, H.Cavid "İblis" və "İblisin intiqamı" pyeslərində simvolik olaraq bu obrazı vermişlər. Lakin prof. Əjdər İsmayılovun təbirincə desək, "XX əsr yazıçılarının əsərlərində ara-sıra rast gəldiyimiz şərti İblis surətlərinin heç biri sənətkarlıq və bədii təsir qüvvəsi ilə H.Cavidin "İblis" faciəsindəki surətlə müqayisə edilə bilməz" (5, 33).

Dörd pərdəli faciə olan "İblis" əsərinin mahiyyəti ondadır ki, əsər oxucuda zülmə, şərə qarşı nifrət oyadır və hər bir insanı vicdanının səsinə qulaq asmağa vadar edir. "İblis" oxucuya nə zamansa qarşılaşdığı iblis təbiətli məxluqları xatırladır, fitnə toxumu səpən, başqalarının bədbəxtliyindən kam alan bəzi çağdaşlarımızı əsərin işığında aydın görmək olur. "İblis" əsərinin gücü bir də bundadır ki, insana öz daxili aləmini göstərir, onu öz xasiyyət və xarakterini, hərəkət və adətlərini tənqidi surətdə nəzərdən keçirməyə sövq edir, haradasa bir insan, yaxud hadisəyə münasibətdə vicdanının səsinə qulaq asmadığı üçün onu təftiş edir, düzlüyə, fəal həyat mövqeyinə çağırır.

Qeyd edək ki, H.Cavid özündən əvvəlki tarixi, fəlsəfəni, mədəniyyəti və ədəbi prosesi dərindən öyrənən və əsasən, dünyəvi məsələləri həll etməyə çalışan bir sənətkar idi. Bunun nəticəsidir ki, H.Cavidin "İblis" mənzum faciəsi öz orijinallığı, fəlsəfi dəyəri, problemin hərtərəfli tədqiqi baxımından İ.V.Hötenin "Faust", C.Bayronun "Qabil", M.Y.Lermontovun "Demon", K.Marlonun "Doktor Faustun faciəli taleyi", F.M.Klinqerin "Faust, onun həyatı, fəaliyyəti və cəhənnəmə atılması" əsərləri ilə bir səviyyədə dayanır. Odur ki, bu əsər haqqında A.Şaiq belə demişdir: "Cavidin bütün əsərləri içərisində "İblis" qədər həyatı və realist bir əsər yoxdur" .

H.Cavid inandığı fikrə sadiq qalan bir sənətkardır. Onun ən yüksək və təmiz həyat idealı isə daima insanı xoşbəxt görmək, insana layiqli hörmət göstərilməsinə nail olmaq, gözəl həyat uğrunda sona qədər çarpışmaq fikrindən ibarətdir. Bütün yaradıcılığı boyu onu insanın taleyi düşündürmüş və o, bəşəriyyətin payına düşən ağır zillətləri yüngülləşdirmək yollarını aramaqdan yorulmamışdır. Beləliklə, Cavid sənəti, Cavid yaradıcılığı əlamətdar bir hadisə kimi bu gün də öz məna və əhəmiyyətini saxlamaqdadır və bütün nəsillər üçün bir həyat məktəbi, bir örnəkdir.

ƏDƏBİYYAT

1. Bəydili (Məmmədov) C. Türk mifoloji sözlüyü. Bakı, “Elm”, 2003, 418 s.
2. Cavid H. Əsərləri. Beş cilddə. III cild. Bakı, “Lider nəşriyyat”, 2005, 304 s.
3. Əliyev K. Cavid möcüzəsi. Bakı, 2002, 77 s.
4. Əliyev K. Hüseyn Cavid: həyatı və yaradıcılığı. Bakı, “Elm”, 2008, 322 s.
5. İsmayılov Ə. Dünya romantizm ənənələri və Hüseyn Cavid. Bakı, Yazıçı, 1983, 224 s.
6. Turan A. Hüseyn Cavid yaradıcılığının ədəbi, elmi, tarixi, məfkurəvi və dini qaynaqları. Bakı, 2007, 286 s.

Г.Османова

МИФОЛОГИЧЕСКОЕ МЫШЛЕНИЕ И РОМАНТИЧЕСКИЕ ИДЕАЛЫ В ПРОИЗВЕДЕНИИ «ИБЛИС» ГУСЕЙНА ДЖАВИДА

РЕЗЮМЕ

В статье, исследуется мифологический пласт произведения великого азербайджанского поэта, драматурга и мыслителя Гусейна Джавида «Иблис» (Дьявол). Таким образом, мастер слова умело использоват мифологические мотивы в произведении. Выбирая демонического персонажа Иблиса в качестве героя для своего произведения, Г.Джавид мастерски сумел передать его восприятие в народном мышлении как существа именно хтонического происхождения, претерпевшего трансформацию – преобразование. Иблис – существо, невидимое, связанное с хтонической зоной, обладающее знаниями, которые относятся к подземному миру духов и всегда втягивающее людей в злые деяния. Однако, Иблис – это образ, который носит символический характер в произведении. Фактически, цель Г.Джавида состоит не в том, чтобы разоблачить эту нереальную силу, а в том, чтобы изобличить злые силы, блуждающие среди самих людей. На протяжении всего своего творчества, его волновала судьба человека и он неустанно искал способы облегчения тяжелого бремени, постигшее человечество.

Ключевые слова: Г.Джавид, романтизм, мифологический образ, народное мышление, универсальная идея

G.Osmanova

THE MYTHOLOGICAL THOUGHT AND ROMANTIC IDEALS IN THE WORK "DEVIL" BY HUSEYN JAVID

SUMMARY

In the article the mythological layer of the work "Devil" by great Azerbaijani poet, playwright and philosopher Huseyn Javid is investigated. Thus, the dramatist has used the mythological motivies very skillfully in the work. By selecting the image of Devil for his work H.Javid has given easily its adoption as demonistic and chthonic image and the feature of transformation of this character in the folk thought. The Devil is an invisible creature, it is associated with the chthonic zone and it has knowledge about the spirits of the underground world and it always draws the people into bad things. However, the Devil is a symbolical image in the work. In fact, H.Javid's purpose is not to expose the unreal force, but the forces of evil which wandering among the people. Throughout his work, he was worried about the fate of man and he tirelessly searched for ways to alleviate the heavy burden that befell mankind.

Key words: H.Javid, romanticism, mythological characters, folk thought, universal idea

Redaksiyaya daxil olma tarixi: 07.12.2022
Çapa qəbul olunma tarixi: 28.12.2022
Rəyçi: Filologiya elmləri doktoru, dosent Leyla Məmmədova tərəfindən çapa tövsiyə olunmuşdur

MƏLAHƏT SOLTANQIZI QƏDİROVA
Filologiya üzrə fəlsəfə doktoru,
AMEA-nın N.Gəncəvi adına Ədəbiyyat İnstitutunun
"Dünya ədəbiyyatı və komparativistika"şöbəsində aparıcı elmi işçi.
melahet.soltanqizi@gmail.com

ƏDƏBİ ƏLAQƏLƏRİN İNKİŞAFINDA TƏRCÜMƏNİN ROLU BƏDİİ TƏRCÜMƏ TARİXİNDƏN

Ədəbi əlaqələrin müxtəlif növləri var.

1) Qarşılıqlı təsir.
2) Tərcümə.
3) Tipoloji əlamətlər.
4) Milliliklə beynəlmiləlliyin əlaqə və vəhdəti.

Ədəbi əlaqələrin müxtəlif formaları arasında birinci dərəcəli həlledici və aparıcı amil, şübhəsiz, bədii tərcümədir. Bədii tərcümə— ədəbi yaradıcılıq növü, bir dildə olan əsərin başqa dildə təcəssümüdür. Bədii tərcümə mürəkkəb yaradıcılıq prosesidir. Tərcümə çətin bir sənətdir, xüsusilə, əgər söhbət bədii ədəbiyyat nümunələrinin tərcüməsindən gedirsə, deməli, bu işlə məşğul olan hər bir sənətkar bunun məsuliyyətini dərk etməlidir. Tərcümə sənətilə məşğul olan hər bir mütərcim dilin bütün ədəbi nörmalarını mükəmməl bilməli, tərcümə etdiyi əsərin yazıldığı mühitə dərindən bələd olmalı, müəllifin doğulub böyüdüyü ölkənin tarixinə, ədəbiyyatına, adət-ənənələrinə, milli psixologiyasına və mənəviyyatına, əsərinə müraciət elədiyi yazıçının bütövlükdə yaradıcılığına bələd olmalıdır.

Alman əsilli ədəbiyyatşünas Henrix Heyne demişdir ki,"...orginalın hərfini, onun mənasını, savadı və söz ehtiyatı olan hər kəs verə bilər, lakin onun ruhunu tərcümə etmək hər kəsə müyəssər deyildir"(1,403).

Qədim dövrlərdə müqəddəs kitabların, Aristotelin və başqa müəlliflərin əsərlərini kəlmə-kəlmə tərcümə edirdilər. Romalılar tərcümənin dürüst olmasından çox, orginaldakı qədər qüvvətli və gözəl olmasına fikir verirdilər.

XVIII əsrdə Fransada tərcüməçilər bədii yaradıcılıq və bədii zövq cəhətdən özlərini başqa millətlərdən üstün tuturdular və məhz buna görə də hər hansı bir dildən tərcümə etdikləri əsərin formasını və üslubunu öz zövqlərinə uyğunlaşdırmağı lazım bilirdilər.

Hər bir yaradıcı insanın ruhu–yaradıcılıq prosesində keçirdiyi daxili hisslər,yaşadığı mühitin ab-havası, onu narahat edən dövrü problemlər, onun fikri, dünyagörüşü, sözlərin arxasında duran məna əsərin əsas məziyyətlərindəndir.

Hərfi və sətri tərcümə tərcümənin ən səthi formasıdır. Cümşüd Əzimov 1955-ci ildə qələmə aldığı "Tərcümə prinsipləri" adlı elmi əsərində yazırdı: "Hərfi tərcümə meylləri ziyankar bir qurd kimi cümlələrin cisminə daraşıb onu yeyir və

şikəst edir. Tərcümənin dialektikası məhz ondadır ki,mütərcim başqa dildə yazılmış əsərin ruhunu dərk edə bilmək üçün öz dilini bir anlığa unutmalı olur. Və yalnız onu dərk etdikdən sonra öz dilinin ruhuna qayıdaraq istədiyi ifadə formasını tapır.Belə olmasa tərcümə özü də doğru olmaz, çünki əsərin dilinin ruhunu qavramadıqca onun mənasının ən incə çalarlarını, dilin əks etdurdiyi varlığı sonunadək başa düşmək olmaz”(2,43).

Azərbaycanda bədii tərcümə sənətinin tarixi qədimdir. Ana dilimizdə tərcümələrin ilk nümunələri XIV əsrə aiddir. Burada Qazi Mustafa Zəririn “Siratün-nəbi”, “Siyəri-Nəbəvi”, İmadəddin Nəsiminin, Əvhədinin farscadan tərcümələrini misal göstərmək olar. XV əsrdə Əhmədi təxəllüslü şair-tərcüməçi F.Əttarın “Əsrarnamə”, Şeyx Əlvan Şirazi Mahmud Şəbüstərinin “Gülşəni-raz”, M.Füzuli Ə.Caminin “Hədisi -ərbəin” əsərini fars dilindən Azərbaycan dilinə tərcümə etmişdir. Lakin tərcüməçiliyin sürətli inkişafı XIX əsrin əvvəllərinə təsadüf edir. Ədəbi-mədəni və ictimai fikrimizin görkəmli nümayəndələri M.F.Axundzadə, H.B.Zərdabi, N.Nərimanov, C.Məmmədquluzadə, A.Səhhət, Ü.Hacıbəyli və başqaları tərcümə işi ilə məşğul olub. M.F.Axundzadə deyirdi: "Tərcümənin əsas şərti budur ki, onda orginaldan nə artıq, nə də əskik bir şey olsun. Bundan yaxşı, bundan yüksək tərcümə ola bilməz".

Tərcümə mürəkkəb bir sənətdir. Tək bədii ədəbiyyat tərcüməsindən söhbət gedərsə, tarix boyu tərcümə sənətilə məşğul olan bütün şairlər və yazıçılar bir səslə etiraf etmişlər ki, mütərcim tərcümə etdiyi əsərin sadəcə olaraq dilini dəyişdirən, üzünü köçürən texniki bir işçı deyil, sənətkardır,söz ustadıdır, yazıçıdır, əsərini tərcümə etdiyi müəllifin yaradıcılığına ortaqdır, çünki mütərcim originalı başqa dildə dünyaya gətirir.

Tərcümənin mürəkkəbliyi orasındadır ki, müəllifə müyəssər olan bir çox sərbəstlik imkanları mütərcimə müyəssər deyildir. Müəllif öz əsərini istədiyi üslubda yaza bilər, cümlələri istədiyi kimi qura bilər, hər bir ifadəni lazım bildiyi kimi dəyişər,dəyişə bilmədiyini tamamilə cıxarıb ata bilər. Mütərcim isə isə bunları edə bilməz.

Azərbaycanda tərcümə sənəti inkişaf etdikcə müzakirə və araşdırma obyektinə çevrildi. Əyyub Abbasov, Hüseyn Şərif, Beydulla Musayev, İslam İbrahimov, Mirzə İbrahimov, Məmməd Arif, İshaq İbrahimov, İsmayıl Şıxlı, Anar, Ələviyyə Babayeva, Natiq Səfərov, Vaqif Əlixanlı, Tofiq Rüstəmov kimi tərcüməçilərin əməyi sayəsində neçə-neçə ədəbiyyat nümunələri Azərbaycan dilinə tərcümə olunub.

N.Nərimanov ”Bəzi yoldaşlara cavab” adlı məqaləsində yazmışdır: ”Türklərin (azərbaycanlıların M.Q) uşaqları nəinki Puşkinin, hətta Şekspirin, Şillerin də şeirlərini bilməlidirlər, lakin hər halda bu, hər şeydən əvvəl həqiqi proletar şairi doğma Sabirin atəşin, mübariz şeirlərini, xalq şairləri Vaqif, Zakir, Vidadinin əsərlərini bildikdən sonra edilməlidir” (3).

Azərbaycanda bədii tərcümə işi XIX əsrin 80-90-cı illərində dirçəlməyə başlamışdır. Ə.Cavanşir, Ə.Adıgözəlov, F.Köçərli, R.Əfəndiyev kimi tərcüməçilər bədii nümunələrin məzmununu ifadə etməyə çalışmışdılar. Lakin Azərbaycanda sözün əsl mənasında poetik tərcümənin ancaq XX əsrin əvvəllərindən–Abbas Səhhətlə başlandığını inkar etmək olmaz. Abbas Səhhət A.S.Puşkinin "Qafqaz", "Qış","Peyğəmbər", "Qovğalı güzərgahları gəzərəmsə", M.Y.Lermontovun "Mtsırı","Çərkəslər", "Hacı Abrek","Vətən", Nekrasovun "Şair və Vətəndaş" əsərlərini məharətlə dilimizə tərcümə etmişdir.

Azərbaycan-Belarus ədəbi əlaqələrinin tarixi XX əsrin 30-cu illərinə təsadüf edir. Azərbaycan və Belarus xalqının SSRİ adlanan eyni İttifaq daxilində yetmiş il fəaliyyət göstərməsi adi bir hal deyildi. 1922-ci ildə SSRİ- nin yaranması və dünya tarixində hegemon dövlət kimi yer tutması, on beş respublikanı özündə birləşdirərək bu xalqların həm iqtisadiyyatının, həm mədəniyyətinin, həm ədəbiyyatının nizamlı şəkildə inkişafına təkan verən bir ideologiyaya sahib idi.

Sovetlər İttifaqı dövründə İttifaq daxilindəki Respublikalar arasında həm iqtisadi, həm mədəni, həm də ədəbi əlaqələr çox six inkişaf etmişdi. Xarici ölkələrdəki oxucuların sovet ədəbiyyatına marağı hədsiz idi. Sovet ədəbiyyatı bütün dünya xalqlarının ədəbiyyatına, poeziyasına təsir göstərmək qüdrəti qazanmışdır. Çünki SSRİ-nin tərkibinə daxil olan xalqlar öz milli məziyyətlərini inkişaf etdirməklə yanaşı, başqa xalqların mədəni nailiyyətlərinə də biganə qalmamışdır.

Sovet yazıçılarının birinci qurultayına (13 iyun 1934-cü il) qədər əcnəbi dillərdə 97 yazıçının müxtəlif kitabları nəşr edilmişdir. 1945-ci ildən 1953-cü ilə qədər xarici ölkələrdə 900-dən çox sovet yazıçısının əsərləri 44 dilə tərcümə olunaraq 900 min dəfədən çox nəşr edilmişdir.Yalnız bu faktı qeyd etmək kifayətdir ki, 1951-1953-cü illərdə xarici ölkələrdə 94.196 min nüsxə sovet bədii ədəbiyyatı nəşr edilmişdir.

Yazıçı tərcüməçilərin uzun illərdən bəri davam edən yaradıcılıq əməyi sayəsində bu gün Azərbaycan oxucusu dünya ədəbiyyatının bir sıra şah əsərini öz ana dilində oxumaq imkanı əldə etmişdir. Firdovsinin "Şahnamə" sini, Sədinin, Hafizin, Xəyyamın şeirlərini, Homerin "İlliada" və "Odisseya"sını, Aristofanın, Şekspirin, Şillerin, Lope de Veqanın pyeslərini, Hötenin "Faust"unu, O.Balzakın, V.Hüqonun, Stendalın, E.Zolyanın, A.Dümanın, J.Vernin, T.Drayzerin, E.Heminqueyin roman və povestlərini, L.Tolstoyun "Hərb və sülh"epopeyasını və əsərlərinin on dörd cildliyini, Puşkinin "Yevgeni Onegin"ini və əsərlərinin altı cildliyini, Lermontovun əsərlərinin dörd cildliyini, Qorkinin əsərlərinin on beş cildliyini, Şoloxovun əsərlərinin səkkiz cİldliyini Azərbaycanın kitab həvəskarları öz doğma dillərində sevə-sevə oxuyurlar.

Xarici dillərə tərcümə olunan ədəbiyyatlar arasında Azərbaycan yazıçılarından M.İbrahimovun "Gələcək gün" romanı bolqar, polyak, macar, çex, rumın, alman dillərinə, M.Hüseynin "Abşeron "romanı çin, çex, slovak, polyak, macar, rumın, alban, alman, ingilis, ərəb, hind dillərinə, S.Vurğunun "Zəncinin

arzuları" poeması alman dilinə, Ənvər Məmmədxanlının "Qızıl lalələr", Manaf Süleymanovun "Yerin sirri" əsərləri alman, macar və çex dillərinə tərcümə olunub, bir neçə dəfə kütləvi tirajlarla çap olunmuşdur.
Eyni zamanda M.Hüseynin "Abşeron" romanı Parisdə nəşr olunmuşdur.

XX əsrin 30-cu illərindən bu günümüzə qədər rus, ukrayna, belarus, gürcü, özbək, qazax, tacik, qırğız, türkmən, latış, litva, eston, moldav, və digər xalqların yazıçılarının kitabları Azərbaycan dilinə tərcümə olunmuşdur və bu ənənə bu gün də davam edir.

Böyük Sovetlər İttifaqında birləşən hər bir xalqın mədəniyyəti, bu xalqın böyüklüyündən və kiçikliyindən asılı olmayaraq məhəbbətlə qarşılanırdı. Xalqlar dostluğu sovet ədəbiyyatı yarandığı vaxtdan bədii yaradıcılığın ən aktual və əsas mövzularından biri idi. Bu dostluğun bariz nümunələrindən biri də ədəbi əlaqələrin inkişafında başlıca rol oynayan tərcüməçilik fəaliyyətinin bir ənənəyə çevrilməsi idi.

Böyük Vətən Müharibəsindən sonrakı illərdə respublikamızda da bədii ədəbiyyatın tərcüməsi sahəsində xeyli iş görülmüşdür. Azərbaycanın yazıçı və şairləri gözəl orginal əsərlər yaratmaqla yanaşı yaradıcılıqlarının mühüm hissəsini bədii əsərlərin tərcüməsinə həsr etmişlər.

XX əsrin 40-cı illərində Belorus –Azərbaycan ədəbi əlaqələri geniş vüsət almışdı.Artıq tərcümə sahəsində yeni-yeni addımlar atılmışdı. Mir Cəlal Paşayev (Kondrat Krapivanın "Son gülən", 1941), İ.Şıxlı (Pavel Nikiforoviç Kovalyov "Andreyka",1951),Ə.Abasov (Kastus Kireyonko "Alyonkanın məktəbi",1954), Pənah Xəlilov (Belarus xalq nağılı "Kəndli və tamahkar pan", 1972), Ağacavad Əlizadə (Yakub Kolas "Düşmənlərə","İnanmayın","Əmək olsun","Meşə"–1972), M.Adil (Petrus Brovka "Mənim yol yoldaşım",1972), Arif Abdullazadə (Arkadi Kuleşov "Naməlum əsgərin monoloqu",1975), Çingiz Əli (Anatoli Kudravets "Mikola qayıtdı",1978), Fikrət Sadıq (Nil Gileviç "Mənim belarus torpağım",1987) İ.Qasımzadə (Vasil Bıkov "Kruqlyan körpüsü",1988) və başqaları Belarus ədəbi nümunələrinin Azərbaycan dilinə tərcümə olunmasında böyük fəallıq göstərmişdirlər.
Həmin tərcümələr müxtəlif xalqların adət və ənənələri, istək və arzuları, azadlıq və xoşbəxt həyat uğrundakı mübarizələri ilə ətraflı tanış olmaqda oxucularımıza yaxından kömək edir və xalqlarımızı bir-birinə daha da yaxınlaşdırır.

Azərbaycan və Belarusiya müstəqillik qazandıqdan sonra tərcüməçilik fəaliyyəti daha da genişlənmişdir. Belarus ədəbiyyatının Azərbaycan dilinə tərcüməsində ədəbiyyatşünas alim, tanınmış mütərcim Kamran Nəzirlinin adını xüsusi olaraq qeyd etmək lazımdır. Kamran Nəzirli Belarusiyada, belorus ziyalıları arasında böyük nüfuza sahibdir.Tərcümə sahəsində müxtəlif ölkələrin ədəbiyyatlarına müraciət edən yazıçı dünya şöhrətli yazıçıların əsərlərini uğurla originaldan dilimizə tərcümə edib. O, Azərbaycan ədəbiyyatının tanınmış nümayəndələrini ingilisdilli oxuculara tanıdır. Kamran Nəzirli son illər Belarus yazıçılarının əsərlərindən onlarla bədii ədəbiyyat nümunələrini çox böyük uğurla

Azərbaycan dilinə tərcümə etmişdir. Svetlana Aleksiyeviçin (“Müharibə qadın işi deyil”), Ales Badakın (“Ideal oxucu”), Ales Karlyukeviçin (“Su ömrü”,”Maksimkanın Vətəndə və digər ölkələrdə sərgüzəştləri”),Nikolay Çergineçin (“Oğullar”),Georgi Marçukun (“Qorın çayının adamları”) əsərərini Azərbaycan dilinə tərcümə etmişdir. Eyni zamanda çağdaş dövrümüzdə Belarus ədəbiyyatının Azərbaycan dilinə tərcüməsində Əyyub Qiyas, Kifayət Haqverdiyeva, N.Cabbarlı, S.Nuruqızı və başqaları da böyük fəallıq göstərmişdirlər.

Rus dili qardaş xalqlar ədəbiyyatının inkişafında, bütün SSRİ-də tanınmasında və ümumdünya miqyasına çıxmasında həlledici rol oynayırdı. Rus dili vasitəsilə Sovet İttifaqı xalqları bir-birinin klassik və müasir ədəbiyyatı ilə yaxından tanış olur, gözəl və mütərəqqi ənənələrindən yaradıcılıq yolu ilə istifadə edirdilər.

SSRİ-nin tərkibinə daxil olan ölkələr arasında çox sıx ədəbi əlaqələr var idi. Qarşılıqlı görüşlər, səfərlər, ədəbi gecələr, kitab nəşrləri, ədəbi müşavirələr bu tip görüşlərin inkişafına təkan verirdi.. SSRİ süquta uğradıqdan sonra ədəbi əlaqələr zəiflədi və demək olar ki, müəyyən zaman kəsiyində tamam qırıldı. İakin 2000-cı illərdən bu əlaqələr yenidən yavaş-yavaş bərpa olmağa başladı.Bu illərdə həm Azərbaycan, həm də Belarusiya artıq müstəqillik illərinə qədəm qoymuşdu.

Dünya ədəbiyyatında böyük nüfuza sahib olan yazıçıların bədii yaradıcılıq nümunələrinin cəmiyyətin inkişafına, insanların psixologiyasına çox böyük təsir etdiyini, bununla da cəmiyyətdə zəngin daxili aləmə malik əxlaqlı və tərbiyəli, dürüst, əməksevər insanların formalaşmasında bədii ədəbiyyatın əvəzedilməz bir qüvvə olduğunu inkar etmək olmaz.

Yazıçılarımız, eyni zamanda tərcüməçilərimiz həqiqəti ifadə edən bir sənət, insanların daxili aləmini dərindən açıb göstərən böyük fikir və duyğular sənəti yaratmalı, gənclərin tərbiyəli, hərtərəfli və ahəngdar inkişafına, onların bacarıq və qabiliyyətlərinin tamamilə tərəqqi etməsinə kömək etməlidirlər.Bu mənada yazılan və tərcümə olunan hər bir bədii ədəbiyyat xalqımızın əxlaqi –tərbiyəvi və mənəvi inkişafında böyük rol oynamalıdır.

Bizim ədəbiyyatımız yenilikləri nəinki əks etdirməli, eyni zamanda gəncləri,tələbələri, gənc fəhlələri, ziyalıları və Azərbaycan Ordusunun döyüşçülərini əməyə məhəbbət, gümrahlıq, qorxmamazlıq, işimizin qələbəsinə inam ruhunda, Vətənə hədsiz sədaqət ruhunda, xalqımızın dinc əməyini pozmağa cəhd edən imperialist təcavüzkarlara sarsıdıcı zərbə endirməyə daim hazır olmaq ruhunda tərbiyə etməlidir və bu ədəbiyyatın mühüm və şərəfli vəzifəsidir. Tərcümə olunan hər bir bədii ədəbiyyat nümunəsi gənclərin mübariz ruhda yetişməsinə, onlarda şərəf, ləyaqət,sədaqət, namus və qeyrət hissinin formalaşmasına xidmət etməlidir.

Böyük proletar yazıçısı M.Qorki geniş oxucu kütləsini başqa dillərdə yazılmış bədii nümunələrlə yaxından tanış etmək işində bədii tərcümənin mədəni rol oynayacağından bəhs edirdi. O, “Azərbaycan kolxozçusu” qəzetinin redaktoruna yazmışdı: ”Əgər Sovet İttifaqında yaşayan hər bir xalqın hər bir əsəri bütün sovet xalqlarının dilinə tərcümə olunsaydı, çox yaxşı olardı. Belə halda biz milli

mədəniyyətimizi və təbiətimizi daha tez bir zamanda anlaya bilərdik. Təbiidir ki, bu da bütün qəbilələrinin fərdi cizgilərini silmədən, vahid, əzəmətli, nəhəng, yeniləşdirilmiş sosialist mədəniyyətimizin yaranma prosesini sürətləndirərdi **(4).**

Sovetlər İttifaqının yarandığı dövrdən bu yana Azərbaycan respublikasında yazıb-yaradan görkəmli yazıçıların, şairlərin, rəssamların və sair yaradıcı sənətkarların İttifaqa daxil olan digər respublikalara yaradıcı və işgüzar səfərləri dövlət səviyyəsində təşkil olunurdu. Azərbaycan –Belarus ədəbi əlaqələrinin yaranma tarixi də həmin dövrlərə təsadüf edir. Dostluq və qardaşlıq münasibətləri şəraitində yaşayan ittifaqdaxili xalqların yaradıcı ziyalıları həmişə bir-birinin iş təcrübəsini öyrənməyə can atmış, həm də ədəbi nəşrlərin tərcüməsi, təbliği və tədqiqi sahəsində uğurlar qazanmağa nail olmuşdular. İstər XX əsrdə, istərsə də çağdaş dövrümüzdə müxtəlif dillərdən tərcümə olunan bədiii ədəbiyyat nümunələrinin bir çoxu mətbuatda dərc olunur.

Nəticə: XX əsrin 30-cu illərindən Belarus yazıçılarının və şairlərinin əsərləri müntəzəm olaraq Azərbaycan mətbuatında, eyni zamanda Azərbaycanın görkəmli şair və yazıçılarının əsərləri Belarus mətbuatında işıq üzü görmüşdür. Bu ənənə Azərbaycan və Belarus xalqları müstəqillik qazandıqdan sonra da uğurla davam etdirilir.

ƏDƏBİYYAT

1. Henrix Heyne.Əsərləri külliyyatı.”Niva” jurnalına əlavə.1894,XV cild, səh.403.(Ruscası.)
2. C.Əzimov.”Tərcümə prinsipləri”Bakı,Azərnəşr,1955,134 səh.səh 43.
3.N.Nərimanov ”Bəzi yoldaşlara cavab“Bakinski raboçi” 15 iyun,1922, №130.
4. “Правда” qəzeti. 1934-cü il,17 dekabr,№346.

QƏDIROVA MƏLAHƏT SOLTAN QIZI

ƏDƏBI ƏLAQƏLƏRIN INKIŞAFINDA TƏRCÜMƏNIN ROLU

XÜLASƏ

Məqalədə ədəbi əlaqələrin inkişafında əsas həlledici rol oynayan tərcümə sənətindən bəhs olunur. Azərbaycanda bədii tərcümə sənətinin tarixi qədimdir. Ana dilimizdə tərcümələrin ilk nümunələri XIV əsrə aiddir. Lakin tərcüməçiliyin sürətli inkişafı XIX əsrin əvvəllərinə təsadüf edir. Ədəbi-mədəni və ictimai fikrimizin görkəmli nümayəndələri M.F.Axundov, H.B.Zərdabi, N.Nərimanov, C.Məmmədquluzadə, A.Səhhət, Ü.Hacıbəyov və başqaları tərcümə işi ilə məşğul olub.

XX əsrdə Mir Cəlal Paşayev, İ.Şıxlı, Ə.Abasov, Ə.Salahzadə Pənah Xəlilov, Ağacavad Əlizadə, M.Adil, Arif Abdullazadə, Çingiz Əli ,Fikrət Sadıq İ.Qasımzadə və başqaları Belarus ədəbi nümunələrinin Azərbaycan dilinə tərcümə olunmasında böyük fəallıq göstərmişdirlər.

Məqalədə tərcümə sənətinin yaranma tarixi, müasir dövrümüzdə Belorus ədəbi əlaqələrinin inkişafında böyük fəallıq göstərən tərcüməçilərin adları da qeyd olunur.
Açar sözlər: mətbuat, nəşr, tərcümə, hekayə, poema,ədəbi əlaqələr

ГАДИРОВА МЕЛАХЕТ СОЛТАНГЫЗЫ

РОЛЬ ПЕРЕВОДА В РАЗВИТИИ ЛИТЕРАТУРНЫХ СВЯЗЕЙ

РЕЗЮМЕ

В статье говорится об искусстве перевода, играющего основную, решающую роль в развитии литературных связей. История искусства литературного перевода в Азербайджане древняя. Самые первые образцы перевода на наш родной язык относятся к XIV столетию. Но стремительное развитие переводческого искусства в нашей стране произошло в начале XIX века. Видные представители азербайджанской литературно-культурной и общественной мысли М.Ф.Ахундов, Г.Зардаби, Н.Нариманов, Дж.Мамедкулизаде, А.Саххат, Узеирбек Гаджибеков и другие занимались также переводческой деятельностью.

В XX столетии М.Пашаев, И.Шыхлы, А.Абасов, А.Салахзаде, Панах Халилов, АгджавадАлизаде, М.Адил, АрифАбдуллазаде, Чингиз Али, ФикрятСадыг, И.Гасымзаде и другие проявляли большую активность в области перевода литературных образцов Беларуси на азербайджанский язык.

В статье отмечаются также история возникновения и развития переводческого искусства, имена азербайджанских переводчиков, проявивших особую активность в области развития азербайджано-белорусских литературных связей в современный период.
Ключевые слова: пресса, издание, перевод, повесть, поэма , литературные связи.

GADIROVA MELAHET SOLTANGIZI

THE ROLE OF TRANSLATION IN THE DEVELOPMENT OF LITERARY RELATIONS

SUMMARY

The article talks about the art of translation, which plays the main, decisive role in the development of literary ties. The history of the art of literary translation in Azerbaijan is ancient. The very first examples of translation into our native language date back to the 14th century. But the rapid development of the art of translation in our country took place at the beginning of the 19th century. Prominent representatives of the Azerbaijani literary, cultural and social thought M.F.Akhun-

dov, H.Zardabi, N.Narimanov, J.Mamedkulizade, A.Sakhhat, Uzeyirbek Gadzhibekov and others were also engaged in translation activities.

In the 20th century, M.Pashayev, I.Shykhly, A.Abasov, A.Salakhzade, PanakhKhalilov, AghjavadAlizade, M.Adil, ArifAbdullazade,Chingiz Ali, FikryatSadyg, I.Gasimzade and others were very active in the field of translation of literary samples of Belarus into Azerbaijani.

The article also notes the history of the emergence and development of the art of translation, the names of Azerbaijani translators who have shown particular activity in the development of Azerbaijani-Belarusian literary relations in the modern period.

Keywords: press, publication, translation, story, poem, literary relations.

Redaksiyaya daxil olma tarixi: 07.12.2022
Çapa qəbul olunma tarixi: 28.12.2022
Rəyçi: filologiya elmləri doktoru, professr Nizaməddin Şəmizadə tərəfindən çapa tövsiyə olunmuşdur

ŞƏFAHƏT MÜZƏFFƏR OĞLU ƏLİYEV
Bakı Avrasiya Universiteti,
E-mail: yeniavrasiya@gmail.com

İRƏVAN ƏDƏBİ-MƏDƏNİ MÜHİTİ VƏ ONUN TARİXİ DİAXRONİYASI

Xülasə:

İrəvan türkün qədim mədəniyyət beşiyi olan məkanlardandır. Regionun maddi və mənəvi atlası ilkin təsəvvürdən, mifik zamandan iyirminci əsrin son onilliyinə qədər ucu-bucağı görünməyən bir əsrarəngizliklə faktlaşır. Xalqın etnoqrafik yaddaşı, zəngin həyat tərzi, folklor mədəniyyəti, atalar sözü, məsəl, əfsanə, rəvayət, nağıl, dastan örnəkləri, tikililəri, təsərrüfat həyatı və s. böyük ideallara, etnik sistemin qorunuşu və gələcəyə daşınması təsəvvürünə bağlanır. Bütün olanların bir toplum halında faktlaşması və geniş ictimaiyyətə təqdimi, daha doğrusu, məzmun və mahiyyət konsepti müxtəlif səviyyələrdə ədəbiyyatın şifahi və yazılı qolunda özünün ifadəsini tapmışdır. Daha doğrusu, bədii düşüncə İrəvan, Qərbi Azərbaycan adında müqəddəs vətənin rəsmini cızmışdır. O ərazilər, bütün olanları, maddi və ruhani dünyası ilə etnosun yaddaşında, düşüncəsində özgürlük və mücadilə amalına çevrilmişdir. Bayatı, nəğmə, əfsanə, rəvayət, nağıl, dastan timsalında daşı, qayası, əsrarəngiz təbiəti ilə obrazlaşmışdır. Toplum son otuz ildə o ərazilərdən uzaq düşsə də, mənəvi dünyası ilə ora daha da yaxınlaşmışdır. Azərbaycan dövlət məfkurəsi və türkün vətənqurma, yürdsevərlik mücadiləsi bütünlükdə bunları bir etnik müəyyənlik, itirilmiş yurda qayıdış məsələsini missiya olaraq qarşıya qoyur. Bədii düşüncə isə onun zamanından, məkanından asılı olmayaraq avanqardı kimi bayraqdarı rolunu oynayır.

Regionun zəngin mədəniyyət landşaftı, ictimai-siyasi mənzərəsi, tarixi-etnoqrafik fakturası nəsrin, poeziyanın, publisistikanın, dramaturgiyanın bir-birindən maraqlı örnəklərində özünün mükəmməl ifadəsini tapmışdır. Ayrı-ayrı yaradıcı şəxslərin əsərləri timsalında diqqət önünə gələn təfsilat, baş verənlərə münasibət, tarixi axarın citimai-siyasi, ədəbi-mədəni diaxroniyası məsələnin mahiyyətinə daha geniş kontekstdə yanaşmanı zəruriləşdirir.

Qərbi Azərbaycan mühitinin yetişdirdiyi bütün sənətkarların yaradıcılığının ana axarını, demək olar, köç, işğal mövzusu, yurda qayıdışın təlqini təşkil edir. Orijinal düşüncəsi, həyat hadisələrinə obrazlı yanaşmaları ilə ədəbi tənqidin diqqətini özünə cəlb edən bu mühit türkün qədim mədəniyyət ocaqlarından olan İrəvanın, eləcə də onun çevrəsində olan bölgələrin ilkin təsəvvürdən üzü bəri olanları gələcəyə daşımaq kimi müqəddəs amala köklənmişdir.

Açar sözlər: İrəvan ədəbi mühiti, Qərbi Azərbaycan, poeziya, nəsr, dramaturgiya, publisistika, erməni işğalı, köç, qədim Oğuz yurdu və s.

Giriş. Tarixi-mədəni zənginliyi və etnokultoroloji sistemi özündə əks etdirə bilmə imkanları ilə xüsusi səciyyəvilik qazanan İrəvan ədəbi-mədəni mühitinin unikal mənəzərəsi daha çox arxaik yaddaşda olanlara bağlanır. Etnosun maddi və mənəvi mədəniyyət örtüyü, coğrafi landşaftın ortaya qoyduğu spesifiklik, regionun etnoqrafik atlası bütün spektrləri ilə ədəbi-mədəni prosesin axarına olan marağı diqqət önünə gətirir. Son iki yüz ildə ciddi və düşünülmüş təzyiqlərlə qarşılaşmış bu mühit bütünlükdə imperiya səviyyəsində böyük mədəniyyət yaradıcısı olan bir topluma münasibəti aydınlaşdırmaq üçün zəngin faktura ilə möhtəşəmlik qazanır. Ədəbiyyat, mövcud ədəbi-mədəni mühit isə bu reallığı, tarixi prosesi, ictimai-siyasi zəmində baş alıb gedənləri əks etdirməyi bir məram olaraq qarşısına qoyur. Onu da əlavə edək ki, bu proses təkcə İrəvan kontekstində boy göstərmir, Dərələyəz, Dərəçiçək, Gümrü, Vedibasar, Ağbaba, Göyçə və s. bölgələr miqyasında baş verən proseslər əski yaddaşda qəlibləşmiş yurdsevərliyi, törə münasibətlərini əsas götürməklə, həm də onun gələcəyə daşınışına həssaslıq göstərmişdir. Mühitin Miskin Abdal, Ozan Heydər, Ozan İbrahim, Ozan Cəlil və s. söz-sənət korifeylərinin zəngin yaradıcılıq ənənələrinə köklənən son iki yüzillik bütün spektrləri ilə əski yaddaşdan gələnlərin qorunuşunu bir prinsip olaraq əsas götürmüşdür. Şair Məmmədhüseyn, Şair Alməmməd, Şair Aydın, Mirzə Bəylər, Hacı Əliş ağa və s. kimi şəxsiyyətlərin yaratdığı sənət abidələri bunun klassik örnəyidir.

Etnomədəni layın ana axarı. XIX əsr İrəvan ədəbi-mədəni mühiti və bütünlükdə Qərbi Azərbaycan coğrafiyasının ortaya qoyduğu etnomədəni lay ana axarını ozan-aşıq kompleksindən gələnlərə bağlamaqla yoluna davam edir. Çoban Məhəmməd, Usta Abdulla, Bəşir, Şair Əbdüləzim, Həsən Xəyallı, Xəstə Bayraməli, Şair Bəhmən, Şair Aqil, Şair Həşim, Şair Əbülfət, İsmixan Didərgin, Şair Bəhmən Göyçəli və s. kimi saz-söz ustadlarının yaradıcılığı təkcə region səviyyəsində deyil, bütünlükdə ümummilli kontekstdə möhtəşəmlik qazanır. Bir mədəniyyət ocağı olaraq özünün intibahını ortaya qoymaqla digər mühitlər üçün də örnəyə çevrilir. Ağbaba, Dərələyəz, Göyçə timsalında bir əlçatmazlığı işarələyir. Göyçədə Aşıq Ələsgər, Ağbabada Aşıq Şenlik, Kor Nəsib, Dərələyəz və Dərəçiçəkdə Aşıq Cəlil **(4; 5)** bu dinamik axarın meyarı olaraq zirvəni müəyyənləşdirir.

Ədəbiyyatın yazılı qolu da eyni axarda və eyni zənginləşmədə bu möhtəşəmliyə yol yoldaşı olur və yaradıcı axtarışları, yeni-yeni istedadları ortaya çıxması üçün bir əvəzsizlik qazanır. Əli Vəkil, Həsən Mirzə, Hidayət, Vahid Əziz, Eldar İsmayıl, Telli Pənahqızı, Alqayıt, İsmayıl Ömərəoğlu, Musa Urud, Flora Xəlilzadə, Xıdır Alovlu, Ramiz Heydər, Məcnun Göyçəli, Zəki İslam, Həsən Göyçəli, Lətif Vedili, Bilal Ənsər, Əvəz Mahmud Lələdağ, Tərlan Göyçəli, Nazim İbrahimoğlu, Aftandil Ağbaba, İbrahim Köçgün, Firəngiz Bayramova, Sahib İbrahimli, Rəşid Təhməzoğlu, Əhməd Vedili, Nəsibə İsrafilqızı, Kamil Novruz, Dayandur Sevgin, Füzuli Sabiroğlu, Pərvanə Zəngəzurlu, Sabir Mustafa, Murad Ömər Vəli, Məmməd Elli, Sevinc İrəvanlı, Saşa Küskün, Kamal Körpülü, Nəriman Əyyub, Firudin Qənbər, Elnarə Xəyal, Valeh Savalan, Zöhrə Xəlilli, Mənsur, Zakir

Şəhriyaz, Qələndər Göyçəli, Sabir Qaraoğlu, Mətləb Göyçəli, Saleh Ələkbərov, Nizami Elyanar, Hüseyn Abbasoğlu, Rövşən İsgəndəroğlu, Zahid Məcid və s. **(8)** kimi istedadlı söz-sənət adamlarının yaradıcılığı bunun örnəyidir.

Ümumiyyətlə, bütün zamanlarda "incəsənət tiplərinin kamilləşməsi mədəni-tarixi təkamülün nəticəsi olmuş, sonrakı ədəbi inkişafa özül hazırlamışdır. Bitkin obrazların yaranması, müasirliyin məzmun-formadan təzahürü, bədii üslub və vasitələrin təzəliyi hər mərhələnin səciyyəsi və özünəməxsusluğu olmuşdur. Və dövrün bədii təfəkkürü ilk ənənələrdən, incəsənət tarixindən keçmiş, şaxələnməyə, xalq həyatını ifadəyə yön almışdır*"* **(9, 171)**.

Son dərəcədə zəngin mədəniyyətə, mədəni dəyərlərə köklənən və bəşər sivilizasiyasına əvəzsiz töhfələr vcerən bu mühit regionun maddi və mənəvi mədəniyyət örtüyü ilə öz içində baş verənlərə qarşı bir müqavimət gücünü də ortaya qoyurdu. XIX əsrin yeniləşən üzündə İrəvan ədəbi-mədəni mühiti məhz bu kontekstdə ucu-bucağı görünməyən təhdidlərlə, sıxıntılarla üz-üzə qalmaq məcburiyyətini yaşayırdı. Toplumun birliyi, elat həyat tərzindən gələnlər, vətən sevgisi, yurd qurma mücadiləsi, arxaik qatda oturuşmuş mədəniyyət kodlarının qorunuşu və bu müstəvidə mücadilə baş verənlər kontekstində bir təbiiliyə bağlanırdı. *"Qədim oğuz yurdunun övladları harada yaşamasından asılı olmayaraq mədəniyyət, memarlıq abidələrini yaratmış, ədəbiyyat incilərini gələcək nəsillərə yadigar qoymağı da unutmamışlar. Bu cəhətdən indi Ermənistan adlanan Qərbi Azərbaycanın azəri türklərinin yaradıcılıq uğurları ədəbiyyat, mədəniyyət və incəsənət sahəsində əldə etdikləri nailiyyətlər tarix boyu diqqət mərkəzində olub. Orada yaranan dəyərli sənət inciləri bu gün Azərbaycan mədəniyyətinin mühüm qollarından biri hesab edilir"* **(11, 3)**. Regionun ayrı-ayrı bölgələrində olan qalalar, sərdabələr, karvansaralar və s. **(6)** bunun faktı olaraq sənət abidəsi səviyyəsində bir örnəyə çevrilmişdir.

Rəssamlıq, heykəltəraşlıq, rəngsazlıq, miniaturşünaslıq, dilusçuluq, musiqişünaslıq və s. sahəsində olan zənginlik etnosun çoxyönlü yaradıcılıq və zəngin həyat tərzinin ümumi mənzərəsini əhatələməklə, həm də fundamental mədəniyyət fondunun nələrlə səciyyələnməsini diqqət önünə gətirir. Ədəbiyyatın şifahi və yazılı qolu isə bütünlükdə bu möhtəşəmliyin ana axarını faktlaşdırır. Belə bir mədəniyyət ocağının, imperiya təcavüzü və erməni soyqırımı ilə üz-üzə qalan toplumun müxtəlif yönümlərdə araşdırma probleminə çevrilməsi xüsusi aktuallıq kəsb edir. Etnoqraflar, tarixçilər, folklorşünaslar, musiqiçilər, coğrafiyaşünaslar, dilçilər **(1; 2; 7; 12)** mühitin geniş konseptli mədəniyyət landaşftını on doqquzuncu yüzillikdən bu yana təqdimə üstünlük vermişlər. Məlum olduğu kimi, "Ermənistanda – xüsusən İrəvanda azəri türklərinin ədəbi mühiti həmişə qaynar olmuş, xüsusən 1957-ci ildən 1988-ci ilədək şair və yazıçılarımızın öz ana dilində onlarca kitabı işıq üzü görmüş, oxucular tərəfindən rəğbətlə qarşılanmışdır. "Ədəbi Ermənistan" adlı ədəbi almanaxın 9 cildinin İrəvanda çap olunması ədəbi qüvvələrin yaradıcılıq imkanlarını artırmışdır. Əkbər Yerevanlı, İsrafil Məmmədov, Məhərrəm Bayramov, Əli Vəkil, Hidayət, Əziz

Süleymanov və digər qələm sahibləri İrəvanda SSRİ yazıçılar İttifaqına üzv qəbul olundular" **(11, 4)**. Onu da əlavə edək ki, nəsr, poeziya, publisistika, dramaturgiya sahəsində bu mühitin yaradıcılıq axtarışları və uğurları təkcə Qərbi Azərbaycan timsalında deyil, bütünlükdə sovetlər birliyi miqyasında geniş marağa səbəb olmuş və müxtəlif dillərə tərcümə olunmaqla böyük oxucu kütləsini ətrafına toplaya bilmişdir. Bütün bunlar Qərbi Azərbaycan ədəbi mühiti timsalında prosesin ümumi mənzərəsini çar Rusiyasının işğalından sonra baş verənlər baxımında daha təfərrüatlı təqdimə köklənir. Siyasi mühitin etnik təmizləmə konsepsiyası, erməni terrorizminin güclənən tendensiyası, köç prosesinin tədrici və çoxalan istiqamətdə gedişinə qərar verilməsi, yurd, vətən, itirilmiş məmləkət timsalında baş verənlərin ədəbiyyatın aparıcı mövzusuna çevrilməsi xalqın ucalan haqq səsi idi. Ədəbi-mədəni mühit isə bütünlükcə imperiyanın türk toplumuna qarşı yönəlmiş məkrli siyasətinə qarşı mücadilənin öncülü funksiyasını yerinə yetirirdi.

İrəvanda "Azərbaycanlı qadınlar klubu"nun yaranması (1923), "Zəngi" qəzetinin fəaliyyəti (1924), pedaqoji texnikumun formalaşması (1924), İrəvan yazıçılar birliyi nəzdində azərbaycanlı bölməsinin təşkili (1927) və s. prosesin ləngərli gedişini və sovetlər dönəmində azərbaycanlılara qarşı ögey münasibətin ümumi mənzərəsini aydınlaşdırır. Əsgər Əsgərzadənin rəhbərliyi altında fəaliyyət göstərən yazarlar bölməsi poeziyanın, nəsrin, dramaturgiyanın problemləri və görülən işlərin ümumi mənzərəsi haqqında tədbirlər paketi hazırladı. Həmin dövrdə erməni siyasi ideologiyası azərbaycançılığa, xalqın yaradıcı toplumuna qarşı öz mənfi mövqeyini nümayişkaranə şəkildə ortaya qoymaqdan çəkinmirdi. Hətta daha kəskin və ağır formaların həyata keçirilməsinə üstünlük verirdi. İrəvanda azərbaycanlı yazarlar bölməsi hər vəchlə təqib olunur, tədbirlərini şəraitsizlik üzündən qadınlar klubunda, qəzetin binasında, texnikumun kiçik bir hissəsində keçirmək məcburiyyətində qalırdı. Təkcə onu demək kifayətdir ki, "1918-1920-ci illərdə ermənilərin İrəvanda törətdikləri vəhşiliklər nəticəsində yaşlı nəslə mənsub ziyalı qalmadığından təşkil olunmuş türk seksiyasının fəaliyyətini canlandırmaq və genişləndirmək üçün gənc ədəbi qüvvələrin qurumu ətrafında birləşməsinə böyük ehtiyac vardı. İrəvanda yaşayan ziyalılar Nəriman Fəxri, Telman Nəzərli, Əsgər Əsgərzadə, Abbas Tahir, Yusif Rizayi, Bəhlul Məmmədov, Həbib İsmayılov, Leylam Əliyeva, Əbülfət İbrahim, Əbülfət Rəhimov, Ələşrəf Bayramov, Ələşrəf Babayev, Sona Bağırova, Nurəli Qurbanov, Hüseyn Nəcəfov və başqa bu kimi gənc ədəbi simalar türk yazarlar bölməsinin ətrafına toplaşmağa başladılar. Bu ziyalılar yerlərdə ədəbi dərnəklər təşkil edib, istedadlı gəncləri və ədəbiyyat həvəskarlarını aşkara çıxararaq onları türk yazarlar cəmiyyətinə cəlb edirdilər" **(7, 130)**. İrəvanda, Dərələyəzdə, Göyçədə və s. bölgələrdə istedadlı söz və sənət adamlarının birliyinin, daha doğrusu, mühitinin formalaşması baş verənlərə fəal mövqe nümayişini də qaçılmaz edirdi. "Zəngi" qəzeti bu baxımdan ədəbi prosesin canlanmasına geniş töhfələr verdi və səhifələrində uğurlu şeir, hekayə, oçerk örnəklərinin çap olunmasına xüsusi həssaslıq göstərmək yolunu tutdu.

Zaqafqaziya şair və yazıçılarının İrəvan şəhərinə toplaşması (1929) baş verənlərin ümumi mənzərəsinə həssaslığın ifadəsi idi. C.Əfəndizadənin, H.Cavidin, C.Məmmədquluzadənin, Ə.Cavad, M.Müşfiq, A.Şaiq, S.Hüseyn, Ə.Haqverdiyevin, S.S.Axundovun, H.K.Sanılının, S.Rüstəmin və başqa tanınmış söz, ədəbiyyat adamlarının həmin tədbirdə iştirakı və mövqe nümayişi ədəbi prosesə əlavə ovqat qatmağa, istedadlı nümayəndələrin ortaya çıxmasına xidmət edirdi. "Qızıl şəfəq" qəzeti səhifələrində tədbirdəki çıxış və söhbətlərə geniş yer vermişdi. Görkəmli ədəbiyyat və sənət adamlarının çıxışları İrəvanda, eləcə də bütünlükdə Qərbi Azərbaycan timsalında tarixi yaradıcılıq ənənəsinin qorunuşuna, Göyçə, İrəvan və s. mühit zənginliyində prosesin gedişinə töhfə vermək məqsədinə xidmət edirdi. Azərbaycanlı yazarlar bölməsinin (məsələn, 1933-cü il, fevral) ideoloji kontekstdə apardığı işlər mühitdə olanları canlandırmaq və prosesin sonrakı gedişinə istiqamət vermək məramı daşıyırdı. Rza Vəlibəyovun, Əhməd Əhmədovun, Əbülfət Rəhimovun, Nəsib Əfəndiyevin, Mehdi Kərimovun İrəvanda yazarlar birliyinə müxtəlif zaman kəsiklərində rəhbərliyi bütün səviyyələrdə mühitin canlandırılmasına və istedadların üzə çıxması prinsipinə əsaslanırdı. *"Zəngin ədəbi təcrübə, hərtərəfli yaradıcı müşahidə və axtarış sənətkarlarda belə bir inam oyatmışdır: "ədəbiyyat – insanşünaslıqdır". İnsanı geniş zaman daxilində hərəkət və inkişafda, görünən və görünməyən cəhətləri ilə, xarici aləmlə canlı əlaqədə, təmasda bədii idrakdır; onun obrazlı forması isə gerçəkliyin, idrakın spesifik üsulu-metodududur. Bu ona görə belədir ki, yazıçı nədən, həyatın və ictimai münasibətlərin hansı sahəsindən yazırsa yazsın, fərqi yoxdur, onu insan, iisanın fikri-mənəvi aləmi, düşüncə və psixologiyası, mövqe və münasibəti maraqlandırır. İstedadlı sənətkar fəaliyyəti boyu ədəbiyyatın predmetindən – insandan ayrılmır. Onun vasitəsi ilə mühitə, sosial həqiqətə, təbiətin rəngarəngliyinə münasibət bildirir, zamanın istiqamətini tutur, həyatın qanunauyğun inkişafını göstərir"* **(10, 43)**.

İrəvan ədəbi mühiti və prosesin ictimai-fəlsəfi dərki. İrəvan ədəbi mühiti sosial sferada baş verənlər, prosesin ictimai-fəlsəfi dərki və etnik mənəvi dəyərlərin ifadəliliyi müstəvisində son dərəcədə ciddi faktura ilə diqqət önünə gəlir. Çünki bütünlükdə toplum ermənilərdirmənin mahiyyətini, tendensiyalı yanaşmaları, məqsədli şəkildə təqib konseptini bir imperiya və erməni seqmenti olaraq görür, həm də dərk edirdi. Ona görə də türkün vətənqurma düşüncəsi baş verənlərə seyrçi münasibəti deyil, olanlara qarşı daha fəal mövqe nümayişini qaçılmaz edirdi. Ədəbiyyat və bütünlükdə ədəbi proses bu hadisələrdə topluma sahib çıxmaq missiyasına köklənirdi. Məsələn, Çoban Məhəmmədin Göyçə timsalında verdiyi acılar, erməni xəyanəti bunun klassik nümunəsi olub bütünlükdə mənzərəni diqqət önünə gətirir və bu təkcə Göyçə səviyyəsində deyil, Qərbi Azərbaycan boyu olanların ümumiləşdirməsi kimi nəzər-diqqəti cəlb edir.

Hər mahalda dastan olub,
Söylənir halı Göyçənin;
Qəhr elədi çərxi-fələk,

Döndü iqbalı Göyçənin;
Dağıldı ağır sürüsü,
Talandı malı Göyçənin;
Pozuldu qurğu-büsatı,
Şəni, cəlalı Göyçənin. **(14, 94)**.

İyirminci yüzilliyin hadisələri səviyyəsində olanları (daha doğrusu, 1905, 1918-ci illəri) əks etdirən bu poetik örnək təkcə Çoban Məhəmməd timsalında deyilənlərlə məhdudlaşmır, Aşıq Ələsgər, Aşıq Əsəd, Aşıq Nəcəf (daşaltılı), Aşıq Musa, Mirzə Bəylər və başqalarının yaradıcılığında da etnik faciə olaraq faktlaşır. H.Arifin məşhur-məlum "göyçəlilər, dağılmayın Göyçədən" **(3)** çağırışına qədər gəlir. Bunlar bütünlükdə qədim və müqəddəs türk ellərinə olan təcavüzə qarşı topluma yönələn ünvanlanma idi.

İrəvan ədəbi-mədəni mühitinin canlanması faktorlarından biri sovetlər səviyyəsində yaradıcılıq bağlantılarının inkişaf etdirilməsi sahəsində aparılan müzakirələrə üstünlük verilməsi idi. Moskvada yazıçılar ittifaqının qurultayından (1934) sonrakı dövr fəaliyyət üçün istiqamətverici xarakteri ilə nəzər-diqqəti cəlb edir. Nəsib Əfəndiyevin və Rza Vəlibəyovun qurultayda iştirakı İrəvannda türk yazarlar bölməsinin fəaliyyətinə əlavə çalar qatması ilə səciyyələnir. İrəvanda C.Cabbarlı adına teatrın fəaliyyəti, ayrı-ayrı səhnə əsərlərinin geniş ictimaiyyətə çatdırılması bunun örnəyidir. M.F.Axundovun, Ə.Haqverdiyevin, Ü.Hacbəyovun, N.Vəzirovun, C.Cabbarlının və başqalarının dram əsərlərinin tamaşası mühitin və ümumiyyətlə türk toplumunun həyatının ümumi ahənginə əlavə ovqat qatmışdır.

"Qızıl şəfəq" qəzetinin redaktoru Mustafa Hüseynovun, İrəvan Türk teatrının direktoru Cümşüd Rəhimov, Ermənistan yazıçılar ittifaqının türk bölməsinin katibi Nəsib Əfəndiyev və başqaları ədəbi mühitin fəaliyyətinə, ayrı-ayrı bölgələrdə tədbirlər planının həyata keçirilməsinə xüsusi həssaslıq göstərirdilər. C.Cabbarlının "Od gəlini", "1905-ci ildə", "Sevil" pyesləri xalq arasında böyük coşqu ilə qarşılanmışdır. Müxtəlif səpkili çətinliklərə baxmayaraq (erməni siyasi hakimiyyətinin maneələri) C.Cabbarlının (1936-cı il 5 yanvar) İrəvanda xatirə gecəsinin keçirilməsi xüsusi coşqu ilə qarşılanmışdı. S.S.Axundovun, A.Şaiqin, Ə.Nazimin, H.K.Sanılının, Əbülhəsənin və başqalarının müxtəlif vaxtlarda İrəvan ədəbi mühiti ilə bağlı tədbirlərində iştirak etmək üçün bölgəyə səfərləri mühitin canlanmasına, iş ahənginə əlavə çalarlar qatmışdı. Məsələn, Ə.Nazimin İrəvan yazıçılar evində və institutda böyük kollektiv qarşısında "Azərbaycan ədəbiyyatı" mövzusunda çıxışı (1935-ci il 8 aprel) bunun örnəyidir.

Ədəbi-mədəni mühitdə yazıb-yaradan ədiblərin əsərlərindən ibarət almanaxların (məsələn, "Yüksəlişdə", "15 il" və s.) nəşri zamanında böyük coşqu ilə qarşılanmışdır. Ağır məhrumiyyətlər içərisində yaşayan türk (Azərbaycan) toplumu bütün çətinliklərə baxmayaraq, qədim yurd yerlərinin çiçəklənməsi, qaynar həyat coşqusunun qorunuşu üçün əllərindən gələni əsirgəmirdi. Məkrli erməni ideoloji təpkisi onları addımbaşı izləyirdi. Məsələn, C.Cabbarlı adına İrəvan türk teatrında

doqqiz il ərzində on səkkiz direktorun dəyişdirilməsi süni maneələr yaratmağa hesablanırdı.

İrəvan ədəbi mühiti poeziya, nəsr, dramaturgiya və s. sahələrdə ciddi yaradıcılıq uğurları ilə diqqət önünə gəlir. Y.V.Çəmənzəminli, M.S.Ordubadi, S.Vurğun, M.Hüseyn, M.Müşfiq, S.Rəhman, M.Cəlal, S.Rüstəm, M.Rəfili və başqalarının İrəvana səfərləri, ayrı-ayrı mədəniyyət ocaqlarındakı çıxışları, geniş ictimaiyyətlə vaxtaşırı keçirdiyi görüşləri yaradıcı mühitin canlanmasında müstəsna rol oynamışdır. "Koroğlu" operasının Moskvada tamaşası (1938-ci il, aprel ayı) İrəvanda da böyük marağa səbəb olmuşdu. Ü.Hacıbəyovun və M.S.Ordubadinin iştirakı ilə (1942-ci il 13 avqust) "Koroğlu"nun tamaşası reallaşdırılmışdı.

İncəsənət sahəsində böyük nüfuz sahibi olan C.Qaryağdı oğlunun, Bülbülün, Xan Şuşinskinin, Şövkət Ələkbərovanın, Sara Qədimovanın və onlarla başqalarının qastrol səfərləri məqsədyönlü səciyyə daşıyırdı. Bunlar həm də yaradıcılıq bağlantılarına, mühitin dinamik mənzərəsinin ümumi ahənginə istiqamət vermək məqsədi daşıyırdı. İrəvan xalq yaradıcılığı evi nəzdində yaradılan Azərbaycan mahnı və rəqs ansamblı (1942) bunun örnəyidir. Kollektivin Firuzə Kərimova, Nəsibə Əliyeva, Məstan Hüseynova, Cabbar Mehdiyev, Nəsibə Səfərova kimi onlarla nümayəndələri bütünlükdə Qərbi Azərbaycan səviyyəsində gördüyü yaradıcılıq işləri, qastrol səfərləri ilə ədəbi mühitin ümumi ahənginə istiqamət verirdi. Böyük Azərbaycan şairi N.Gəncəvinin anadan olmasının 800 illik yubileyinin keçirilməsi (1947-ci il 27 sentyabr) və digər bu yönlü digər tədbirlər toplumun etnik kimliyinə sahib durmaq missiyasından qaynaqlanırdı.

Böyük mədəniyyət yaradıcısı olan və zəngin mədəniyyət ocaqları ilə səciyyələnən İrəvan, Göyçə, Dərələyəz, Zəngəzur, Hamamlı, Gümrü və s. məkrli soyqırım və terror siyasəti ilə, təcavüzlə üz-üzə qalmışdır. Təkcə onu demək kifayətdir ki, sovetlər dönəminin ilk onilliyində (1920-1931-ci illərdə) Azərbaycan dilində bir dənə də olsun kitab nəşri olmamışdır. İlk toplu almanax ("Zərbə") 1931-ci ildə çap olunmuşdur. Nurəli Qirbanovun "Muzdur Həmid", Həbib İsmayılovun "Namus qurbanı", Murtuza Muradovun "Kolxoz qızı Əminə" hekayələri, Mirzə Mirzəyevin "Xalsa" oçerki və s. dərc olunmuşdu. "XIII noyabr" (1933), "On beş il" (1935) və s. toplıuların böyük çətinliklər bahasına nəşri prosesin dönməzliyindən xəbər verirdi. Ümumiyyətlə, böyük mədəniyyət yaradıcısı olan bu toplumun 1920-1950-ci illərdə Azərbaycan dilində çap etdirə bildiyi kitabların sayı on üçü keçmir.

İrəvanda Azərbaycan toplumu XIX əsrin 90-cı illərində əhalinin 75 faizdən çoxunu təşkil etmişdir. Çoxyönlü yaradıcılıq fəaliyyəti, xalq tamaşaları (şəbihlər, meydan tamaşaları və s.) mühitin ahənginə əlavə əlvanlıq qatmışdır. M.F.Axundovun "Hekayəti-müsyö Jordan həkimi-nəbatat və dərviş Məstəli şah caduküni-məşhur" əsəri böyük coşqu ilə (1886) tamaşaya qoyulur. İrəvanda Azərbaycan Dram teatrının formalaşmasında F.Köçərli, E.Sultanov, C.Məmmədquluzadə, Yunis Nuri və başqalarının xüsusi rolu olmuşdur. 1918-1920-ci illərdə erməni daşnaklarının amansız irtica siyasəti teatr sahəsində də problemlərin yaranmasına səbəb olur.

İrəvan Azərbaycan teatrının yenidən bərpası 1922-ci ildə baş verir. Abbaseli Axundov, Əkbər Rzayev, Yusif Ziya, Rza Şeyxzadə, Əşrəf Yusifzadə, Kərim Əhmədov, Hüseyn Salmanov, Fatma Əfəndiyeva, Firəngiz Rzayeva, Yasəmən Əhmədova və başqalarının fədakar mücadiləsi ilə İrəvan Azərbaycan teatrı özünün çiçəklənmə mərhələsini yaşamışdır. Qərbi Azərbaycanın, demək olar, bütün bölgələrinə səfərləri ilə mühitdə xüsusi canlanmaya səbəb olmuşdur. Qəmərli, Dilcan, Zəngibasar, Qəmərli, Dilcan, Zəngibasar, Üçmədzin, Ağbaba, Basarkeçər, Allahverdi və s. rayonlarda göstərilən tamaşalar bunun örnəyidir. M.F.Axundovun "Hacı Qara", S.S.Axundovun "Laçın yuvası", N.Nərimanovun "Nadir şah", Ü.Hacıbəyovun "Məşədi İbad", Ə.Qəmərlinskinin "Bizim kirayənişin özünü öldürdü", C.Məmmədquluzadənin "Ölülər", Ə.Haqverdiyevin "Dağılan tifaq" və s. əsərlərin tamaşası mühitin qaynarlığının və səhnəyə marağının göstəricisi idi. İrəvan Azərbaycan dövlət Dram teatrı yarandığı gündən (1928-ci il 15 mart) 1988-ci ilin deportasiyasına qədər sözün həqiqi mənasında tarix yaratmış və ədəbi-mədəni mühitinin qaynarlığının keşiyində durmuşdur. "1967-ci ilin 28 aprel günündə Cəfər Cabbarlı adına İrəvan Dövlət Azərbaycan Dram Teatrı ikinci həyatına başladı. İlk tamaşasını –"Sevil"i göstərdi. Bu respublikanın mədəni həyatında əlamətdar hadisə idi" **(13, 207)**. İrəvan Dövlət Azərbaycan dram teatrında mühitin istedadlı nümayəndələrindən Nəsib Əfəndiyevin "Od içində", "Qısqanclıq", Ə.Süleymanovun "Alovlar", "Son tale", "İki həyat", "Üç yoldaş", "Ayna" və s. əsərləri səhnələşdirilmişdir.

Nəticə. İrəvan ədəbi mühiti baş verənlər timsalında arxaik mədəniyyət klişelərini, etnoqrafik zənginliyi ifadəni və bütün olub-keçənlərə milli mövqedən yanaşmanı prinsip olaraq əsas götürür. Erməni vandalizmindən gələnlər, çarizmin məkrli və tendensiyalı yanaşmaları ədəbiyyatın axarında ayrıca mövzu və düşüncə tiplərinin təbii formalaşmasını qaçılmaz edir. Ayrı-ayrı ərazilərdə lokal qarşıdurmalar, düşünülmüş təqib və təzyiqlər, terror aktları və s. hamısı regionun ermənilərdirilməsinə, yerli əhalinin min illər boyu yaşadığı dədə-baba torpaqlarından köçürülməsinə xidmət edirdi. Ədəbiyyatın, ədəbi-mədəni mühitin bu proiseslərdə funksional rolu xalqa sahib durmaq, baş verənlərə qarşı vahid mövqedən çıxış etmək missiyasına köklənirdi. Bütün bunlar Qərbi Azərbaycanda ədəbi mühitin ucu-bucağı görünməyən zənginliyini və tarixi mənzərəsini diqqət önünə gətirməklə sistemli araşdırmaların aparılmasını zəruriləşdirir.

ƏDƏBİYYAT

1. Abbaslı, İ.İ. Müəllifdən. Erməni həqiqətləri / İ.İ.Abbaslı. -Bakı: Elm və təhsil, -2015. - 52 s.

2. Allahverdiyev, C., Cəfərov C. İrəvan pedaqoji məktəbi / C.Allahverdiyev. - Bakı: ADPU, -2015. - 105 s.

3. Arif, H. Seçilmiş əsərləri / H.Arif. - Bakı: Meqabasım, -2011. - 618 s.

4. Aşıq Ələsgər. 2 cilddə, I c., / Ələsgər Aşıq. - Bakı: Elm, -1972. - 326 s.

5. Aşıq Ələsgərlə bağlı dastan-rəvayətlər. (hazırlayanlar: M.Qasımlı, M.Allahmanlı, A.Xəlilova) / Bakı: Azərbaycan Aşıqlar birliyi, -2021. - 400 s.

6. Bayramov, İ.M. Qərbi Azərbaycanın toponimlər sistemi / İ.M.Bayramov. - Bakı: Elm, -2005. - 432 s.

7. Cəfərov, C., Allahverdiyev C. İrəvanda ictimai-siyasi və mədəni mühit / C.Cəfərov. - Bakı: ADPU, -2018. - 242 s.

8. Ədəbi İrəvan / -Bakı: Yurd NPB, -2005. - 456 s.

9. Hacıyev, A.M. Ədəbi meyillər və cərəyanlar / A.M.Haxıyev. - Bakı: ADPU, -2010. - 296 s.

10. Hacıyev, A.M. Ədəbiyyatşünaslığın əsasları / A.M. Hacıyev. - Bakı: ADPU, - 2010. - 370 s.

11. Qoca, F.G. Mənəviyyatın aynası. Ədəbi İrəvan / F.G.Qoca. - Bakı: Yurd NPB, -2005. - s. 3-4.

12. Mirzə, H.İ. Hanı o səndəki el, Dərələyəyəz? / H.İ.Mirzə. - Bakı: Qismət, - 2002. - 192 s.

13. Orucov, H. Burdan min atlı keçdi / H.Orucov. - Bakı: Apostroff MMC, - 2016. - 744 s.

14. Sazlı-sözlü Göyçə. (topalyıb tərtib edəni İ.Ələsgər) / -Bakı: Azərnəşr, - 1999. - 288 s.

Shafahat Muzaffar oglu ALIYEV

ABSTRACT:

Iravan is one of the places considered as a cradle of ancient Turkish culture. The material and spiritual map of the region is actualized by an unprecedenced mystery out of initial conceptions from mythical times to the last decade of the twentieth century. People's ethnographic memory, rich way of life, folklore culture, proverbs, sayings, legends, narratives, fairy tales, examples of epics, buildings, industrial life, etc. are attached to great ideals, the idea of preserving and passing the ethnic system to the future. The actualization of all happenings as a community and presenting of them to big audience, or the content and essence concept has found its expression at different levels in the verbal and written branch of literature. More precisely, artistic thought drew a picture of the holy homeland in the name of Iravan, Western Azerbaijan. Those territories, all of the happenings, with their material and spiritual world, have turned to an act of freedom and struggle in the memory and thought of the ethnos. It is characterized by its stone, rock and wonderful nature in bayatis, songs, legends, narratives, stories and dastans. Although the community has moved away from those territories in the last thirty years, it has come closer to it with its spiritual world. Azerbaijan's state ideology and Turk's struggle for nationalism and patriotism, as a whole, present the issue of ethnic identity and return to the lost homeland as a mission. And artistic thought plays the role of its standard-bearer as an avant-garde, regardless of its time and place.

Abundant cultural landscape, public-political nature and historical-ethnographical texture of the region are reflected in the interesting exponents of prose, poetry, publicism and drama. The detail that stands out in the example of the works of individual creative persons, the attitude towards the happenings and the social-political, literary-cultural diachrony of the historical course necessitates an approach to the essence of the issue in a broader context.

It can be said that migration, occupation, and inspiring the returning to the homeland form the main stream of creativity of all the artists brought up by the environment of Western Azerbaijan. This environment, which attracts the attention of the literary critics with original way of thinking and figurative approaches to life events, have mainly concentrated on a sacred goal of passing on to future the historical happenings of Iravan, which is one of the ancient cultural centres of the Turks, as well as the surrounding regions.

Keywords: Iravan literary environment, Western Azerbaijan, poetry, prose, dramaturgy, publicism, Armenian occupation, emigration, ancient Oghuz homeland, etc.

Шафахат Музаффар оглы АЛИЕВ

РЕЗЮМЕ:

Иреван–одно из мест, которое является колыбелью древней тюркской культуры. Материальный и духовный атлас региона, от первоначального замысла, мифического времени до последнего десятилетия XX века,становится фактом,окутанным бесконечной тайной. Этнографическая память народа, богатый быт, фольклорная культура, пословицы, поговорки, легенды, повести, сказки, былины, постройки, хозяйственная жизнь и др. связаны с великими идеалами, идеей сохранения и переноса этнической системы в будущее. Актуализация всего существующего в едином сообществе и представление широкой публике, вернее, концепт содержания и сущности, нашли свое выражение на разных уровнях устной и письменной ветви литературы. Точнее, художественная мысль нарисовала образ святой родины в названии Иревана, Западного Азербайджана. Те территории, со всем существующим, с их материальным и духовным миром, в памяти и мысли этноса превратились в акт свободы и борьбы. Образцы баяты, песен, легенд, повестей, сказок, былин изображаются в таинственной природе, камне, скале. Хотя за последние тридцать лет сборник и был далек от тех территорий, своим духовным миром он стал еще более близок им. Государственная идеология Азербайджана и борьба тюрков за национализм и патриотизм в целом ставят как миссию проблему этнической идентичности и возвращения на утраченную родину. А

художественная мысль независимо от времени и места играет роль его авангарда, знаменосца.
Богатый культурный ландшафт, общественно-политическая панорама, историко-этнографическая фактура региона нашли свое идеальное воплощение в интересных образцах прозы, поэзии, публицистики и драматургии. Детали, выступающие на первый план на примере произведений отдельных творческих личностей, отношение к происходящему, общественно-политическая, литературно-культурная диахрония исторического хода обусловливают необходимость подхода к сути вопроса в более широком контексте.
Можно сказать, что тема миграции, оккупации и намека на возвращение на родину составляют основную идеологию творчества всех мастеров, воспитанных средой Западного Азербайджана. Эта среда, привлекшая внимание литературоведов своим оригинальным мышлением и образным подходом к жизненным событиям, коренится на священной задаче переноса в будущее того, что произошло со времен первого зачатия Иревана, являющегося одним из древних центров турецкой культуры, а также близлежащих регионов.

Ключевые слова: литературная среда Иревана, Западный Азербайджан, поэзия, проза, драматургия, публицистика, армянская оккупация, эмиграция, древняя огузская родина и др.

Redaksiyaya daxil olma tarixi: 07.12.2022
Çapa qəbul olunma tarixi: 28.12.2022
Rəyçi: filologiya üzrə elmlər doktoru, professor
Mahmud Qara oğlu Allahmanlı
tərəfindən çapa tövsiyə olunmuşdur

ÇİNARƏ BAYRAMOVA
Bakı Dövlət Universiteti
Akademik Zahid Xəlilov küçəsi.23
bayramova.ch@mail.ru

MÜASİR AİLƏLƏRDƏ ROLA ƏSASLANAN MÜNASİBƏTLƏRİN MÜXTƏLİF ASPEKTLƏRDEN TƏHLİLİ

XÜLASƏ

Müasir ailənin rol strukturunun yaranması prosesi onun sosial-psixoloji birlik kimi formalaşmasının, həyat yoldaşlarının bir-birinə uyğunlaşmasının və ailə həyatı tərzinin inkişafının əsas aspektlərindən biridir. Rol davranışının müxtəlif norma və nümunələrinin mövcudluğu şəraitində bu proses həyat yoldaşlarının şəxsiyyətlərarası münasibətləri və onların qarşılıqlı əlaqəsi ilə sıx bağlıdır. Hazırda həyat yoldaşlarının şəxsiyyətlərarası münasibətlərinin keyfiyyəti ilk növbədə həyat yoldaşlarının onları necə qəbul etmələri, onları nə qədər firavan və uğurlu hesab etmələri ilə müəyyən edilir. Bununla belə, bu günə qədər gənclərin qurulmuş nikahlarını necə qəbul etmələri və bunda münasibətlərin hansı rola malik olması məsələsi çox az öyrənilmişdir.

Müasir ailənin rol strukturu ailənin funksiyalarının yerinə yetirilməsini və onun bütün üzvlərinin ehtiyaclarının ödənilməsini təmin edir. Rol, şəxsiyyətlərarası münasibətlərdə müəyyən sosial mövqe tutan şəxsdən gözlənilən normativ təsdiq edilmiş davranış modelidir. Rolun məzmunu və onun icrası qrup tərəfindən hazırlanmış və qəbul edilmiş normalarla tənzimlənir, yəni qrupun birgə fəaliyyətinin həyata keçirilməsi üçün riayət edilməli olan müəyyən qaydalar toplusunu özündə ehtiva edir. Həm rolların qəbulu, həm də onların icrası ilə bağlı müəyyən qaydalar və qanunlar var. Həmçinin rolun yerinə yetirilməsinə nəzarət var və öz rolunu yerinə yetirməyən ailə üzvünə müəyyən təsir göstərməklə ailə fəaliyyətinin balansını bərpa etməyə yönəlmiş həm xarici, həm də daxili sanksiyalar mövcuddur.

Açar sözlər: rol, şəxsiyyət, norma, valideyn, ailə modeli, ailənin funksiyaları

Ailə insanı həyatı boyu müşayiət edən ən mühüm hadisədir. Onun şəxsiyyətə təsirinin əhəmiyyəti, mürəkkəbliyi, çox yönümlülüyü və problemli təbiəti ailənin müasir ailələrdə rola əsaslanan münasibətlərin müxtəlif aspektlərden öyrənilməsinə çoxlu sayda müxtəlif yanaşmaları və elmi ədəbiyyatda tapılan tərifləri müəyyənləşdirir. Avstriyalı nəzəri bioloq Lüdviq van Bertalanfi yazırdı: “Ailə - bu ailənin üzvlərinin sadə cəmi deyil, o, ilk növbədə ailənin bütün üzvləri arasında müəyyən münasibətlər şəbəkəsidir. Ailənin vəziyyətini başa düşmək üçün hər bir ailə üzvünün vəziyyətinin sadə təhlilindən daha çox şey lazımdır. Bunun üçün bütün ailə sistemini bütövlükdə təhlil etmək lazımdır. Əsərinin böyük hissəsini uşaq və ailə psixologiyasına həsr edən A.İ. Zaxarova qeyd edirdi ki, sosial psixologiyada “ibtidai

qrup" anlayışı mövcuddur. Bu qrupdakı əlaqələr birbaşa təmaslara, onun üzvlərinin qrupun işlərinə emosional cəlb edilməsinə əsaslanır ki, bu da onun üzvlərinin yüksək dərəcədə tanınmasını və birləşməsini təmin edir. Belə bir ilkin qrup ailədir - kənardan yeni üzvlərin "qəbul edilməsi" hesabına deyil, uşaqların doğulması hesabına böyüyən və genişlənən vahid qrup [1].

Cəmiyyətin inkişafının hər yeni mərhələsində dəyərlərin yenidən qiymətləndirilməsi, müaur ailənin problem və funksiyalarına, ailədə gender-rol funksiyalarına marağın artması müşahidə olunur. Rol - insanın qəbul edilmiş normalara uyğun sosial funksiyası, cəmiyyətdəki statusundan və ya mövqeyindən asılı olaraq insanların davranış tərzi, şəxsiyyətlərarası münasibətlər sistemində. Ən mühüm problem, hər bir ailənin rol oynayan qarşılıqlı əlaqə üsulunu seçməsi problemidir. Bu, həm həyat yoldaşlarının ailə həyatına uyğunlaşmasına, həm də münasibət tərzinin inkişafına təsir göstərir. Rolun məzmunu və onun icrası qrup tərəfindən hazırlanmış və qəbul edilmiş normalarla tənzimlənir, yəni qrupun birgə fəaliyyətini həyata keçirmək üçün riayət edilməli olan müəyyən qaydaları özündə ehtiva edir. XVII əsrdən 19-cu əsrə qədər olan dövrün, ümumiyyətlə Yeni Dövr dövrü adlandırılan qısa tarixi ekskursiyaya girərək, biz bu dövrün bəzi məqamlarını kəşf edəcəyik. o dövrlərin ailə-rol strukturu bizə müasir dövrün ailə-rol münasibətlərini təhlil etməyə zəmin yaradır. Bu, qadınla kişi arasında ciddi əmək bölgüsü, qadınların ictimai və ailə proseslərində fəal iştirak etməsi, proseslərin və hadisələrin ümumi gedişində qadın hüquq və azadlıqları probleminin gündəmə gəlməsi, qadın və qadının hüquq və azadlıqlarının təmin edilməsinin aktivləşməsi dövrü idi. Cinsin məqsədi, xüsusiyyətləri və münasibətləri suallarına fəlsəfi düşüncə bu dövrdə geniş əks olunmağa başlamışdı . Filosof C.Lokk "Hökumət haqqında iki traktat" əsərində qadınların ailədə roluna dair yazır ki, qadınlar öz əmək fəaliyyətinin bəhrələrinə sərəncam vermək hüququna malik olan insanlardan deyillər – bu, müstəsna olaraq kişilərin səlahiyyətindədir. Qadının cehizdən ibarət əmlak hüququ vardır. Alman filosofu İ.Kant hesab edirdi ki, əgər qadınların uşaq sahibi olmaqdan əlavə, hər hansı bir məqsədi varsa, deməli, bu, yalnız cəmiyyətin mədəniyyətinin inkişafı və onun ucaldılmasıdır. Siyasi qərarlarda iştiraka gəlincə, bu hüquq yalnız kişilərə, yəni onun hesab etdiyi kimi öz mühakimələrində tam müstəqil olanlara verilir. Maarifçilik mədəniyyətinin nümayəndəsi C.J. Russo öz yazılarında gender münasibətləri probleminə də toxunurdu. "Emil, ya da təhsil haqqında" (1762) əsərində o, hər iki cins üçün azad şəxsiyyətin tərbiyəsi prinsiplərini verir: Emil üçün (1-4-cü kitablarda) və Sofi üçün (5-ci kitabda) Russo gənclərə daxili azadlığa, özünü təmin etməyə, müstəqil düşünməyə malik bir insan olmağı tövsiyə edir. Qızların təhsil proqramını təsvir edərkən müəllif tamamilə fərqli prinsiplər təklif edir - itaətkarlıq, səbir, ərindən asılılıq hissi, öz zəifliyini dərk etmək. Qadın öz zəifliklərini kompensasiya etmək üçün ərini razı salmağa çalışmalı və "ona xoş davranmalıdır". Cinslə bağlı suallara gəlincə, müəllif hesab edir ki, qadının öz seksuallığı ondan gizli qalmalıdır. Qadının öz cinsi istəyini dilə gətirmək haqqının olmaması, Russo qadın

cinsinə aid qanunlardan biri kimi bunu kitabda dəfələrlə vurğulayır. Nə qədər ki, ona nəyisə bilmək və öz istəyi haqqında danışmaq qadağandırsa, o dərəcədə də bu sahədə subyekt kimi mövcudluğu inkar edilir: qadının ailədə roluna yalnız əri qərar vermək hüququna malikdir [2, s. 89].

Ailənin rol anlayışının sosioloji retrospektiv vasitəsilə təhlilini yekunlaşdıraraq, rus sosioloqu A.G. Xarçovun nikah anlayışını misal göstərmək istərdim. Xarçov: "Evlilik kişi və qadın arasındakı münasibətlərin tarixən dəyişən sosial formasıdır ki, onun vasitəsilə cəmiyyət onların cinsi həyatını tənzimləyir və sanksiya edir, onların nikah və valideynlik hüquq və vəzifələrini təsbit edir". Bu tərifdə nikahın mahiyyəti konsepsiyası üçün əsas məqamlar həm birbaşa üsullarla, həm də dolayı yolla təmin edilən nikah formalarının dəyişkənliyi, onun sosial təmsili və cəmiyyətin onun nizamlanmasında və sanksiyalaşdırılmasında rolu, hüquqi tənzimlənməsi haqqında fikirlərdir. Belə ki, müxtəlif cəmiyyətlərdə nikah üçün müxtəlif yaş hədləri müəyyən edilir, hansı ki, bu birbaşa olaraq ailədə rol münasibətlərinin formalaşmasına təsir göstərir.

Ailə institutu elə bir sosial mühitdir ki, burada insan həyatının əsas prosesləri cərəyan edir və hər bir fərdin həyatı ilə elə bağlıdır ki, onun bütün inkişafında iz qoyur. Rol strukturunun sonrakı tədqiqi üçün vacib olan rolların tədqiqini daha dərindən öyrənmək üçün amerikalı sosioloq Q.Navaitisin təklif etdiyi rolların təsnifatına müraciət edək ki, bu da bizə ayırd etməyə imkan verən funksional prinsipə əsaslanırdı. Aşağıdakı rollar toplusunu əsasən qeyd edirlər [3]:

1. Ailənin "çörək veräni",
2. evin sahibi,
3. körpənin qayğısına və tərbiyəsinə cavabdeh,
4. uşaqların tərbiyəçisi,
5. cinsi partnyor,
6. ailə əlaqələrinin saxlanmasına cavabdeh olan "ailə psixoterapevti",
7. təşkilatçı-asudə vaxt və əyləncənin (ailə rekreasiya funksiyası),
8. ailə subkulturasının təşkilatçısı.

Müasir ailələrdə lonvensional rolların bölüşdürülməsində ər-arvadın kişi və qadınların cəmiyyətdə və ailədəki rolları haqqında təsəvvürlərinin xüsusiyyətləri, gender-rol identikliyinin xüsusiyyətləri və faktiki paylanması ilə müəyyən edilən gender-rol fərqi müşahidə olunur. Funksiyaların paylanmasının bioloji meyarı ilə şərtlənən ənənəvi, anti-ənənəvi və bərabər cins-rol fərqi haqqında danışmaq olar. Ailədə rolların gender prinsipinə uyğun ənənəviləşdirilməsi uşaqların doğulması və tərbiyəsi ilə bağlıdır. Rolların bərabər paylanmasına yönəlmiş müasir ailədə gender-rol fərqi kifayət qədər mobildir və həyat yoldaşlarının rollarının sərbəst dəyişməsi ailəyə problemlərini daha effektiv həll etməyə imkan verir.

Müasir ailədə funksional rolların xüsusiyyətləri üzərində dayanaq [4, s. 78]:

1. "Çörək verən" rolu ailənin maddi rifahını təmin etmək funksiyasının yerinə yetirilməsinə uyğundur. Ənənəvi ailədə bu rol ərinə məxsusdur. Müasir dövrdə, bir

qayda olaraq, hər iki həyat yoldaşı işləyir. "Çörək verən" rolunu oynamaq əslində ailədə hakimiyyət və alilik məsələsinin həllini əvvəlcədən müəyyənləşdirir.

2. Evin sahibinin rolu həyatın təşkili və saxlanması funksiyasını həyata keçirir. Ənənəvi ailədə bu rol həyat yoldaşına verilir. Eqalitar ailələrdə bu rol funksiyaları mədəni stereotiplər və "ailə ocağının saxlanmasında" kişi və qadının rolu haqqında təsəvvürlər nəzərə alınmaqla təxminən bərabər paylanır. Bir qayda olaraq, onlar ailənin "maliyyə naziri" rolu ilə birləşdirilir, ailə büdcəsinin tərtibinə cavabdehdir və pul kisəsinin sahibidir. Ənənəvi olaraq bu rolu arvad oynayır, lakin getdikcə daha çox onu birgə yerinə yetirmək meyli müşahidə olunur.

3. Körpənin tərbiyəsinə cavabdeh olan şəxsin rolu ailənin tərbiyə funksiyasından fərqlənir və körpəlikdə uşağın yaxın bir yetkinlə ən yaxın qarşılıqlı əlaqəsinə görə fərqlənir. Körpənin tərbiyəçisi funksiyasını üzərinə götürən valideynin digər funksiyaları yerinə yetirmək imkanları son dərəcə məhduddur. Ənənəvi normalar ananın bu rolunun yerinə yetirilməsini nəzərdə tutur. Müasir eqalitar ailədə bu, atalar tərəfindən kifayət qədər uğurla həyata keçirilir, lakin ailə rollarının bölüşdürülməsini ənənəviləşdirmək meylinin bu qədər güclü şəkildə özünü göstərdiyi, bəlkə də, başqa heç bir rol yoxdur.

Beləliklə, ana südü ilə qidalandırma ananın bioloji olaraq müəyyən edilmiş funksiyasıdır; perinatal inkişaf dövründə ana və uşaq arasında qarşılıqlı əlaqənin sinxronluğu üçün ilkin şərtlər müəyyən edilir, nəhayət, atanın valideyn mövqeyi ilə müqayisədə ananın valideyn mövqeyinin formalaşmasının qabaqcıl tempi ananı uşağın böyüklərlə təmasda və sevgidə ilk sosial ehtiyacının formalaşması üçün ən adekvat fiqur halına gətirir. Səriştənin formalaşması, bir qayda olaraq, hər iki valideyn tərəfindən həyata keçirilir. Atanın tərbiyə prosesində iştirak dərəcəsi aşağıdakı amillərlə müəyyən edilir [5, s. 56]:

- təhsil səviyyəsi. Ümumi tendensiya ondan ibarətdir ki, atanın təhsil səviyyəsi nə qədər yüksəkdirsə, uşağın tərbiyəsində bir o qədər fəaldır. Hesab edilir ki, ata oğula, ana isə qızına daha çox diqqət yetirir, lakin valideynlərin şəxsiyyətlərarası münasibətləri sevgi və incəlik ilə xarakterizə olunursa, o zaman atanın empatiya səviyyəsi və aktiv iştirak səviyyəsi müəyyən edilir. Uşaq nə qədər böyükdürsə, ata onun tərbiyəsi prosesində bir o qədər çox iştirak edir, bununla belə, atanın uşağın tərbiyəsində daha erkən iştirakının ən azı üç istiqamətdə özünü göstərməsinin üstünlükləri var.

- Birincisi, uşağın ata ilə münasibətində etibarlı bağlılığın formalaşma ehtimalını artırır.
- İkincisi, ata-analıq mövqeyinin formalaşması uşağın qeyd-şərtsiz qəbulu komponentlərinin artım növünə görə həyata keçirilir.
- Üçüncüsü, ana ilə birgə tərbiyəvi fəaliyyət sayəsində ailə tərbiyəsi tipində uyğunsuzluğun və uyğunsuzluğun qarşısını almağa kömək edən tək valideyn mövqeyinin inkişafı üçün zəruri əsas yaranır.

4. Cinsi partnyorun roluna cinsi davranışda təşəbbüsün təzahürü daxildir.

5. “Psixoterapevt”in rolu ailə üzvlərinin emosional anlaşma, dəstək, təhlükəsizlik, şəxsi dəyər hissi ehtiyaclarının ödənilməsini təmin edir və müasir ailədə əsas rol oynayır. Ənənəvi olaraq, daha çox emosional həssaslığının tanınması səbəbindən bir qadına təyin edilir, lakin əslində bu həmişə belə deyil. Ailənin “psixoterapevti” rolunda ər, bir qayda olaraq, ailədə liderlik mövqeyini və həqiqi başçılıq mövqeyini gücləndirir.

Sadalanan rollar daha çox “daxili” xarakter daşıyır və ailə sisteminin hüdudlarından kənara çıxmağı nəzərdə tutmur. Onlarla yanaşı, daha geniş sosial mühit kontekstində həyata keçirilən, ailə ilə sosial mühit arasında vasitəçilik funksiyasını yerinə yetirən ailə rollarından danışmaq olar. Bunlara ailə əlaqələrinin saxlanmasına cavabdeh olanların, asudə vaxtın və ailə subkulturasının təşkilatçısı rolları daxildir.

6. Ailə əlaqələrinin saxlanmasına cavabdeh olan şəxsin rolu qohumlar və dostlarla ünsiyyətin təşkilində, ailə ayinlərində, mərasimlərdə, bayramlarda iştirak etmək, geniş ailənin ehtiyacı olan üzvlərinə lazımi maddi və psixoloji dəstəyin göstərilməsi, sosial nəzarətin təşkilində rəhbərlikdən ibarətdir. Ənənəvi olaraq bu rolu arvad oynayırdı, indi aydın prioritet yoxdur, bu rolun qəbulu qohumluq münasibətlərinin xarakteri və ailə üzvlərinin şəxsi xüsusiyyətləri ilə müəyyən edilir.

7. Ailənin istirahət funksiyasını həyata keçirən ailənin asudə vaxtının təşkilatçısı rolu həftə sonları və bayramların planlaşdırılmasına və keçirilməsinə yönəlmişdir. Bu rolun əhəmiyyəti ailədə şəxsiyyətlərarası ünsiyyətin olmamasının mövcud vəziyyətində artır. İstirahətin təşkili ailənin ya birliyinə, ya da dağılmasına kömək edir. Bu rolun qəbulu və icrası həyat yoldaşının şəxsi keyfiyyətləri (fəaliyyət, səriştə, təşkilatçılıq qabiliyyətləri) ilə müəyyən edilir. Ailənin maraqlarını, mədəni ehtiyaclarını, hobbilərini müəyyən edən təşkilatçı, ailə subkulturasının yaradıcısı, bir növ mənəvi lider rolu nisbətən yaxınlarda yaranıb və mənəvi ünsiyyət funksiyasına cavabdehdir. ailə üzvlərinin böyüməsini təmin edir.

Bir qayda olaraq, bu rolu ailənin ən bacarıqlı və maraqlanan üzvü öz üzərinə götürür. Ailənin asudə vaxtının təşkilatçısı və ailə subkulturasının təşkilatçısı rollarının icrası mənalı yaxınlığına görə çox vaxt bir ailə üzvünü birləşdirir. Ailə mədəniyyətinə əsas ailə hadisələrini (nişan, toy, uşaqların doğulması, yas mərasimləri və s.) müşayiət edən həyat dövrünün ritualları daxildir. Ailə şənlik mədəniyyəti - Yeni il mərasimləri, ad günlərinin, yubileylərin, ailə təqviminin digər əlamətdar tarixlərinin qeyd edilməsi - ritual-oyun xarakteri daşıyır, ailənin tarixini müəyyənləşdirir, onun inteqrasiyası və birliyini möhkəmləndirməsi funksiyasını yerinə yetirir, ailənin formalaşmasını təmin edir, onun özünü dərk etməsini özündə ehtiva edir. Ailə etiketi ailə üzvlərinin davranışını tənzimləyir, onun normasını təyin edir. Onun özəlliyi davranış azadlığının (“tanışlıq”) və ailə üzvlərinin davranışını və hərəkətlərinin ardıcıllığını ciddi məhdudiyyətlər olmadan gözləmək imkanını təmin edən davranış nümunələrinin yüksək sabitliyinin birləşməsindədir [6].

Müasir ailədə rollarla yanaşı, funksiyalar da həyata keçirilir. Ailənin rol strukturu ailənin funksiyalarının yerinə yetirilməsini və onun bütün üzvlərinin ehtiyaclarının ödənilməsini təmin edir. Funksiyalar və rollar bir-biri ilə sıx bağlıdır və bir-birindən asılıdır, çünki həyat yoldaşlarına rollar təyin olunmursa, funksiyaların yerinə yetirilməsi mümkün olmayacaq və ya əksinə. Ailə həyatının onun üzvlərinin müəyyən tələbatlarının ödənilməsi ilə bilavasitə bağlı olan sahəsi funksiya adlanır. N.Ya. Solovyov hesab edir ki, "ailənin funksiyaları onun təmin etdiyi sabit, təkrarlanan formada ehtiyac növləri qədərdir".

Ailənin funksiyalarını sadalayan müxtəlif müəlliflər onları fərqli adlandırırlar, lakin funksiyaların məcmusu olduqca oxşardır. İ.V.Qrebennikov reproduktiv, iqtisadi, tərbiyəvi, kommunikativ funksiyaları müəyyən edir

E.G. Eidmillery müasir ailənin əsas funksiyalarına malik Justitsky təhsil, məişət, emosional, mənəvi ünsiyyət, ilkin sosial nəzarət, cinsi funksiyalar adlanır. Bu funksiyaların şəxsi və sosial əhəmiyyətini xarakterizə edək [7]:

1. ailənin tərbiyəvi funksiyası atalıq və analıqda fərdi ehtiyacların ödənilməsi, uşaqlarla təmaslar, onların tərbiyəsi, uşaqlarda özünü həyata keçirməkdir. Cəmiyyətə münasibətdə tərbiyə funksiyasını yerinə yetirərkən ailə gənc nəslin ictimailəşməsini, cəmiyyətin yeni üzvlərinin yetişdirilməsini, sağlamlığını təmin edir. Ailənin bu funksiyanı yerinə yetirməsi zamanı əməyə sərf olunan fiziki qüvvələrin bərpası təmin edilir;

2. ailənin məişət funksiyası - ailə üzvlərinin maddi ehtiyaclarını ödəməkdən ibarətdir (yemək, sığınacaq və s.), onların sağlamlığının qorunmasına kömək edir. Ailə tərəfindən bu funksiyanın yerinə yetirilməsi zamanı əməyə sərf olunan fiziki qüvvələrin bərpası təmin edilir;

3. ailənin emosional funksiyası - onun üzvlərinin rəğbət, hörmət, tanınma, emosional dəstək və psixoloji ehtiyaclarının ödənilməsi; Bu funksiya cəmiyyət üzvlərinin emosional sabitləşməsini təmin edir, onların psixi sağlamlığının qorunub saxlanmasına fəal kömək edir:

4. mənəvi (mədəni) ünsiyyət funksiyası - birgə asudə vaxt fəaliyyətinə olan ehtiyacların ödənilməsi, qarşılıqlı mənəvi zənginləşmə; cəmiyyət üzvlərinin mənəvi inkişafında mühüm rol oynayır;

5. ilkin sosial nəzarət funksiyası - ailə üzvləri, xüsusən də müxtəlif şəraitə görə (yaş, xəstəlik və s.) sosial normaların həyata keçirilməsini təmin etmək, öz davranışlarını sosial normalara tam uyğun olaraq müstəqil şəkildə qurmağı özün də ehtiva edir.

Müasir ailədə rəhbərlik formasını müəyyən etmək üçün maddi təminat, ailə büdcəsinin planlaşdırılması, ailənin "psixoterapevtik" funksiyası, uşaqların tərbiyəsi kimi funksiyalara üstünlük verilir. Faktiki rəhbərlik müasir ailədə funksiyaların bölüşdürülməsindən və onun üzvlərinin problemlərin həllində iştirak dərəcəsindən asılıdır. Bununla belə, faktiki birinciliklə yanaşı, formal birincilik də mövcuddur, yəni müəyyən qaydalara uyğun olaraq formal yanaşma. Faktiki və formal liderlik

arasında uyğunsuzluq olduqda, münaqişələr, faktiki liderliyin tanınması, ailə üzvlərindən birinin rəhbərliyinin qurulması uğrunda mübarizə yaranır. Ənənəvi olaraq, rəsmi başçılıq ərə aid edilir, faktiki başçılıq isə ər və arvad arasında bərabər şəkildə bölüşdürülür. Müasir ailədə hakimiyyətin bölüşdürülməsi variantlarının qısa şəkildə sadalanması ailənin rəhbərliyi və idarə edilməsi ilə bağlı ailədaxili münasibətlərin mürəkkəbliyini və müxtəlifliyini göstərir [1]:

1. Hakimiyyət-tabeçilik. Ailədə hakimiyyətin bölüşdürülməsi məsələsi müxtəlif yollarla həll edilə bilər: ata patriarxal rəhbərlikdir; ana matriarxaldır; uşaqlar uşaq mərkəzlidir.Sosial psixoloqlar bir qayda olaraq, dominantlığı qrupun hərəkətlərinə görə sosial məsuliyyətin qəbulu ilə əlaqələndirirlər: qrupun dominant üzvü ümumi tapşırığın uğuruna və uşaqlar arasında normal münasibətlərin saxlanmasına cavabdehdir. Dominant şəxsiyyətin vəzifəsi qrupun təhlükəsizliyini təmin etmək, qrup məqsədlərinə çatmaq üçün üzvlərinin hərəkətlərini əlaqələndirmək, ailənin həyat və inkişaf perspektivlərini müəyyən etmək və gələcəyə inamı ruhlandırmaqdır. Tədqiqatçılar Z.A.Yankova, E.F.Açılova və O.K.Loseva ilə razılaşaraq onu da əlavə etmək lazımdır ki, ər-arvaddan birinin üstünlüyü ailənin sabitliyi üçün zəruri şərtdir.

2. Məsuliyyət.Ya biri məsuliyyəti öz üzərinə götürür, ya da məsuliyyət bütün ailə üzvləri arasında bölüşdürülür. Birində üstünlük, digərində isə məsuliyyət ola bilər. Bir insanın kimə cavabdeh olduğunu bilmək vacibdir: özü üçün, uşaqlar üçün, ailəsi üçün, həmçinin nəyə görə cavabdehdir: münasibətlərin xarakteri, fəaliyyətlər, keçmiş, indi, gələcək üçün. (müddət baxımından). Məsuliyyət davamlıdırsa yaxşıdır, kəsilirsə, pisdir. Müasir ailə modelinə daxil olan ən mühüm parametrlərdən biri də məsuliyyətdir. V. Enqelhardt qeyd edir ki, öz oriyentasiyasında məsuliyyət həm müsbət, həm də mənfi oriyentasiyaya malik ola bilər. Cəmiyyətə yönəlmiş xarici məsuliyyət, müsbət oriyentasiya halında cəlb, iştirak, rəqabət deməkdir. Mənfi oriyentasiya halında ayrı-seçkilik, zorakılıq şəklində hərəkət edir. Xarici ilə yanaşı, daxili məsuliyyət də var, yəni şəxsin özünə yönümlü. Müsbət daxili məsuliyyət özünü ifadə etmək deməkdir: müstəqil hərəkət etməyə, sərbəst seçim etməyə və ətraf aləmi aktiv şəkildə dəyişdirməyə və fərdin mənəvi keyfiyyətlərini inkişaf etdirməyə yönəlmiş düşünülmüş qərarlar qəbul etməyə, təkcə cəmiyyət üçün deyil, həm də yuxarıda göstərilən nəticələrə görə məsuliyyət daşımağa hazır olmaq.

3. Münasibət (emosional yaxınlıq). Həm ikiliklərdə, həm də triadalarda mövcuddur. Bu həm emosional simbioz (füzyon), həm də emosional yadlaşma ola bilər. Q. Mürreyə görə mənsubiyyət ehtiyacı “dostluq etmək və sevgi hiss etmək ehtiyacıdır. Baxmayaraq ki, motivasiya təkcə müsbət (yaxşı münasibətlər qurmaq ümidi) deyil, həm də mənfi (rədd edilmə qorxusu) itaət motivasiyası ola bilər.

Müasir ailənin səmərəli fəaliyyət göstərməsi üçün onun rol strukturu aşağıdakı tələblərə cavab verməlidir [2, s. 75]:

1. həm bir şəxsin, həm də bütövlükdə ailənin yerinə yetirdiyi rollara münasibətdə inteqral sistem təşkil edən rollar toplusunun ardıcıllığı;

2. rolların icrası bütün ailə üzvlərinin ehtiyaclarının ödənilməsini təmin etməlidir;

3. qəbul edilmiş rollar fərdin imkanlarına uyğun olmalıdır, "rolun həddindən artıq yüklənməsi" fenomeni olmamalıdır.

Ailənin rol strukturunda şəxsiyyətlərarası plan və şərti rollar planı fərqləndirilir. Şərti rollar sosial-mədəni mühit tərəfindən təyin edilir və qanun, əxlaq və ənənələrlə tənzimlənir; onlar standartlaşdırılır, ailə üzvlərinin daimi hüquq və vəzifələrini müəyyən edir, davranış formalarının siyahısını və onların həyata keçirilməsi yollarını təmsil edir. Şəxslərarası rollar fərdiləşir, ailədəki şəxsiyyətlərarası münasibətlərin spesifik təbiəti ilə müəyyən edilir, özlərində ailə şəxsiyyətlərarası ünsiyyətin unikal təcrübəsini kristallaşdırır.

Müasir ailə modelində ənənəvi rolları iki şəkildə təsnif etmək olar:

1. qohumluq münasibətlərinin vəziyyətinə uyğun olaraq (tarixi, mədəni, etnik xüsusiyyətlərlə müəyyən edilir və əhəmiyyətli dərəcədə dəyişir);

2. funksional prinsipə görə.

Rolların qəbulu rolların həyata keçirilməsinin uğurunun qiymətləndirilməsi meyarlarını müəyyən edən sosial-mədəni normalara və standartlara uyğun olaraq həyata keçirilir.

Rol davranışı ailə üzvlərinin rolla eyniləşdirilməsi dərəcəsi ilə xarakterizə olunur, yəni rolun yerinə yetirilməsi üçün məsuliyyətin qəbul edilməsi dərəcəsi, rol səriştəsi, rol davranışının motivasiya və əməliyyat-texniki komponentlərinin formalaşması və rolun münaqişə xarakteri, yəni. rolun həyata keçirilməsi üçün zəruri olan davranış modellərinin insan şüurunda uyğunsuzluğu ilə vəhdət təşkil edir.

Valideyn ailəsi faktoru rol davranışına əhəmiyyətli dərəcədə təsir göstərir. Bu, iki nəsil ailələrin ümumi olduğu rus reallığı üçün xüsusilə vacibdir.

Rolların qəbulu və icrası valideyn ailəsinin iki növ təsirini yaşayır, çox vaxt şüursuzdur:

1. ailə rollarının bölüşdürülməsi xarakterini və öyrənilən rolların valideyn ailəsində yerinə yetirildiyi formada yerinə yetirilməsinin öz ailəsində təkrarlanması (çoxalması);
2. valideyn ailəsinin ailə quruluşunun rədd edilməsi.

Ailədə şəxsiyyətlərarası rolların mənimsənilməsinin təbiəti də qardaş və bacıların varlığından təsirlənir, yəni həyat yoldaşlarının ana ailəsində bacı-qardaş münasibətləri. Qardaş və bacılarla münasibət modeli, bu münasibətlərdə mövqe asanlıqla öz həyat yoldaşına və uşaqlarına ötürülür, liderlik iddialarını, hakimiyyət, əməkdaşlıq, rəqabət qabiliyyəti məsələlərinə münasibəti müəyyən edir.

Hal-hazırda müasir ailədə rolların necə bölüşdürülməsi ilə bağlı dəqiq fikir yoxdur.Rolların bölüşdürülməsi hər bir həyat yoldaşının hansı ailə fəaliyyətinin növünü öz üzərinə götürməsində və hansını tərəfdaşa yönəltməsində özünü göstərir. Müasir cəmiyyətdə bəzən ailədə rollar dəyişir, qadın pul qazanıb ailəni dolandırır, kişi isə evdə uşaqlarla oturub evdə nizam-intizam saxlayır. Hazırda stereotiplər

dəyişir. Müasir və sovet dövrlərinin fərqli xüsusiyyətlərini nəzərə alsaq, qeyd etmək lazımdır ki, müasir ailə modeli ilə sovet dövrünün ailə modeli arasındakı əsas fərq onunla izah oluna bilər ki, sovet dövründə vaxtilə ailələrin əsasən iki uşağı olur, böyüklər müxtəlif fabriklərdə işləyir, uşaqlar pulsuz uşaq bağçalarına və ya məktəblərə gedir, yayda isə kənddə baba-baba və uşaq düşərgələrində istirahət edirdilər [5].

Müasir şəraitdə müəyyən hədəflərə nail olmaq və həmçinin özünü həyata keçirmək istəyində ifadə olunan fərdiləşmə dinamikası ənənəvi ailənin müəyyən etdiyi gender sərhədlərinin dəyişdirilməsinə kömək edir. Müasir ailələrdə gender münasibətləri olduqca çevik normalarla tənzimlənir. Lakin bu münasibətlərdə bir neçə sahədə qadın və kişi arasında hökmranlıq uğrunda mübarizə tendensiyası müşahidə olunur.

- Birincisi, bu, pul idarəetmə sahəsidir. Burada kişilər qadınlara nisbətən ailə başçılığının iqtisadi töhfədən asılı olması fikrini daha çox dəstəkləyirlər.
- İkincisi, cinsi əlaqə sahəsi, xüsusən də nikahda cinsi azadlıq problemi. Qadınlar xəyanətə dözməyə hazırdırlar və evliliyi xilas etməyə üstünlük verirlər.
- Üçüncüsü, uşaq tərbiyəsi sahəsi. Bu gün qadınlardan daha çox kişilər uşaqların müstəqilliyinin tərəfdarlarına çevrilir, qadınlar isə həddindən artıq müdafiəyə və həddindən artıq nəzarətə meyllidirlər.

Müasir ailədə rol münasibətlərinin transformasiyası nikah və ailə münasibətlərinin müasir yenidən qurulmasının ən vacib aspektidir. Hazırda nikah və ailəni, o cümlədən rol oyunları, münasibətləri tənzimləyən normaların qeyri-müəyyənliyi müasir ailə üçün bir sıra sosial-psixoloji problemlər yaradır. Hazırda həyat yoldaşlarının şəxsiyyətlərarası münasibətlərinin keyfiyyəti ilk növbədə həyat yoldaşlarının onları necə qəbul etmələri, onları nə qədər firavan və uğurlu hesab etmələri ilə müəyyən edilir. Qeyd etmək lazımdır ki, indiyə qədər gənclərin qurulan evliliyi necə qəbul etdikləri və bu münasibətdə hansı yer tutduqları sualı kifayət qədər geniş çəkildə araşdırılmayıb.

Beləliklə, müasir ailənin rol münasibətlərinin öyrənilməsinin sosial-psixoloji və sosioloji aspektlərinin kəsişməsində bir çox problemlər durur. Ailə həyatının bu aspektlərindən biri də ailə rollarıdır. Yerli ədəbiyyatda müasir ailə rolu anlayışı sosial rol haqqında yerli müəlliflərin fikirlərinə əsaslanır. Sosial rol ilk növbədə sosial sistemin funksiyası kimi başa düşülür, o "obyektiv və ya şəxsiyyətlərarası münasibətlər sistemində fərdin sosial mövqeyi ilə obyektiv şəkildə müəyyən edilmiş davranış modeli" özündə ehtiva edir. Müasir ailədə rol münasibətlərinin transformasiyası olduqca mühümdür. Hazırda nikah və ailəni, o cümlədən rol oyunları, münasibətləri tənzimləyən normaların qeyri-müəyyənliyi müasir ailə üçün bir sıra sosial-psixoloji problemlər yaradır. Onlardan ən mühümləri mühüm rol oynayan qarşılıqlı əlaqə metodunun hər bir ailə tərəfindən "seçilməsi" və ailə

üzvlərinin ailədə rollu davranışın müxtəlif aspektlərinə münasibətinin formalaşması problemləridir.

ƏDƏBİYYAT:

1. Алешина,Ю.Е. Индивидуальное и семейное психологическое консультирование / Ю. Е. Алешина.–М.: Смысл, 2015. –205 с.
2. Андреева,Г.М. Психология социального познания /Г. М. Андреева. – М.: Прогресс, 2017.–164 с.
3. Эйдемиллер, Э.Г. Психология и психотерапия семьи [Текст] / Э.Г.Эйдемиллер, В.Юстицкис. –СПб.: Питер, 2009. –405 с.61.
4. Kulik L. The impact of social background on gender-role ideology. Journal of Family Issues. 2002;23:53–73.
5. McHale SM, Kim J, Whiteman SD. Sibling relationships in childhood and adolescence. In: Noller P, Feeney J, editors. Close Relationships. Psychology Press; 20016. pp. 127–150.
6. Thompson L, Walker AJ. Gender in families: Women and men in marriage, work, and parenthood. Journal of Marriage and the Family. 2019;51:845–871.
7. Zuo J, Tang S. Breadwinner status and gender ideologies of men and women regarding family roles. Sociological Perspectives. 2015;43:29–43.

АНАЛИЗ РОЛЕВЫХ ОТНОШЕНИЙ В СОВРЕМЕННЫХ СЕМЬЯХ С РАЗЛИЧНЫХ АСПЕКТОВ

РЕЗЮМЕ

Процесс формирования ролевой структуры современной семьи является одним из основных аспектов ее становления как социально-психологического единства, адаптации супругов друг к другу, развития семейной жизни. При наличии различных норм и моделей ролевого поведения этот процесс тесно связан с межличностными отношениями супругов и их взаимодействием. В настоящее время качество межличностных отношений супругов в первую очередь определяется тем, как их воспринимают супруги, насколько благополучными и успешными они их считают. Однако на сегодняшний день мало изучено, как молодые люди воспринимают свои браки по расчету и какую роль в этом играют отношения.

Ролевая структура современной семьи обеспечивает выполнение функций семьи и удовлетворение потребностей всех ее членов. Роль – это нормативно утвержденная модель поведения, ожидаемая от человека, занимающего определенную социальную позицию в межличностных отношениях. Содержание роли и ее реализация регламентированы выработанными и принятыми в группе нормами, то есть содержит определенный свод правил, которые необходимо соблюдать для осуществления совместной деятельности

группы. Существуют определенные правила и законы, касающиеся как принятия ролей, так и их исполнения. Существует также контроль за ролевым исполнением, а также существуют как внешние, так и внутренние санкции, направленные на восстановление баланса функционирования семьи путем оказания некоторого воздействия на члена семьи, не выполняющего свою роль.

Ключевые слова: роль, личность, норма, родитель, семейная модель, семейные функции.

ANALYSIS OF ROLE-BASED RELATIONSHIPS IN MODERN FAMILIES FROM VARIOUS ASPECTS

SUMMARY

The process of formation of the role structure of the modern family is one of the main aspects of its formation as a social-psychological unity, the adaptation of spouses to each other, and the development of family life. In the presence of various norms and patterns of role behavior, this process is closely related to the interpersonal relations of spouses and their interaction. Currently, the quality of interpersonal relations of spouses is primarily determined by how spouses perceive them, how prosperous and successful they consider them. However, to date, little has been studied about how young people perceive their arranged marriages and what role relationships play in this.

The role structure of the modern family ensures that the functions of the family are fulfilled and the needs of all its members are met. A role is a normatively approved model of behavior expected of a person occupying a certain social position in interpersonal relationships. The content of the role and its implementation are regulated by the norms developed and accepted by the group, that is, it contains a certain set of rules that must be followed for the implementation of the joint activity of the group. There are certain rules and laws regarding both acceptance of roles and their performance. There is also control over role performance, and there are both external and internal sanctions aimed at restoring the balance of family functioning by exerting some influence on the family member who does not fulfill his role.

Key words: role, personality, norm, parent, family model, family functions

Redaksiyaya daxil olma tarixi: 07.12.2022
Çapa qəbul olunma tarixi: 28.12.2022
Rəyçi: psixologiya üzrə elmlər doktoru Rəşid Cabbarov tərəfindən çapa tövsiyə olunmuşdur

MAHİR CAVADOV
AMEA Folklor İnstitutu
Bakı-1000, İçərişəhər, 8-ci Kiçik qala döngəsi 31
mahcavadli@gmail.com

AŞIQ ŞAKİR – DÖVRÜNÜN USTAD SƏNƏTKARI

Xülasə

Məqalədə xalq yaradıcılığının qədim və ən maraqlı qolu olan aşıq sənətindən, bu sənətin ünlü sənətkarı Aşıq Şakirin yaradıcılığından bəhs olunur. Göstərilir ki, saz və sözün, eyni zamanda rəqsin sintezi ilə formalaşan aşıq yaradıcılığının görkəmli nümayəndələri bütövlükdə ədəbiyyata və mədəniyyətə dəyərli töhfə vermişlər. Məqalədə aşıq sənətinin inkişaf yoluna nəzər yetirilir. Zamandan-zamana, dildən-dilə ötürülən aşıq yaradıcılığının dövrümüzə gəlib çıxmasında xalqın rolu xüsusi qeyd olunur. Bildirilir ki, XX əsr Azərbaycan mədəniyyətində xüsusi yeri olan Aşıq Şakir həm ifaçı aşıq, həm də 20-dək qoşma və gəraylının müəllifidir. O, el şənliklərində dastanlarımızı söyləmiş, xalqın marağını gördükdə özü iki dastan qoşaraq həvəslə ifa etmişdir.

Aşıq Şakirin Azərbaycanda sevilib-seçilən sənətkarlardan olduğuna, məlahətli və şaqraq səsi ilə hər kəsin qəlbini oxşadığına diqqət yetirilir. Sənətkar haqqında müxtəlif mənbələrdən misallar gətirilir, onun daha çox tanınmasına səy göstərilir.

Açar sözlər: saz, ifaçı aşıq, sənətkar, xalq yaradıcılığı, ana dili

Qədim ozanlıq sənətindən, söz ilə qopuzun, sazın vəhdətindən qaynaqlanan, müasir dünyamızda da şifahi xalq ədəbiyyatının, ümumilikdə bütöv mədəniyyətin və incəsənətin lokomotivinə çevrilən aşıq sənəti Türk dünyasında həmişə sevilib və sevilməkdədir. Bu gün bir çox elmi mənbələrdə aşıq yaradıcılığının yazılı ədəbiyyatla qarşılıqlı və sintezli inkişafı barədə məntiqli diskussiyalar əsassız deyil. Əvvəllər ozanlar, el sənətkarları tərəfindən söylənilən, bəzən yerindəcə, məqamına uyğun bəstələnən qoşma, gəraylı, qaravəllilərin, şənlikləri coşduran dastanların XIX əsrin sonlarından başlayaraq yazıya alınması, aşıq yaradıcılığının geniş oxucu auditoriyası istiqamətində artan maraqlar bu sənəti yazılı ədəbiyyata yaxınlaşdırsa da, öz yerini yazılı ədəbiyyata verməsi kimi başa düşülməməlidir. Sadəcə olaraq, yazılı ədəbiyyata qədər məclislərdə bədahətən deyilən, bəzən sözlərin bu və digər hecalarının gah uzadılması, gah da düşülməsi ilə ritmə, rədifə uyğunlaşdırılan şeir parçalarının daha mükəmməl forma və məzmunla qələmə alınıb, cilalanıb geniş auditoriyaya təqdim olunması imkanı yarandı. Başqa sözlə ifadə etsək, aşıq yaradıcılığı ədəbi-bədii janrların imkanlarından bəhrələnərək əvvəlcədən özünü

təqdim etməyə hazırlıq prosesinə yiyələndi, bununla da daha mükəmməl forma və məzmun qazandı.

Akademik A.Nəbiyev qeyd edir ki, folklorumuzun kökü çox qədimlərə getsə də, folklorşünaslığımız XX əsrdə meydana gəlmişdir. Deməli, folklorun digər nümunələri kimi aşıq sənəti də inkişafına görə onu çoxəsrlik sınaqlarda qoruyub bu günəcən yaşatmağı bacaran xalqa borcludur.

Məlumdur ki, qədim zamanlarda ustad aşıqlar bölgə-bölgə gəzər, məclislərə dəvət alar və öz parlaq çıxışları ilə hörmətə və ad-sana çatardılar. Deyişmələrə cəlb olunma məsuliyyəti hər bir aşığı hazırlıqlı olmaq vərdişlərinə yiyələnməyə sövq edərdi. Bəzən canlı məclislərdə aşıqların bir-birini sınağa çəkməsi ən yaxşı folklor nümunələrinin yaranmasına səbəb olurdu. Yaddaşdan-yaddaşa, dodaqdan-dodağa, nəsildən-nəslə ötürülən bu cür nümunələr zaman ötdükcə bir az da təkmilləşərdi. Bu mənada, xalq da öz sevimli aşığının yaradıcılığında iştirak etmiş olurdu. Sözsüz ki, son olaraq ən yaddaqalan, məzmunlu və mənalı variant əbədiyaşarlıq qazanardı.

Bu və ya digər aşıq yaradıcılığı nümunəsinin zamandan-zamana, məkandan-məkana yayıldıqca dəyişiklərə məruz qalması, bəzən isə ayrı-ayrı bölgələrdə müxtəlif variantlarda səslənməsi həm də ana dilinin xalq deyimləri ilə zənginləşməsinə, şivə və dialektlərlə genişlənməsinə və inkişafına yol açırdı.

Qədim zamanlarda şifahi ədəbiyyatımızın mükəmməl nümunələrini yaradan el sənətkarları sayılıb-seçildiyi kimi, yazılı ədəbiyyatın formalaşdığı müasir zamanda da məclis və şənliklər ustadnamələri ilə zənginləşdirən aşıqlarsız keçinmir. Bu aşıqlar yeri düşdükcə, məqamındaca baş verən olayı bədahətən saz və sözlə ifadə etmək bacarığına malik ustaddırlar. Zaman keçdikcə müasirləşən texniki vasitələr, musiqi alətləri ilə toy və şənlikləri yeni formatda aparmaq, tədbirlərəuyğunlaşmaq sənətkardan fitri istedad, böyük məharət tələb edirdi.

Azərbaycan aşıq sənəti maraqlı ustad sənətkarlarla zəngindir. Aşıq Abbas Tufarqanlı, Aşıq Alı, Aşıq Ələsgər, Aşıq Hüseyn Saraclı, Aşıq Şəmşir kimi ustadların yolunu davam etdirən XX əsr böyük Azərbaycan aşıqlarından biri də Aşıq Şakirdir.

Şakir Şahverdi oğlu Hacıyev 1922-ci ildə Ağsu rayonunun Xəlilli kəndində (kənd əvvəllər Kürdəmir rayonunun inzibati ərazisinə daxil idi) anadan olub. Gənc ikən atası oğlunun saz sənətinə həvəsi olduğunu hiss edir və onu göyçaylı aşıq Mürsələ şagird verir. Şakir ustadından ulu sənətin sirlərini öyrənir. El şənliklərində və rəsmi tədbirlərdə yaxından iştirak edir. Şirvanda istedadlı gənc aşıq kimi tanınır.

Sonradan repressiya qurbanı kimi acı tale yaşamış Mirzə Bilal məktəbinin yetirməsi olan Aşıq Şakir özü də ifaçılıq qüdrətinə görə bir məktəbə çevrilib. Şirvan aşıq mühitinin formalaşmasında məxsusi xidmətləri olan ustad sənətkar saz havaları ilə muğamlarımızı yüksək peşəkarlıqla sintez edib. Məlahətli səsi, şaqraq zəngulələri ilə xalq arasında böyük sevgi qazanan sənətkar aşıq şeirinin müxtəlif şəkillərində gözəl nümunələr yaradıb.

Aşıq Şakirin gənclik illəri çətin və məşəqqətli bir dövrə düşür. 1941–1945-ci illər müharibəsi başlayır. Şakir bir müddət sazını süngü ilə əvəz edir. Ordudan tərxis olunduqdan sonra Kürdəmir rayon Mədəniyyət evində əmək fəaliyyətinə başlayır. Məlahətli səsi, gözəl ifaları ilə el şənliklərinin yaraşığına çevrilir. Sənətinin səsi-sorağı rayonun hüdudlarını aşır, respublika səviyyəsində tanınır. Bakı şəhərindən tədbirlərə, konsertlərə dəvətlər alır. Musiqisevərlər və zəhmətkeşlər qarşısında maraqlı repertuarla çıxışlar edir.

Onun lirik havacatları ilə yanaşı oxuduğu şux və oynaq ritmlər də xalqın yaddaşında əbədi olaraq yaşayır. "Kəndimiz", "Maral", "Telli sazım", "Nə bağ bildi, nə də bağban", "Şirvan şikəstəsi", "Döymə Kərəm", "Bakı", "Bala nərgiz" havalarını ustalıqla ifa edərək xalqa sevdirir. Bu mahnılar indi də sənətkarlar tərəfindən oxunur.

Sənətkar təkcə ayrı-ayrı saz musiqi nümunələrinin ifaçısı kimi tanınmır. O həm də folklorun dərin bilicisi hesab olunurdu. Sözlü-sazlı sənətkar el-el, oba-oba gəzərək aşıq yaradıcılığı nümunələrini toplayır. Xalqın yaddaşından silinmək qorxusu olan dastanlarımıza yeni ruh verir. Müxtəlif mənbələrdən əsl tədqiqatçı marağı ilə "Valeh və Zərnigar", "Şah İsmayıl", "Tahir və Zöhrə", "Xəstə Qasım", "Abbas və Gülgəz", "Əsli və Kərəm", "Leyli və Məcnun", "Əmrah", "Koroğlu" dastanlarını öyrənir, məclislərdə ifa edir. Dastanların maraqla izləndiyini, xalq arasında sevildiyini görən sənətkar özü də "Qırx il" və "Etibarlı dost" adlı dastanları yaradır.

Geniş diapazonlu yaradıcılığı, Azərbaycanı müxtəlif beynəlxalq tədbirlərdə uğurla təmsil etməsi nəzərə alınaraq bir sıra fəxri adlarla təltif olunur. O, 1955-ci ildə Azərbaycan SSR Ali Sovetinin deputatı seçilir. 1961-ci ildə respublika aşıqlarının III qurultayının nümayəndəsi olur. Azərbaycanın sənət və ədəbiyyat korifeylərindən Bülbülün, Fikrət Əmirovun, Niyazinin, Mirzə İbrahimovun iştirak etdiyi qurultayda o da məruzə ilə çıxış edir.

Aşıq Şakir beynəlxalq səviyyəli mədəniyyət və incəsənət tədbirlərində iştirak edir və müvəffəqiyyətlər qazanır. Azərbaycan mədəniyyətinin inkişafında xidmətlərinə görə 1967-ci ildə "Əməkdar mədəniyyət işçisi" fəxri adına layiq görülən sənətkar həmin il ümumittifaq özfəaliyyət incəsənət festivalının respublika baxışında, 1972-ci ildə isə respublika miqyaslı müsabiqədə I dərəcəli diplomla təltif olunub.

Yüksək ifaçılıq bacarığı ilə yanaşı, 20-dək qoşma, gəraylı və müxəmməsin müəllifi olan aşığın sənət möhürü vurduğu onlarca ifası Azərbaycan Radiosunun "qızıl fond"unda saxlanılır. Xüsusilə "Kəndimiz" mahnısı bu gün də mötəbər məclislərin və el şənliklərinin bəzəyidir.

Aşıq Şakir muğam sənətinin mahir bilicisi və bənzərsiz ifaçısı olmuşdur.Şirvan aşıq mühitinin yeni ifaçılıq və yaradıcılıq baxımından formalaşmasında məxsusi xidmətləri olan ustad saz havaları ilə muğamlarımızı yüksək peşəkarlıqla sintez edib. Aşıq Şakir bu sənətə yeni nəfəs gətirib desək, səhv etmərik. O, məlahətli səsi, təkrarolunmaz ifası ilə bu gün də ehtiramla xatırlanır. Dövrünün istedadlı söz

adamları Aşıq Şakir yaradıcılığından bəhs etmişlər. Filologiya üzrə elmlər doktoru Seyfəddin Qəniyev aşığın yaradıclığı barədə yazır:

"O, öz yaradıcılığında dünyanın sınaqdan çıxmış həqiqətlərini sənət və sənətkar aləmində də görür, dinləyicisini inamlı olmağa, dünyanın ulu həqiqətlərinə inanmağa çağırır, harayında, çal-çağırında özü daha inamlı görünür. Çünki özü inanmasa, dinləyicisini də inandıra bilməz. Elə bu baxımdan Şakirin səsi bir hayqırtıya bənzəyir" (1, 14).

Yazılı ədəbiyyatdan fərqli olaraq aşıq yaradıcılığının ifa xüsusiyyətlərindən biri və bəlkə də ən maraqlısı məhz deyişmələrdir. Deyişmələrdə güclü sənətkarlar qıfılbəndlər qoşur və rəqibini çətin vəziyyətə salmağa çalışır. Bu vaxt onun özünü tərifə yer verməsi, sənəti ilə öyünməsi də təbii qarşılanır. Təki ifası ifa, sözü mənalı olsun. Bu öyünmə hər bir aşıq yaradıcılığında özünü təqdim etmək formasıdır. Bu mənada, Aşıq Şakirin bir qoşmasında özünü saz-söz meydanında şir kimi hiss etməsi, gücünə inanması və yazmaqdan, yaratmaqdan yorulmaması diqqəti cəlb edir:

Şakir, eldəbirmisalvar;
"Şirmeydandagücünsınar",
Gücünbilənhərsənətkar,
Yaratmaqdanyorulmadı.

Professor S.Qəniyevyazır: "Assosiativanımlar sırasına Şakirin poetik düşüncəsi, nə də mənsub olduğu arxaikoğuz-türk şeirinin söykəndiyi adekvat poetik düşüncə tərzi yad deyil. Azərbaycan dastanları, "Kitabi-DədəQorqud" dünya-meydan poetik-assosiativ qovuşmasına saysız örnəklər verir. Azərbaycan aşığı sazla da, sözlə də döyüşür, mübarizə aparır. Azərbaycan təsəvvüfi məhəbbət dastanlarını qəhrəmanları olan aşiqlər öz buta sevgililərinə meydanlardakı söz döyüşmələri ilə qovuşurlar" (1, 14).

Kamil sənətkar bu dünyanın sənət həqiqətlərini "incələməyi" özünə borc bilir. Bu poetik ənənənin milli poetik düşüncə də yeri, sənətdə isə Aşıq Alı, Aşıq Ələsgər və başqaları kimi daşıyıcıları olub. Aşıq Şakiri nustadlığı ondadır ki, bu cür əvəz olunmaz sənətkarların yaradıcılığına bələ dolduqdan sonar böyük cəsarətlə bu yolu seçib və ecazkar, təkrar olunmaz sənəti ilə əbədi yaşarlıq qazana bilib.

Nəlazımdırdeyin, nəyə?
Bənzətməyinqəndizəyə,
Ləligövhərdənseçməyə,
Sərrafkimigözünolsun.

Aşıq Şakirin bu ritorik sualı əvvəlki bənddə olan ulu həqiqətlə biri şarə kimi də səslənir. Sənətkar açıq-aydın deyirki, "Ləli gövhərdən seçməyə sərraf gözü lazımdır". Bununla da o, arif oxucusuna müdrik bir şuxluqla işarə verir, onu söz-məna aləminə dəvət edir.

Şakirə görə, sözdə, saz da ilhamla, istedadla bağlıdır. O sənətkardaki, həqiqi ilhamvar (üstəlik bənzərsiz səs), onun sənəti tükənməyəcək, o daim yaşayacaq, var olacaq, sənət aləmində və sənəti sevən könüllərdə izini qoyacaq.

Aşıq Şakirin cavanlıq illəri odlu-alovlu dövrə düşdüyü kimi, onun nisbətən dünya görmüş çağları da dərd-sərsiz ötüşməmişdir. Fəaliyyətinə diqqət yetirdikdə, aşığın çox nailiyyətləri fonunda bu misraları qəribə görünəbilər. Bəlkə də onun 57 yaşında dünyadan köçməsinin səbəblərini də bu ah-zarlı misralarda axtarmaq lazımdır.

Şakir, ömür dağlarına çən düşüb,
Nərgiz uzaqlaşıb, lalə gen düşüb,
Görür artıq saçlarıma dən düşüb,
Etibarsız nazlı pəri qayıtmaz.

Aşıq Şakir ustad qəzəlxan Əliağa Vahidlə yaxın dost kimi el şənliklərində bir yerdə iştirak etmişlər. Qeyd etmək lazımdırki, Ə.Vahid dövrünün böyük sənətkarı olaraq, həmdə müəyyən xarakterə malik insan olmuşdur. Aşıq Şakirin onunla birlikdə eyni şənlikdə iştirakı onun sənətkarlığına işarətdir. Qəzəlxanın bədahətən məqamına uyğun qafiyə tutması, ardınca isə ustad aşığın muğam, gəraylı, qoşma nümunələri ilə ifa edərək məclisi şənləndirməsi böyük coşquya səbəb olardı. Onların bir-birini məharətlə tamamlanması barədə söhbətlər bugünümüzədək davam etməkdədir.

Prof. Seyfəddin Qəniyev bu haqda yazır: "Aşıq Şakirsənəti, Şakir sözü Vahidi dillənməyə "məcbur edəndə", o, Aşıq Şakirə əruzla üz tuta bilməmişdi, hecaya, qoşmaya öklənmişdi. Bax bu məqam çoxmaraqlı, diqqət çəkən bir poetik cəhət olmaqla Aşıq Şakir sənətinin qüdrətini, öz dövrünün şəksiz qəbul edilən aşıqlarından olmasını, eləcədə Azərbaycan poetik söz miqyasında nüfuz sahibi –sənətkar olmasını aydın şəkildə nümayiş etdirir" (1, 14).

Aşıq Şakir yaşayıb-yaratdığı, könül verdiyi sənətin min illər yaşayacağına, bu sənətin onu əbədiyyətə qovuşduracağına əmin idi. Çünki, o, sənətə ürək verirdi, bütün canı-qanı ilə ustadlarının yolunu davam etdirirdi.

Adım Aşıq Şakir, mahalım Şirvan,
Yazıb-yaratmışam çox şeir-dastan.
Sözlərim ellərdə qalsın ərməğan,
Ölmərəm, inanın min il yaşaram.

Aşıq Şakir sənətinin pərəstişkarları onun məclislərində iştirak etmək üçün bir çox hallarda başqa rayonlara da səfər edərdilər. Əksər məclislərdə Aşıq Şakirin başına tökülən pulun miqdarı bilinməzdi. Belə bir məclislərdən biri də Sumqayıtın el şənliyində baş vermişdir. Aşıq Şakirin gələcəyini eşidən böyüklər və uşaqlar tədbirdən xeyli əvvəl məclisə axışırlar. Onları çıxarmaq olmur. Camaatın isə ardı-arası kəsilmir. Bunu görən Aşıq Şakir pulu ovuclayıb pəncərəyə yaxınlaşır, üzünü uşaqlara tutaraq "bax, indi ovcumu açacam, pulları külək aparacaq" deyir. Uşaqlar çölə axışırlar, pullar havada uçmağa başlayır. Çadırdakı uşaqlardan biri oturub diqqətlə aşığın sazına baxır və onun nə vaxt dillənəcəyini gözləyir. Aşıq Şakir onu çağırıb "sən əsl sənət vurğunusan" deyir və yanında əyləşdirir.

Sənət vurğunu olan Aşıq Şakir cəmi 57 il yaşayır. Halının ağırlaşdığı vaxt onu müayinə edən həkimlər oxumağı qadağan edirlər. O, qızının toyundan bir gün qabaq, 10 aprel 1979-cu ildə, yaradıcılığının coşqun çağlarında dünyasını dəyişir.

Sənətkarın şeirləri "Aşıqlar" və "Aşıq sözü", digər kitab və toplularda işıq üzü görüb, haqqında çoxlu sayda məqalə yazılıb. Yaşadığı küçəyə və Kürdəmir rayonunda Mədəniyyət evinə onun adı verilib.

М.Джавадов

АШЫГ ШАКИР – ПРИЗНАННЫЙ МАСТЕР СВОЕГО ВРЕМЕНИ

Резюме

В статье речь идет об ашыгском искусстве, которое является древнейшей и наиболее интересной ветвью народного творчества и о творчестве выдающегося мастера этого искусства Ашыга Шакира. Утверждается, что видные представители ашыгского искусства, сформировавшиеся путем синтеза музыки и слова, а также танца, внесли значительный вклад в литературу и культуру в целом. В статье рассматривается путь развития ашыгского искусства. Особо отмечается роль народа в донесении ашыгского творчества, которое перенеслось через столетия, из уст в уста, до нашей эпохи. Отмечается, что Ашыг Шакир, занимающий особое место в азербайджанской культуре XX века, является одновременно ашыгом-исполнителем и автором около 20 (двадцати) гошма (древнейшая форма азербайджанского силлабического стихосложения, одиннадцатисложник, применяемый главным образом в ашыгской поэзии) и гярайлы (стихотворная форма состоящая из 8 слогов и 3-х, 5-и, 7-и а иногда и большего количества строф на перекрестной рифме). Он рассказывал наши эпосы в народных ликованиях, а увидев интерес публики, сам сочинив два эпоса исполнил их с энтузиазмом.

Обращается внимание на то, что Ашыг Шакир является одним из мастеров слова, пользующихся любовью, уважением народа, его очаровательный и звучный голос покоряет сердца всех. Приводятся примеры из различных источников о мастере, предпринимаются усилия, чтобы сделать его более популярным.

Ключевые слова: саз (от персидского слова инструмент – музыкальный инструмент типа лютни семейства тамбуров), исполнитель-ашыг, мастер, народное творчество, родной язык

M.Javadov

ASHUG SHAKIR IS A RECOGNIZED MASTER OF HIS TIME

Summary

The article deals with Ashug art, which is the oldest and most interesting branch of folk art, and the work of the outstanding master of this art, Ashug Shakir. It is argued that prominent representatives of the Ashug art, formed through the synthesis of music and words, as well as dance, made a significant contribution to literature and culture in general. The article discusses the way of development of Ashug art. The role of the people in conveying the Ashug creativity, which was transferred through the centuries, from mouth to mouth, to our era, is especially noted. It is noted that Ashug Shakir, who occupies a special place in the Azerbaijani culture of the twentieth century, is both an ashug-performer and the author of about 20 (twenty) goshmas (the oldest form of Azerbaijani syllabic versification, eleven-syllable, used mainly in Ashug poetry) and gyaraily (a poetic form consisting of 8 syllables and 3, 5, 7 and sometimes more stanzas on a cross rhyme). He told our epics in folk jubilation, and seeing the interest of the public, having composed two epics himself, he performed them with enthusiasm.

Attention is drawn to the fact that Ashug Shakir is one of the masters of the word, enjoying the love and respect of the people, his charming and sonorous voice wins the hearts of everyone. Examples are given from various sources about the master, and efforts are being made to make him more popular.

Key words:saz (from the persian word – a musical instrument of the lute type of the tambour family), ashug performer, master, folk art, native language

ƏDƏBİYYAT

1. Seyfəddin Qəniyev.“Xalq cəbhəsi” qəzeti. 1 iyul 2016, s. 14
2. Səbuhi Məmmədli. Şah toya çağırdı, deputatlıqdan imtina etdi, ürəyi şişdi. “Lent.az”. 5 yanvar 2022
3. Savalan Fərəcov. Aşıq sənətinin Şakir gözəlləməsi.“Mədəniyyətqəzeti”. 19 may 2022

Redaksiyaya daxil olma tarixi: 05.11.2022
Çapa qəbul olunma tarixi:
Filologiya elmləri doktoru, dosent Leyla Məmmədova tərəfindən çapa tövsiyə olunmuşdur.

К.фил.н., доцент **ИСМАЙЛОВА АЙБАНИЗ АЙДЫН Г**.
Азербайджанский Университет Языков
e-mail: aybanizismayilova26@gmail.com

ЭКСПЕРИМЕНТАЛЬНЫЙ ХАРАКТЕР РОМАНА ДЖ.ДЖОЙСА «УЛИСС»

Ключевые слова: модернистская литература, поток сознания, символ, эпифания, стиль
Key words: modernist literature, stream of consciousness, symbol, epyphany, style
Açar sözləri: modernist ədəbiyyatı, şüur axını, simvol, epifaniya, üslub

Художественные произведения Джеймса Джойса (1882-1941), ведущего представителя английской модернистской литературы, изобилуют многочисленными экспериментами, связанными с формой произведения и литературным языком. Перенасыщение сознания Джойса мифами, взглядами на церковь и государство были формирующими в его творчестве, - все его литературные шедевры «Дублинцы», «Портрет художника в юности», «Улисс» и «Поминки по Финнегану» не имеют себе равных в качестве летописи истории Дублина эдвардианской эпохи.

Благодаря своей наблюдательности и мастерскому владению языком, он приобрел особую способность расшифровывать процесс социализации — способность, как он выразился, к «прозрению» (эпифании). «В определенные моменты жизни индивида раскрывается истина, и дух, пребывающий в постоянном состоянии паралича, освобождается от обусловленного рабства. Повторное использование тщательно подобранных слов может иметь гармоничный и блистательный эффект символа, - при этом писатель не пренебрегает своим обязательством следовать реалистической верности». **[1]**

Раннее творчество Джойса свидетельствует о влиянии на него стиля норвежского драматурга Генрика Ибсена. Джойс подражал натуралистическому реализму Ибсена в «Дублинцах», «Портрете художника в юности» и особенно в пьесе «Изгнанники».

Избегая узких литературных рамок, установленных ирландским возрождением, Джойс обратился за образцами к мастерам классической европейской литературы: к Гомеру и его герою Одиссею, противостоящему христианскому Спасителю и ирландскому Кухулину; Данте за его мастерскую реализацию католической фантасмагории; Уильяму Шекспиру за его литературный язык и отношение к семейным ценностям; и Генрику Ибсену за его последовательную критику современной буржуазной жизни. Под влиянием классиков литературы искусство Джойса развивалось в крайне

формалистическом направлении, а персонажи его модернистских произведений, взятые из мелкобуржуазной среды, пронизаны чертами их мифологических предшественников. Итоги сравнений героев Джойса с классическими образцами довольно ироничны: обычным дублинским персонажам Джойса не хватает героизма и знакомства с богами или демонами, в отличие от их классических собратьев. Вместо этого герои Джойса демонстрируют различные невротические симптомы, связанные с современной городской жизнью, — подавленность, тревогу, фетишизм.

Таким образом, в этих четырех отношениях — в пристрастии к формализму, мифологизации, иронии и предмете индивидуального сознания — Джойс устанавливает новые методы и предмет литературного модернизма.

Новые тенденции в творчестве Джойса достигли апофеоза в «Поминках по Финнегану». Джойс пришел к пониманию своего собственного таланта в использовании языка («Я обнаружил, что могу делать с ним все, что захочу»). Опираясь на энциклопедический материал, он написал «Поминки по Финнегану», свою заключительную, наиболее сложную работу, в которой мир бессознательного или спящего разума представлен не реалистическим методом, а многозначным языком и вневременным действием архетипических персонажей.

Технические навыки Джойса нашли свое отражение и достигли значительного роста уже в «Улиссе», где структурные символы становятся единым целым, и наблюдается отход от реалистического метода повествования. Стилистически насыщенный роман «Улисс» считается шедевром Джойса и является предметом многочисленных томов комментариев и анализов. Роман построен как современная параллель поэме Гомера «Одиссея». Книга вызывает в воображении читателей густонаселенный Дублин: она полна деталей, многие из которых либо неверно описаны (предположительно преднамеренно), либо сомнительны. «Но все это просто создает фон для исследования внутренней работы мозга, который отказывается мириться с точностью и определенностью классической философии».[3]

Т.С. Элиот писал об «Улиссе»: «Это книга, которой мы все обязаны и от которой никто из нас не может убежать». [4] Роман «Улисс» часто называют уникальным примером потока сознания в модернистской художественной литературе. Однако эта техника наблюдается не более чем в четверти романа. В романе есть главы, пародирующие стилистическую эволюцию английской литературы и клише бульварных журналов. Джойс объединил формат католического катехизиса с научной лексикой, чтобы дать максимально широкую интерпретацию событий одного дня, описанного в романе, а именно 16 июня 1904 года.

Джойс написал роман «Улисс», находясь в Триесте, Цюрихе и Париже, где он оказался по причине добровольного «изгнания» из Ирландии, так как

его не устраивал консервативный социальный и интеллектуальный климат страны. Писатель находился в тесном контакте с авангардистскими кругами во всех трех городах, и их экспериментальный характер повлиял на его творчество.

Несмотря на свое добровольное изгнание, все работы Джойса тесно связаны с ирландской политической и культурной историей, и роман «Улисс» также следует рассматривать в ирландском контексте. Роман был написан Джойсом в годы борьбы Ирландии за независимость от Великобритании. После кровавой гражданской войны, в том же году, когда был опубликован «Улисс», было официально образовано Ирландское независимое государство.

На примере Стивена Дедала «Улисс» изображает ирландских граждан в 1904 году, оказавшихся вовлеченными в запутанные представления о собственной «ирландскости» и находящихся в сложных отношениях с властями и учреждениями, характерными для того времени: Британской империей, ирландским национализмом, Римско-католической церковью и ирландским литературным Возрождением.

Впервые роман «Улисс» был полностью опубликован в 1922 году Сильвией Бич, владелицей парижского книжного магазина «Шекспир и компания». Большинство ученых считают роман «Улисс» шедевром модернизма, в то время как другие рассматривают его как ключевой момент постмодернизма. Возможно, самой заметной из аналитических работ, связанных с романом, является книга Дона Гиффорда «Аннотированный «Улисс» (1988).

Роман «Улисс» стремится достичь реализма, отличного от реализма предшествующих романов Джойса; при этом писатель передает мысли и действия своих главных героев — как тривиальные, так и значительные — в разрозненной и фрагментарной форме, в той форме в какой мысли, восприятия и воспоминания проявляются в наших умах. В романе «Улисс» наблюдается реалистический и мифологический уровни, при этом последний формируется посредством ряда параллелей с «Одиссеей» Гомера. Можно провести параллели соответственно между Стивеном, Блумом, Молли и героями «Одиссеи» - Телемахом, Улиссом и Пенелопой; а каждый из восемнадцати эпизодов романа соответствует приключению из «Одиссеи». Джойс писал, что считает Улисса единственным всесторонним персонажем в литературе.

«Улисс» прославился в особенности благодаря стилистическим нововведениям Джойса. В «Улиссе» Джойс широко использует внутренний монолог, экспериментирует с повествовательным голосом, радикально меняет стиль повествования с каждым новым эпизодом романа.

Роман «Улисс» Джойса описывает один день из жизни Леопольда Блума, сборщика рекламных материалов в довоенном Дублине, и проводит нечеткие параллели между его приключениями и теми, что описаны в

«Одиссее» Гомера. Джойс начинает роман с использования техники потока сознания или «внутреннего монолога», которая естественным образом развилась из его экспериментов в «Портрете художника в юности» (1916). В «Улиссе» писатель применяет широкий набор стилей, - так что внимание читателя направлено как на использование Джойсом различных литературных приемов, так и на события, которые он описывает.

Элиот назвал систему, использованную Джойсом в «Улиссе» «мифическим методом»: «способ контроля, упорядочения, придания формы и значения огромной панораме тщетности и анархии, которой является современная история». Писатель Владимир Набоков назвал «Улисс» «божественным произведением искусства» и величайшим шедевром прозы XX века и сказал, что «он возвышается над остальными произведениями Джойса», является «благородной оригинальностью, уникальной ясностью мысли и стиля». «Улисс» также называют «архетипическим романом о потоке сознания». [5]

Улисс демонстрирует большинство примечательных характеристик модернистского романа. Роман считается одним из лучших исследований сознания или внутренней жизни человека, и вдохновил В.Вульф на мысль о том, что «романист должен рассматривать сознание обычного человека в обычный день».[7]

В этом романе Джойс предпочитает представление антигероя, или героя, не похожего на героев его более ранних романов, а также исследование предмета, который, хоть и является частью обыденного сознания, тем не менее часто считается табу в искусстве (например, дефекация и т.д.).

Роман «Улисс» демонстрирует модернистский скептицизм в отношении линейного или последовательного расположения событий в традиционных сюжетах. «В отличие от прежней тенденции делать прозу романов в целом референциальной, Джойс особенно трепетно отнесся к литературному качеству или стилю романного языка, который он использовал в «Улиссе»: он экспериментировал с повествовательными приемами и сочетал реалистическое представление мира с эзотерическим символизмом». [4] Роман «Улисс» привлек к себе внимание также благодаря взаимосвязи между вымыслом и историей, и тем, что Джойс поднимает вопрос о романе как современной форме эпоса.

«Улисс» также вызвал шквал критики: роман называли экспериментальным, антитрадиционным, антихристианским, хаотичным, совершенно аморальным. Его считали «отвратительным богохульством, который извращает и унижает благородный дар воображения». Карл Юнг писал: «Что так поражает в «Улиссе», так это то, что за тысячей завес ничего не скрыто; что оно не обращено ни к уму, ни к миру, но, столь же холодное,

как луна, смотрящая из космического пространства, позволяет драме роста, бытия и распада идти своим чередом». [*5*]

В «Улиссе» все еще наблюдается интерес Джойса к реализму, но здесь автор также вводит стилистические новшества, аналогичные тем, что были у его модернистских современников. Многоголосое повествование «Улисса», мифологический каркас и тематическая направленность на жизнь в современном мегаполисе сближают этот роман с другими основными текстами модернистской литературы, такими как мифическая поэма Т. С. Элиота «Бесплодная земля» (также опубликованная в 1922 г.) или роман Вирджинии Вульф «Миссис Дэллоуэй» (1925).

«Улисс» обладает не менее поразительной системой мифологических, исторических, литературных и формальных надстроек, вызванных аллюзиями и аналогиями. Так, например, Леопольд Блум — скромный современный аналог Одиссея, архетипического героя западной цивилизации. Молли соответствует верной жене Одиссея Пенелопе, а Стивен — его преданному товарищу и сыну Телемаху. Джойс писал, что его замысел «Улисса» требовал согласования каждой из восемнадцати глав его романа с эпизодом из «Одиссеи» Гомера (ок. 725 г. до н. э.; английский перевод, 1614 г.), с определенным местом в городе Дублине, с определенным часом дня 16 июня 1904 года, с органом человеческого тела, искусством, наукой, цветом и архетипическим символом. Наконец, каждая из этих глав должна была быть написана в особом стиле. Поколения исследователей разглядели сотни гениальных и восхитительных иронических штрихов, вплетенных в каждую главу, тем не менее критики продолжают анализировать технику и приемы Джойса, использованные в написании «Улисса».

В самом широком смысле «Улисс» имеет дело с возвращением мужа и его вступлением во владение дома: соперники разбиты, а союзник — сын — найден. С другой точки зрения, сюжет излагает отношения интеллектуальной абстракции (Стивен) и чувственного опыта (Блум). Этот аспект имеет свой технический аналог в сложной формальной структуре, с помощью которой Джойс организует мириады технических деталей романа. Для разработки тем и сравнений Джойс опирается на впечатляющий набор шедевров западной культурной традиции. Озабоченность Стивена шекспировским «Гамлетом» (ок. 1600–1601), особенно в том виде, в каком она изложена в девятом эпизоде («Сцилла и Харибда»), предполагает тему отца и сына в манере, дополняющей гомеровскую. Точно так же отношения Блейза Бойлана и Молли Блум организованы на основе ссылок на оперу «Дон Жуан» (1787) Вольфганга Амадея Моцарта. Среди других важных организационных приемов — католическая месса, «Божественная комедия» Данте (ок. 1320), диалектические пространственно-временные прогрессии, цикл «Кольцо нибелунга» Рихарда Вагнера (1854–1874) и использование множества литературных приемов. Так,

например, переходя из главы в новую главу под руководством всеведущего рассказчика от третьего лица, мы сталкиваемся с последовательностью литературных приемов, построенных по образцу журналистики: классической риторики, катехизации, народного романа, музыкального контрапункта и экспрессионистской драмы.

Несмотря на то, что главное достоинство «Улисса» заключается в глубине изображения персонажей и широте юмора, книга наиболее известна использованием варианта внутреннего монолога, известного как техника потока сознания. Тем самым Джойс стремился воспроизвести способы, которыми мысли часто кажутся случайными, и проиллюстрировать, что не существует возможности ясного и прямого пути в жизни. Тем самым он открыл совершенно новый способ написания художественной литературы.

Чтобы облегчить понимание романа, Джойс дал своим французским и итальянским переводчикам схемы, которые объясняют специфическое время, место, стиль, цвета и символы каждого «эпизода», а также определяют соответствия между персонажами романа и «Одиссеи» и, в меньшей степени, «Гамлета». В романе есть и библейские параллели, но они имеют несколько иной характер и статус: сами персонажи не осознают сходства между их собственной жизнью и жизнью персонажей «Одиссеи», но они часто ссылаются на Библию, чтобы объяснить обстоятельства своей жизни.

Аллюзии на произведения Гомера в «Улиссе» поднимают ряд критических вопросов. Использование параллелей с одним из великих классических эпосов может быть понято как форма пародийного эпоса, в котором высокий стиль применяется по отношению к описанию простых, примитивных поступков.

Другие разногласия касаются того, насколько читатели должны придавать значение схемам, в которых Джойс обрисовал мифические параллели. Элиот восхвалял «мифический метод» Джойса, но многие критики не согласны с ним и видят в параллелях с мифами своего рода материал, не столь существенный для определения структуры произведения, и, не служащий для объединения романа, как полагал Элиот. Другими словами, они видят в Джойсе не модерниста высокого ранга, а первого постмодерниста, отказавшегося от объединяющей роли мифов, которую хотел сохранить Элиот. Как отметил американский ученый-литературовед Перикл Льюис: «Реальность сложна и такова: и Джойс, и Элиот действительно искали мифы, которые могли бы объяснить современную историю, но они оба также признавали, что для того, чтобы эти современные мифы были убедительными, они должны быть сложными, ироничными и многообразными». [8] «Семена» постмодернизма, его первые проявления присутствуют уже в лучших произведениях «высокого» модернизма.

«Улисс» делится на три книги и 18 эпизодов. Роман начинается с того, что Стивен Дедал возвращается в Ирландию после непродолжительного пребывания в Париже. Этот новый опыт проживания в Дублине приносит ему ряд неприятных переживаний: он испытывает сильное чувство вины за страдания и смерть своей матери, безуспешно преподает в дублинской школе для мальчиков, живет с товарищами в башне Мартелло, предпринимает не очень удачные попытки писать стихи, размышляет о множестве эпистемологических, теологических и метафизических вопросах, нарочито теоретизирует о психобиографии Шекспира, отпускает загадочные замечания и анекдоты и тратит свое жалованье на проституток и выпивку. Несмотря на свою распущенность и угрюмость, Стивен из «Улисса» гораздо более восприимчив к окружающему его миру, чем главный герой «Портрета художника в юности».

Другой герой романа Леопольд Блум — тридцативосьмилетний ирландский еврей венгерского происхождения. Он семейный человек, у него есть жена Молли, которая на четыре года моложе его, и дочь Милли, пятнадцати лет; сын Руди умер в младенчестве. Блум наблюдателен и умен, несмотря на отсутствие у него высшего образования. Он живет на Экклс-стрит и работает рекламным агентом в ежедневной газете. Ключевое событие дня, (в котором происходит действие «Улисса» — 16 июня 1904 года) — это измена Молли с импресарио по имени Блейз Бойлан, о которой Блум осведомлен. В течение дня, между 08.00 утра 16 июня и примерно до 03.00 утра 17 июня, читатель следит за мыслями и движениями Блума, которому приходится находить баланс между многочисленными проблемами и разочарованиями.

Блум подает жене завтрак в постель, принимает ванну, присутствует на похоронах, пытается получить объявление от фирмы «Киз», обедает, его неправильно понимают на скачках, оскорбляют и он почти подвергается нападению в баре, в родильном доме он встречает Стивена Дедала, и т.д. Чувствуя себя защитником Стивена, он следует за ним до борделя, а затем спасает от скандала и полиции, отведя его домой выпить горячего чая. На протяжении этих событий сознание Блума играет с мириадами впечатлений и идей, серьезных и тривиальных, - от неверности его жены до едва запомнившихся случаев из его детства. Он также показывает себя жизнерадостным, внимательным, обладающим чувством юмора, благоразумным и уравновешенным человеком. По мере развития романа Блум, безусловно, один из наиболее полно реализованных персонажей художественной литературы, приобретает симпатии и высокую оценку читателей. Блум проводит день в «изгнании», прежде чем вернуться домой в конце дня, подобно Одиссею возвращающемуся с Троянской войны. Однако Одиссей расправляется с женихами, пытавшимися соблазнить его верную жену Пенелопу, Блум же смиренно принимает неверность Молли.

В своем знаменитом монологе в последней главе Молли открывается читателю, как субстанциальное воплощение анимы. Родившаяся в Гибралтаре от матери-испанки и отца-англичанина, который был военным и позже увез ее в Дублин, Молли является суеверной католичкой, прямолинейной, аморальной, плодовитой, чувственной и пассивной красавицей. Она певица сентиментальных романсов, которая, несмотря на супружескую измену с Бойланом, любит и восхищается собственным мужем. На протяжении всего романа она находится за кулисами, но постоянно в мыслях Леопольда.

Каждый из главных героев «Улисса» характеризуется отчетливо обособленным потоком сознания. Поток сознания Стивена свидетельствует о развитой чувствительности, изобилует интеллектуальной энергией и движется с разной скоростью между рассуждениями о языке, истории, литературе и богословии и наполнен разнонаправленными аллюзиями. Поток сознания Блума легко и время от времени меланхолично плывет по каталогу воспринятых идей, его направление легко меняется под влиянием чувственных внушений или возможностей для наивных научных рассуждений, но иногда обнаруживает замечательную проницательность. Наконец, у Молли наименее рациональный, но наиболее плавный и размеренный текст, представляющий собой неаккуратную смесь ностальгии, язвительности и прагматизма.

Джойс спланировал действие «Улисса» таким образом, чтобы оно соответствовало деталям типичной городской жизни, посещениям различных учреждений города, сводке погоды и точным элементам дублинской «уличной жизни» 16 июня 1904 года: расписания трамваев, адреса, рекламные лозунги, театральные аншлаги, запахи и звуки города, темы и тон непринужденной беседы и т. д. На этом уровне произведение представляет собой виртуозную демонстрацию реализма, бросающую вызов самым пытливым литературным критикам.

Несмотря на то, что Стивен считает себя Гамлетом, Джойс изображает его Телемахом, ищущим отца, и «поиски отца» стали главной темой в ранней критике романа. В романе Блум ассоциируется как с призраком отца Гамлета, так и с Одиссеем. Настоящий отец Стивена, Саймон, совершенно некомпетентен, и когда Блум спасает Стивена от драки ближе к концу романа, двое мужчин вместе возвращаются в дом Блума. Однако их встреча довольно короткая, и неясно, действительно ли Стивен нашел нужного ему духовника. Роман заканчивается непревзойденным внутренним монологом Молли Блум, своего рода монологом, в котором она рассказывает о своем детстве, супружеской жизни и других своих увлечениях, а также о своих взглядах на такие вопросы, как война и музыка.

Критики этого великого романа почти во всех аспектах расходятся в своих оценках относительно литературной ценности повествовательной техники романа, значения встречи Блума со Стивеном и самого духа

произведения. Тем не менее влияние этого произведения на современную литературу огромно: оно распространяется как на конкретные литературные произведения (например, «Бесплодная земля» Т. С. Элиота (1922), так и на все произведения, мифологизирующие современный опыт. Темы «Улисса» — достоинство простых людей, ценности семьи и человеческого общества, непревзойденная роль языка и литературной традиции, взаимоотношения теологического, психологического и эстетического аспектов знания и идей, неоднозначность глубочайших переживаний и влияние современных революций на политику, науку и лингвистику, на представления об идентичности — достаточно многообразны и обширны.

На первый взгляд может показаться, что большая часть книги не обладает системной структурой и хаотична; Джойс однажды сказал, что он «заложил так много загадок и головоломок в роман, что ученые будут веками размышлять и спорить о том, что я имел в виду». [2] По мнению Джойса, такое построение романа может принести роману бессмертие.

«Улисс» был назван «самой выдающейся вехой в модернистской литературе», произведением, в котором сложности жизни изображены с «беспрецедентной и непревзойденной лингвистической и стилистической виртуозностью». [4] Критики назвали стиль романа лучшим в современной художественной литературе, поскольку Джойс заходит глубже и дальше, чем любой другой писатель, в использовании внутреннего монолога и потока сознания. Эта техника получила высокую оценку литературных критиков за точное представление потока мыслей, чувств и мысленных размышлений, а также смены настроения.

Джойс использует «метафоры, символы, двусмысленности и обертоны, которые постепенно входят в контакт друг с другом, образуя сеть связей, формирующих целое произведение». Эта система связей придает роману более широкое, более универсальное значение, поскольку Леопольд Блум, обычный житель Дублина, становится современным Улиссом, микрокосмом мира.

Использованная литература

1.Analysis of James Joyce's Novels - Literary Theory and Criticism
https://literariness.org › analysi...
2.The Illicit Joyce of Postmodernism: Reading Against the Grain
https://www.theguardian.com › ...
3.Ulysses | Summary, Analysis, Characters, & Facts | Britannica
https://www.britannica.com › .
4.Ulysses – Modernism Lab - Yale University
https://campuspress.yale.edu › .
5.Ulysses: A Modernist Novel by Irish Writer James Joyce ...

https://books.google.com › Ul...
6.Ulysses, modernism's most sociable masterpiece | James Joyce
https://www.theguardian.com › ...
7.Михальская Н. П. Пути развития английского романа 1920-1930-х годов.
http://20v-euro-lit.niv.ru › mihalskaya-puti-razvitiya
8. Herr Cheryl. Joyce's Anatomy of Culture. London: Penguin Group, 2008.
9.Bowker Gordon. James Joyce: A New Biography. London: Farrar, Straus and Giroux, 2013.

АЙБАНИЗ ИСМАЙЛОВА

ЭКСПЕРИМЕНТАЛЬНЫЙ ХАРАКТЕР РОМАНА ДЖ.ДЖОЙСА «УЛИСС»

РЕЗЮМЕ

В статье рассматривается экспериментальный характер романа Дж.Джойса «Улисс». Технические навыки Джойса нашли свое отражение и достигли значительного роста в романе «Улисс», где наблюдается отход от реалистического метода повествования. Стилистически насыщенный роман «Улисс» считается шедевром Джойса и является предметом многочисленных томов комментариев и анализов. Роман построен как современная параллель поэме Гомера «Одиссея». Ссылки на это классическое произведение, которое служит основой для «Улисса», проливают свет на многие события в романе, вызывают иронию и противостоят мелким заботам, которыми охвачены главные герои «Улисса» - Стивен Дедал и Леопольд Блум.

Роман «Улисс» стремится достичь реализма, отличного от реализма предшествующих романов Джойса; при этом писатель передает мысли и действия своих главных героев — как тривиальные, так и значительные — в разрозненной и фрагментарной форме, в той форме в какой мысли, восприятия и воспоминания проявляются в наших умах. В повествование в «Дублинцах» Джойс включает реальных людей и реальные места и, таким образом, пытается придать своим рассказам повышенное чувство реализма. В целом, ту же стратегию он применяет в «Улиссе». В романе «Улисс» наблюдается реалистический и мифологический уровни, при этом последний формируется посредством ряда параллелей с «Одиссеей» Гомера. Можно провести параллели соответственно между Стивеном, Блумом, Молли и героями «Одиссеи» - Телемахом, Улиссом и Пенелопой; а каждый из восемнадцати эпизодов романа соответствует приключению из «Одиссеи». Джойс писал, что считает Улисса единственным всесторонним персонажем в литературе.

«Улисс» прославился в особенности благодаря стилистическим нововведениям Джойса. В «Портрете художника в юности» Джойс впервые реализовал технику внутреннего монолога или потока сознания. Он также экспериментировал со сменой стиля в романе — повествовательный голос

«Портрета» стилистически меняется по мере взросления Стивена. В «Улиссе» Джойс широко использует внутренний монолог, и вместо того, чтобы использовать один повествовательный голос, Джойс радикально меняет стиль повествования с каждым новым эпизодом романа.

В «Улиссе» писатель применяет широкий набор стилей, - так что внимание читателя направлено как на использование Джойсом различных литературных приемов, так и на события, которые он описывает.

AYBƏNIZ İSMAYILOVA

CEYMS COYSUN "ULISS" ROMANININ EKSPERIMENTAL XARAKTERI

XÜLASƏ

Məqalədə C.Coysun “Uliss” romanının eksperimental xarakterindən bəhs edilir. Coysun bədii texnikası realistik hekayə üsulundan uzaqlaşan “Uliss”də öz əksini tapıb və xeyli inkişaf edib. Üslub baxımından zəngin “Uliss” romanı Coysun şah əsəri hesab olunur və çoxsaylı şərh və təhlillərin mövzusudur. Roman Homerin “Odisseya” poemasına paralel olaraq qurulub. “Uliss” romanının əsasını təşkil edən bu klassik poemaya istinadlar, romandakı bir çox hadisələrə işıq salır və ironiya doğurur.

“Uliss” romanı Coysun əvvəlki romanlarından fərqli realizmə nail olmağa çalışır; yazıçı əsas personajlarının düşüncə və hərəkətlərini fraqmentar formada oxuculara çatdırır. “Dublinlilər” hekayə toplusunda Coys öz təhkiyyəsinə real insanları və yerləri daxil edir və bununla da hekayələrinə yüksək realizm hissi verməyə çalışır. Ümumiyyətlə, yazıçı “Uliss”də də eyni strategiyadan istifadə edir. “Uliss” romanında realist və mifoloji səviyyələr mövcuddur; mifoloji səviyyə isə Homerin “Odisseya” poeması ilə bir sıra paralellər vasitəsilə formalaşır. “Uliss” romanının və “Odisseya” poemasının baş qəhrəmanları arasında paralellər aparmaq olar; və romanın on səkkiz epizodunun hər biri Odisseyadan bir macərayla uyğun gəlir. Coys yazırdı ki, o, Ulissi ədəbiyyatda yeganə hərtərəfli personaj hesab edir.

“Uliss” romanı xüsusilə Coysun stilistik yenilikləri ilə məşhurlaşdı. “Sənətkarın gənclik portreti” romanında Coys daxili monoloq və ya şüur axını texnikasına öncülük etdi. Coys “Uliss”də daxili monoloqdan geniş istifadə edir və romanın hər yeni epizodu ilə təhkiyyə üslubunu kökündən dəyişir.

Coys “Uliss” romanında şüur axınından və ya "daxili monoloq" texnikasından istifadə edərək, “Sənətkarın gənclik portreti” (1916) əsərindəki təcrübələrini inkişaf etdirir. Yazıçı “Uliss”də oxucunun diqqətini həm müxtəlif bədii vasitələrinin istifadəsinə, həm də təsvir etdiyi hadisələrə yönəltmək üçün çoxlu üslublardan yararlanır.

Summary

Aybaniz İsmayilova

The experimental nature of James Joyce's novel "Ulysses"

The article deals with the experimental nature of the novel "Ulysses" by J. Joyce. Joyce's technical skills were reflected and developed significantly in "Ulysses", where a departure from the realistic method of storytelling is observed. The stylistically rich novel "Ulysses" is considered Joyce's masterpiece and is the subject of numerous volumes of commentary and analysis. The novel is built as a modern parallel to Homer's "Odyssey". References to this classic, which serves as the basis for "Ulysses", shed light on many events in the novel, evoke irony, and counter the petty preoccupations that grip the main characters of "Ulysses" - Stephen Dedalus and Leopold Bloom.

"Ulysses" strives to achieve a realism different from that of Joyce's previous novels; while the writer conveys the thoughts and actions of his main characters in a disjointed and fragmented form, - in the form in which thoughts, perceptions and memories appear in our minds. In "Dubliners", Joyce incorporates real people and real places into his storytelling and thus tries to give his stories a heightened sense of realism. In general, he uses the same strategy in "Ulysses". In the novel "Ulysses" there are realistic and mythological levels, while the latter is formed through a number of parallels with Homer's "Odyssey". One can draw parallels, respectively, between Stephen, Bloom, Molly and the heroes of the Odyssey - Telemachus, Ulysses and Penelope; and each of the eighteen episodes of the novel corresponds to an adventure from the Odyssey. Joyce wrote that he considered Ulysses the only all-round character in literature.

"Ulysses" became famous in particular for Joyce's stylistic innovations. In "A Portrait of an Artist as a Young Man", Joyce pioneered the technique of internal monologue or stream of consciousness, that he later used in "Ulysses". He also experimented with changing the style of the novel: in "Ulysses", Joyce makes extensive use of internal monologue, and instead of using one narrative voice, he radically changes his storytelling style with each new episode of the novel.

In "Ulysses", the writer uses a wide range of styles so that the reader's attention is directed both to Joyce's use of various literary devices and to the events he describes.

Redaksiyaya daxil olma tarixi: 07.12.2022
Çapa qəbul olunma tarixi: 28.12.2022
Rəyçi: filol.üzrə fəlsəfə doktoru, dosent Şəhla Bədir q. Nağıyeva tərəfindən çapa tövsiyə olunmuşdur

İSMAYILOVA PƏRVANƏ BAYRAM QIZI
Sənaye və texnologiya kollecinin direktor müavini,
Qabaqcıl təhsil işçisi

AZADLIQ VƏ İSTİQLALİYYƏT CARÇISI ƏHMƏD CAVAD

Açar sözləri: yaradıcılıq, sosial-siyasi, fəlsəfi, milliyyət, ictimai-siyasi xadim, problem, dünyagörüşü
Ключевые слова: творчество, общественно-политический, философский, национальность, социально-политический деятель, проблема, мировоззрение
Key words: creativity, socio-political, philosophical, nationality, socio-political figure, problem, worldview

Azərbaycan Respublikasının Prezidentinin 20 aprel 2022-ci il tarixli Sərəncamına uyğun olaraq, ədəbiyyatımızın görkəmli nümayəndəsi, böyük şair, tanınmış maarifçi və ictimai xadim, milli müstəqilliyimizin tərənnümçüsü, istiqlal şairi, Əhməd Cavadın (Cavad Məhəmmədəli oğlu Axundzadənin) anadan olmasının 130 illiyi ölkənin ictimai, ədəbi və elmi mühitində geniş şəkildə qeyd olunur.

Ötən əsrin əvvəllərində Azərbaycan Xalq Cümhuriyyəti rus imperiyasının XI ordusu tərəfindən süquta uğradıldıqdan və ölkəmiz bolşevik-erməni silahlı birləşmələri tərəfindən işğal edildikdən sonra respublikamızın bir çox milli düşüncəli yazıçıları, şairləri, dövlət xadimləri sovet quruluşunun əleyhinə çıxdıqlarına görə işgəncələrə məruz qaldılar, həbsxanalara salındılar, sürgünə göndərildilər, gizli və açıq şəkildə güllələndilər. Bəziləri isə bu haqsızlıqlara görə Azərbaycanı tərk etməyə məcbur oldular, xarici ölkələrdə mühacir həyatı yaşadılar. XX əsrin sonlarında dövlət müstəqilliyimizin bərpasından sonra tarixin yaddaşından silinməyən belə insanlar zəngin dövlətçilik təcrübəsinə malik Ulu Öndər Heydər Əliyevin qədirbilənliyi sayəsində sağlam həyata qaytarıldılar. Onlardan biri də Azərbaycan ədəbiyyatında istiqlal şairi kimi tanınan Əhməd Cavaddır.

"Cümhuriyyət deyilən zaman hamıdan əvvəl Əhməd Cavad yada düşür. Üçrəngli poeziya bədii yaddaşa ilk öncə məhz onun qələmi ilə həkk olunmuşdur. Milli oyanış, xalq hərəkatı, türk xalqlarının birliyinə çağırış, xalqın yaddaşına qayıdış kimi duyğular Əhməd Cavad şeirlərinin ruhuna hopmuşdur. Şairin yaradıcılığında Azərbaycan, Qafqaz, Turan, Türk dünyası obrazı qabarıq verilmişdir.

Azərbaycan Xalq Cümhuriyyəti dövrünün ən məşhur şairi olan Ə.Cavadın şəxsi həyatı, ictimai fəaliyyəti və yaradıcılığı uzun müddət xalqdan gizlədilmişdir. Lakin Azərbaycan öz tarixi müstəqilliyinə qovuşduqdan sonra böyük şəxsiyyətin zəngin yaradıcılığı, ictimai-siyasi fəaliyyəti tədqiqatçı və araşdırmaçıların tez-tez üz tutduqları ünvanlara çevrildi. Əsərləri toplanıb nəşr olundu, haqqında elmi məqalə və

monoqrafiyalar yazıldı, orta və ali məktəb dərsliklərində həyat və yaradıcılığı öyrənilməyə başlandı.

Görkəmli şair, tərcüməçi, maarifçi-pedaqoq və ictimai xadim, ən nəhayət, Azərbaycan Respublikası Dövlət Himninin sözlərinin müəllifi Əhməd Cavad (Cavad Məhəmmədəli oğlu Axundzadə) 1892-ci il mayın 5-də Şəmkir rayonunun Seyfəli kəndində, Qaraqocalı tirəsində ruhani ailəsində dünyaya gəlmişdir. Əhməd Cavadın Gəncə ilə xüsusi, kövrək bağlılığı olub desək, yanılmarıq. Gəncə qəzasının Şəmkir dairəsinin Seyfəli kəndində, Mehrəli tirəsindən olan axund Məhəmmədəlinin ailəsində 1892-ci ildə dünyaya gələn oğlan uşağının adını, onun ulu babasının bu ellərin sonuncu və yenilməz xanı ilə dillərdə gəzən yaxın dostluğunun şərəfinə Cavad qoyublar. Cavad uşaq ikən yazıb-oxumağı atası molla Məhəmmədəlidən öyrənib. Sonra kənddəki üçillik mollaxanada təhsil alıb. Yaxşı yaddaşı olan Cavad 7-8 yaşlarında Qurani-Kərimi sərbəst oxuyur, bəzi surələri əzbərdən deyirmiş. Lakin 1900-cü ildə atası vəfat etdikdən az sonra onun Gəncədə yaşayan qardaşlarının tövsiyəsi ilə Yaxşı ana Cavadı da götürüb Gəncəyə köçür və xalça fabrikində işə düzəlir. Cavadın savadına, gələcəyinə böyük ümidlərlə baxan əmilərinin dəstəyi ilə Cavad 1906-cı ildə Yelizavetpol (Gəncə) Müsəlman-Ruhani Seminariyasına qəbul olur. Bu zaman o, seminarist yoldaşlarından Quranı-Kərimi səlist və ahəngdar səslə oxuması, habelə gözəl şeirlər yazması ilə seçilirdi. Cavad yaxşı oxuduğuna və incə ruhlu şeirlər yazdığına görə müəllimlərinin sevimlisi idi. 1910-cu ildə Cavadın müəllimi Abdulla Tofiq (Abdulla Sur) Bakıya dostu Abdulla Şaiqə göndərdiyi məktubunda yazırdı: "Tələbələrimin içində Cavad adlı gənc bir yazar var. Mənə oxuduğu ilk mənzumələri gələcəyə böyük ümidlər verir. Lisanı (Dili - R.S) sadə və gözəldir".

H. Zərdabi, F. Köçərli, N. Nərimanov göstərirdilər ki, milli dil bütövlükdə milli mədəniyyətin və millətin inkişafında mühüm vasitədir. Həmin dövrlərdə rus dilinin öyrənilməsinə yüksək qiymət verilirdi. O dövrdə dilimizlə bağlı problemlərə münasibət bildirən Üzeyir Hacıbəyli ana dilimizin ehtiyaclarını açıb-göstərirdi. O, "Hansı vasitələrlə dilimizi öyrənib kəsbi-maarif etməliyik" adlı məqaləsində "Dilimizi öyrənməliyik, öz mədəniyyət və mərifətimiz üçün öyrənməliyik ki, öz ehtiyacımızın bəyanına qadir olaq" yazırdı.

Şairlərimiz arasında dilimizin bütün incəliklərinə bələd olması, dilinin zənginliyi, bədiiliyi və milli koloriti ilə seçilən Ə. Cavad forma etibarilə sadə, orijinal şeirlər müəllifi kimi tanınmışdı. Ə. Cavadın qoyub getdiyi ədəbi irs kifayət qədər zəngin olmasına baxmayaraq, lazımi səviyyədə toplanıb çap edilməmiş, haqqında yazmaq, söz söyləmək istəyənlərin dəst-xəttində sovet ideologiyasının qorxunc təsiri son dövrə qədər hiss olunurdu. 1956-cı ildə şair bərait qazansa belə üzərindən bu ləkə götürülməmiş, son zamanlara qədər davam etmişdi. Bir sənətkar kimi şair haqqında yazılan yaxşı və pis nə varsa sətir arxasında onun sənətinin gücündən, istedadından qorxu və qısqanclıq özünü hər zaman göstərib. Əhməd Cavad öz yaradıcılığı ilə çoxsaylı Azərbaycan ziyalıları içində seçilən, Türk dünyasında

özünəməxsus yaradıcılıq məktəbi olan sənətkarlardan biridir ki, yaradıcılığı təkcə ictimai-siyasi və əxlaqi-tərbiyəvi məzmunu ilə deyil, orijinal sənətkarlığı, bədiiliyi, axıcılığı və sadəliyi ilə xalqın ürəyinə hakim kəsilmişdi. Hələ gənc yaşlarında - 1913-cü ildə yazdığı "Dilimiz" adlı şeirində ədəbi və danışıq dilimizə münasibətini bildirərək yazarlarımızın dilində ərəb-fars sözlərinin güclü təsirinin, buna aludəçiliyin get-gedə artdığını göstərməkdən çəkinmir, bunun pis nəticələrə gətirəcəyini düşünürdü.

Görkəmli siyasətçi, dövlət xadimi və eyni zamanda istedadlı ədib M. Ə. Rəsulzadə özünün "Azərbaycan cümhuriyyəti" kitabında bu fikrin səhv olduğunu göstərərək yazırdı: "Azərbaycanlılar ibtida farsicə yazmışlar. Sonra sırf Azərbaycan şiveyi-məhəlliyyəsi ilə yazan Füzuli məşrəb şairləri ilə qocaman bir dövr dəvam eyləmişdir. Bu dövrdə əvvəl Qövsi, Nəbati, sonra Vaqif, Seyid Əzim, Ləli, Raci kibi şairlər yetişmişdir. Nəhayət, üçüncü dövr gəlmiş: Qərb həyat və əfkarının təsirinə girən Azərbaycan ədəbiyyatı Osmanlı türk ədəbiyyatından mülhəm, müasir ədəbi türkcə ilə yazmaya başlamışdır. Ə. Cavadın da yaradıcılığının ilk dövründə yazdığı ictimai-siyasi məzmunlu şeirlərin birbaşa Azərbaycan adlı vətənə və Azərbaycan xalqına, dolayı yolla isə, bu vətənin, bu xalqın təəssübünü və qeyrətini çəkən, onun uğrunda sərvətini və səyini xərcləyən Azərbaycan xalqına xidmət etdiyini söyləyə bilərik.

Əhməd Cavadın ömrünün 25 ili bir şair və şəxsiyyət, ictimai-siyasi xadım kimi Azərbaycan Demokratik Respublikası, daha dəqiq desək, müsavatçılıq ideologiyası ilə bağlı olmusdur.

Müstəqillik dövründə Gəncədə və Bakıda yaşayıb yaradan Əhməd Cavad pedaqoji fəaliyyətilə məşğul olmuş, poetik və publisistik yaradıcılığını davam etdirmişdir. Xüsusən, Milli Respublikanın başçısı Məhəmməd Əmin Rəsulzadə ilə tanışlığı və dostluğu onun ədəbi-mədəni və ictimai həyata yaxından bağlanmasına rəvac vermişdir. Bu dövrdə Əhməd Cavad Məhəmməd Əmin Rəsulzadənin təklifi ilə "Musavat" partiyasına və ilk respublikamız olan Azərbaycan Demokratik Cümhuriyyətinin Parlamentinə üzv və onun katibi seçilir.

Azərbaycan Cümhuriyyətinin rəsmi nümayəndəsi kimi 1918-ci ildə ona diplomatik pasport verilmiş, bu dövrdə, qızğın fəaliyyət göstərən "Yaşıl qələmlər" dərnəyinin Məhəmməd Əmin Rəsulzadə, Ömər Faiq Nemanzadə, Üzeyir Hacibəyli, Əbdürrəhimbəy Haqverdiyev, Nəcəfbəy Vəzirov, Salman Mümtaz, Hüsein Cavid, Abdulla Şaiq, Cəfər Cabbarlı kimi görkəmli üzvləri arasında Əhməd Cavadın öz yeri vardır.

Əhməd Cavadın çöxcəhətli fəaliyyəti, gəncliyi, bir neçə dil bilməsi, istedadı, öz əqidəsindən, məsləkindən dönməz olması, dövrün nəbzini həssaslıqla tuta bilməsi və başqa keyfiyyətləri ona böyük şöhrət qazandırmışdır.

Əhməd Cavadın Gəncə salnaməsi şərəflə keçib. O, burada oxuduğu Yelizavetpol müsəlman seminariyasında Abdulla Tofiq Sur, Hüseyn Cavid, İdris Axundzadə, Məhəmməd Pişnamazzadə, eləcə də Türkiyədən Gəncəyə gəlmiş şair və

müəllim Savad Cavad kimi ziyalı şəxsiyyətlərdən köklü dərs alıb, rus və şərq dillərini mükəmməl mənimsəyib. Çar dövründə gimnaziyada, Sovet dövründə texnikum və ali məktəbdə müəllimlik edib. Azərbaycanlı ziyalılardan Rus dili üzrə ilk professor adını da Gəncədəki Kənd Təsərrüfatı İnstitutunun dil-ədəbiyyat kafedrasının rəhbəri Əhməd Cavad alıb!

Əhməd Cavadın yaşadığı, həmin Zərrabi məhəlləsinin indiki Heydər Əliyev prospektinə düşən hissəsindəki kərpic evin qabağına ötən ilin oktyabr ayında istiqlal şairimizin barelyefi də vurulub.

Gəncə mədrəsəsində Hüseyn Cavid, Abdulla Sur, Savad Cavad, İdris Axundzadə, Mirzə Abbas Abbaszadə, Rza Zaki, Əli Razi, Əli Nəzmi və digər görkəmli pedaqoqlardan dərs alan Cavad Axundzadə 1912-ci ildə seminariyanı 10 fəndən əla qiymətlərlə bitirir. Həmin ili Çar Rusiyasının Osmanlı Türkiyəsinə qarşı Balkan yarımadası uğrunda müharibəyə başlayanda yüzlərlə Azərbaycan gənci kimi Əhməd Cavad müəllimi olmuş İdris Axundzadə, İsa Əlizadə, Əli Əsədulla ilə birlikdə "Qafqaz könüllü hissəsi"nə qatılaraq İstanbula getmiş, türk qardaşları ilə çiyin-çiyinə vuruşmuşdur.

Şairin yaradıcılığının ən məhsuldar və parlaq dövrü 1918-ci il mayın 28-dən 1920-ci il aprelin 28-dək olmuşdur. Bu dövr ərzində Azərbaycan ədəbiyyatına nadir incilər bəxş etmişdir. Cümhuriyyətin tərənnümçüsü olan Əhməd Cavadın yaradıcılığı xüsusi bir ilhamla, ovqatla qanadlanmışdır. İdealı, məsləki yeni yaranmış milli dövlətə şərəfli xidmət idi. Bu səbəbdəndir ki, akademik, ədəbiyyatşünas-tənqidçi Yaşar Qarayev yazır: "İntibah" deyəndə ilkin xatırlanan Nizami olur, "Məhəbbət" deyəndə birinci Füzulinin adı çəkilir. "Cümhuriyyət" deyəndə yada hamıdan əvvəl Əhməd Cavad düşür". Əhməd Cavad 1918-ci ildə yazdığı bir şeirində yeni yaranmış Cümhuriyyəti belə vəsf edirdi:

Mən röyada nazlı yarın,
Tellərini hörmüşdüm.
Bu sevincli zamanların,
Röyasını görmüşdüm.

Əhməd Cavad dövrün böyük şəxsiyyətlərindən və ziyalılarından olan, cümhuriyyətin rəsmi orqanı "Azərbaycan" qəzetinin redaktoru Üzeyir bəy Hacıbəyli ilə yaxın münasibətdə olmuşdur. Görüş günlərinin birində Üzeyir bəy dostunun "Azərbaycan marşı" şeirini oxuyaraq bəyənir. Odur ki, 1919-cu ildə iki hürriyyət aşiqi, xalqımızın iki böyük oğlu Üzeyir bəy Hacıbəyli və Əhməd Cavad bu şərqi əsasında Azərbaycan Xalq Cümhuriyyətinin himnini yazmaq qərarına gəlirlər. Və çox keçmədən Azərbaycan parlamentində sözləri Əhməd Cavadın, musiqisi Üzeyir bəy Hacıbəylinin olan bu marş Dövlət himni olaraq səslənir. Sovet dönəmində məhkumluq həyatı yaşayan bu möhtəşəm himn 70 illik ayrılıqdan sonra - müstəqil Azərbaycanın Dövlət Himni kimi dünyanın ən böyük salonlarında, dövlət tədbirlərində, idman meydanlarında, beynəlxalq tədbirlərdə əzəmətlə səslənir. Ümummilli Lider Heydər Əliyev demişdir: "Azərbaycanın gözəl himni var.

Sevindirici haldır ki, bu himn hələ 1918-ci ildə yazılıb. Bunun müəllifi bizim böyük bəstəkarımız Üzeyir Hacıbəyovdur. Himnin sözlərini böyük şairimiz Əhməd Cavad yazıb. Onun musiqisi də çox gözəldir, sözləri də çox mənalıdır, gözəldir".

Əhməd Cavadın poetik əsərləri zərif lirik-romantik üslubu, dil təravəti, realist və demokratik məzmunu, sadəliyi və xəlqiliyi ilə seçilir. Milli tarix, fəlsəfə və mənəviyyatla bağlı elə bir motiv yox idi ki, Əhməd Cavad ona toxunmamış olsun. Təkcə üçrəngli bayrağa aid altı nəğmə yazıb, "Dilimiz" şeirini qələmə alıb, əlifbaya poeziya həsr edib. C.Cabbarlı ilə birgə latın əlifbasını müdafiə edən iki ziyalıdan biri olub. Türklərlə Balkan hərbində iştirak edib. Birinci Dünya Müharibəsində şərq cəbhəsində ermənilərə qarşı vuruşub.

Əhməd Cavad bədii yaradıcılıq metodu etibarilə romantik ruhlu (ideyalı, təxəyyüllü) realistdir. O, romantik, simvolist, dekadent, realist şeirlər müəllifi kimi tanınıb. Şairin bədii dili xalq dili, xalq kaloritinə, aşıq şeiri üslubuna, ənənələrinə əsaslanıb. M.Ə.Rəsulzadə yazırdı ki, "Ə.Cavad daha ziyadə heca vəzni ilə lirik parçalar yazır və bu lirizmə eyni zamanda milli və siyasi həyəcan qatırdı". Şairin poeziyasında lirizm, bədbin və nikbin rənglər, fərdi və ictimai duyğular birləşib.

Əhməd Cavad poeziyasının güclü ideyası azadlıq və istiqlalla bağlı olub. (Onun 1918-ci illər şeirləri, əsasən, azadlığa, ilk Azərbaycan Respublikasının uğurlarına həsr edilib. Azərbaycan və ana mövzusu ilk dəfə Ə.Cavadın şəxsində işlənib. Sonra bu mövzunu Ə.Cənnəti, Ə.Müznib, Ə.Yusif, C.Cabbarlı, M. Şəhriyar, M. Müşfiq, S.Vurğun və başqaları davam etdirib.

Müasirlik mövzusunda "At bu çadranı", "Bəs biz qardaş deyilmiyik", "Ləzgi qızları", "Axşamlar", sosializm mövzusunda "Oktyabr", "Qızıl əsgər nəğməsi", "1 may bayramı", "Moskva poeması" və başqa şeirlərini yazıb. Partiyanın, zamanın sifarişi ilə inqilab, sosial-siyasi mövzulara da müraciət edib. Ə.Cavad, əsasən, heca, qismən əruz vəznlərində yazıb-yaradıb. Poeziyasının əsas janrları qoşma, gəraylı, müxəmməs, həcv, epiqram, taziyanə və başqaları olub. Əhməd Cavad poeziyasında Şərq modernizminin təsirləri də aydın görünüb.

Əhməd Cavadın vətənpərvərlik duyğularını əks etdirən "Gəncəm, hey" şeiri şairin bu anlamda yazdığı əsərləri içərisində xüsusi yer tutur. Gəncənin yetirmələri olan Nizami Gəncəvidən Cavad xana qədər olan bir dövrə şairin poetik baxışı şeirdə əks olunub. Gəncə şəhəri həm də məşhur çinar ağacları ilə şöhrət qazanıb. Gəncənin küçələrində göylərə baş ucaldan çinarları şair bu yurdun uğrunda vuruşan, can qoyan sərkərdələrə bənzədirdi. Gəncənin sazı-sözü dilləndikcə tarix boyu bu şəhərin üzərindən əsən qovğalı zamanlar şairin xəyalında canlanırdı. Gəncə şairin xəyalında bir mübarizlik simvolu, alınmaz qala, millətimizin güvənc yeri idi:

Bura Şahsevəndi, bura Bağmandı, Bura Sərdar bağı, bura Ozandı! Görənlər, bilənlər sana heyrandı! Bəzənsin çöllərin, Gəncəm, Gəncəm, hey!..	Sən Dədə Yedyarın yadigarısan! Sınıq könüllərin payidarısan! Yağının qənimi, dostun yarısan! Söylənir fellərin, Gəncəm, Gəncəm, hey!..

Nizami gələrmi bir də cahana?! Sənə oğul oldu, sən ona ana! Neçə cahangirə, neçə arslana Toy tutdu əllərin, Gəncəm, Gəncəm, hey!.	Ziyad xan evləri cərgə-cərgədi, Hər çinar qoynunda bir sərkərdədi! Sazında, sözündə pərdə-pərdədi Qovğalı illərin Gəncəm, Gəncəm, hey!..

Tarixdən məlum olduğu kimi, 1804-cü ildə Sisianovun rəhbərliyi ilə işğalçı rus qoşunları Gəncənin üzərinə hücuma keçdi. Gəncə şəhərinin hakimi Cavad xan öz mübariz dəstəsi ilə rus imperiyasına qarşı vuruşurdu. Uzun zaman davam edən döyüşdə Cavad xan həlak oldu, Gəncə qapıları düşmənin üzünə açıldı, lakin xalq heç vədə öz qəhrəmanlarını unutmadı, bu gün də insanlar Cavad xanı və onun mübariz döyüşçülərini minnətdarlıq hissi ilə xatırlayırlar. Şair Əhməd Cavad da bu şeirində ulu Cavad xanı ülvi hisslərlə poeziyasında canlandırdı.

Şair üçün Cavad xan inam, iman yeri idi:
Mən nəyə söykənim, nəyə inanım!
Bir sana, tək sana gəlir gümanım!
Bu Cavad qalası dinim, imanım.
Açılsın güllərin, Gəncəm, Gəncəm, hey!..

"Gəncəm, hey" şeiri 1918-ci ildə Gəncədə yazılıb. Azərbaycanda Demokratik Cümhuriyyətin qurulması Əhməd Cavadın poetik dünyasına yeni bir ruh, yeni bir həvəs gətirmişdi. Uzun zaman öz müstəqilliyini itirmiş Azərbaycanın səmasında Günəş yenidən doğmuşdu. Təbii ki, bu duyğular Əhməd Cavadın poeziyasında özünə yer alır, poetik düşüncəyə çevrilərək şeirlərində təsbit olunurdu. Bütün mənəviyyatı ilə torpağına, xalqına bağlı olan şairin məramı vətənini azad, müstəqil dövlət kimi görmək idi. Şair uzun zaman bu azadlığın həsrətini çəkmişdi. İndi onun qədrini bilmək, qoruyub saxlamaq lazım idi. Təsadüfü deyil ki, şair həm də ürək ağrısı ilə yoldaşlarına müraciət edir, bu azadlığın, bu müstəqilliyin qədrini bilməyə çağırırdı.

Ədəbiyyat:

1. Saləddin Ə. "Əhməd Cavad" // Bakı, "Gənclik" nəşriyyatı, 1992, 328 s.
2. Axundlu Y. "Ədəbi portretlər" // Bakı, "Adiloğlu" nəşriyyatı, 2004, 240 s.
3. "Əhməd Cavad. Sən olasan gülüstan. Seçilmiş əsərləri" // Bakı, "Təhsil" nəşriyyatı — 2012, 192 s.
4. Salmanlı R. "Əhməd Cavadın yaradıcılıq yolu" // Bakı, "Ozan" nəşriyyatı — 2011, 216 s.
5. Bəkir Nəbiyev "Əhməd Cavad" Bakı: "Ozan" nəşriyyatı, 2004. – səh. 29
6. Şeirlər, Bakı, Azərnəşr, 1958, 162 səh.
7. Seçilmiş əsərləri, 2 cilddə, Bakı, 1992, 237

Xülasə

İsmayılova P.B.

AZADLIQ VƏ İSTİQLALİYYƏT CARÇISI ƏHMƏD CAVAD

Şairlərimiz arasında dilimizin bütün incəliklərinə bələd olması, dilinin zənginliyi, bədiiliyi və milli koloriti ilə seçilən Ə. Cavad forma etibarilə sadə, orijinal şeirlər müəllifi kimi tanınmışdı. Ə. Cavadın qoyub getdiyi ədəbi irs kifayət qədər zəngin olmasına baxmayaraq, lazımi səviyyədə toplanıb çap edilməmiş, haqqında yazmaq, söz söyləmək istəyənlərin dəst-xəttində sovet ideologiyasının qorxunc təsiri son dövrə qədər hiss olunurdu. 1956-cı ildə şair bərait qazansa belə üzərindən bu ləkə götürülməmiş, son zamanlara qədər davam etmişdi. Bir sənətkar kimi şair haqqında yazılan yaxşı və pis nə varsa sətir arxasında onun sənətinin gücündən, istedadından qorxu və qısqanclıq özünü hər zaman göstərib.

Əhməd Cavad öz yaradıcılığı ilə çoxsaylı Azərbaycan ziyalıları içində seçilən, Türk dünyasında özünəməxsus yaradıcılıq məktəbi olan sənətkarlardan biridir ki, yaradıcılığı təkcə ictimai-siyasi və əxlaqi-tərbiyəvi məzmunu ilə deyil, orijinal sənətkarlığı, bədiiliyi, axıcılığı və sadəliyi ilə xalqın ürəyinə hakim kəsilmişdi. Hələ gənc yaşlarında - 1913-cü ildə yazdığı "Dilimiz" adlı şeirində ədəbi və danışıq dilimizə münasibətini bildirərək yazarlarımızın dilində ərəb-fars sözlərinin güclü təsirinin, buna aludəçiliyin get-gedə artdığını göstərməkdən çəkinmir, bunun pis nəticələrə gətirəcəyini düşünürdü.

Summary

İsmayilova P.B.

AHMED JAVAD - HERALD OF FREEDOM AND INDEPENDENCE

Among our poets, A.Javad is distinguished by his familiarity with all the intricacies of our language, the richness, artistry and national color of his language. A.Javad was known as the author of simple, original poems. Ahmed Javad although the literary heritage left by Javad was quite rich, it was not properly collected and published, and the terrible influence of Soviet ideology was felt in the handwriting of those who wanted to write and speak about it. Even if the poet was acquitted in 1956, this stain was not removed and continued until recent times. Whatever good or bad is written about the poet as an artist, fear and jealousy of the power and talent of his art have always shown themselves behind the lines.

Ahmad Javad is one of the artists who stand out among the many Azerbaijani intellectuals with his creativity and has a unique creative school in the Turkic world. Even at a young age - in his poem "Our Language" written in 1913, expressing his attitude towards our literary and colloquial language, he did not hesitate to show the strong influence of Arabic-Persian words in the language of our writers, and the increasing addiction to it, and he thought that this would lead to bad results.

Резюме

Исмайлова П.Б.

АХМЕД ДЖАВАД - ВЕСТНИК СВОБОДЫ И НЕЗАВИСИМОСТИ

Среди наших поэтов А.Джавад отличается знакомством со всеми тонкостями нашего языка, богатством, артистизмом и национальным колоритом своего языка. Джавад был известен как автор простых, оригинальных стихов. Хотя литературное наследие, оставленное А.Джавадом, было довольно богатым, оно не было должным образом собрано и опубликовано, а в почерке тех, кто хотел писать и говорить о нем, чувствовалось страшное влияние советской идеологии. Даже если в 1956 году поэта оправдали, это пятно не снялось и сохранилось до недавнего времени. Что бы ни писали хорошего или плохого о поэте-художнике, страх и зависть к силе и таланту его искусства всегда проявлялись за строкой.

Ахмед Джавад является одним из художников, выделяющихся среди многих азербайджанских интеллектуалов своим творчеством и имеющих уникальную творческую школу в тюркском мире. Еще в юном возрасте - в стихотворении "Наш язык", написанном в 1913 году, выражая свое отношение к нашему литературному и разговорному языку, он не постеснялся показать сильное влияние арабо-персидских слов на язык наших писателей, а усиливающееся пристрастие к нему, и он думал, что это приведет к плохим результатам.

Redaksiyaya daxil olma tarixi: 07.12.2022
Çapa qəbul olunma tarixi: 28.12.2022
Rəyçi: dos. Yusifli Afaq X.q.
tərəfindən çapa tövsiyə olunmuşdur

MÜSLÜMOVA OFELYA SURXAY QIZI
Gəncə Dövlət Universiteti, filologiya üzrə fəlsəfə doktoru,
ofelya.muslumova@inbox.ru

ALMAN VƏ AZƏRBAYCAN MÜHACİRƏT ƏDƏBİYYATININ BƏZİ PROBLEMLƏRİ

Alman və Azərbaycan mühacirət ədəbiyyatında azadlıq ideyaları eyni idi, hər iki xalqın ədibləri müstəqillik, sülh istəyirdilər. Mövcud ictimai-siyasi durum müxtəlif olsa da, dünyəvilik, milli mənəvi əxlaqi dəyərlərə söykənərək qəsbkara qarşı mübarizə üsulu bir nöqtədən başlayırdı.

Göründüyü kimi sosial fəallığın kəskin yüksəlişi, siyasi və ideoloji mübarizələrlə birbaşa bağlılığı və s. kimi xüsusiyyətlər dövrün özünün səciyyəsindən irəli gəlirdi, eyni zamanda özünün ideallarına və yaradıcılıq missiyasına sadiq qalan hər bir qələm adamı tarixin ortaya qoyduğu kəskin suallardan yan keçə bilmirdi. görə cəlbedici idi. Dövrün mütərəqqi, demokrat və azadfikirli sənətçiləri üçün faşizmlə mübarizə həyati əhəmiyyət kəsb edən bir məsələ olmaqla yanaşı həm də milli-mənəvi dəyərlərin, həqiqi milli ənənənin qorunması faktına çevrilmişdi. Bu dövr alman və Azərbaycan mühacir ədəbiyyatı sözün həqiqi mənasında Tarixi prossesi diktəsiylə iki qütbə bölünən alman və Azərbaycan yazıçıları, siyasi publisistləri problemlərin həlli yollarının seçimində tərəddüdlü bir durum içində çarpışırdılar, ümumilikdə isə bu iki qütbün çabaları dövrün pafosunu, mürəkkəb ictimai-siyasi və mənəvi problemlərini təcəssüm etdirə bilməmələrinə xalqın iradəsini ifadə edən vasitəyə çevrilmişdi. Amansız təqiblər, təhdid və izləmələr məngənəsində sıxılan, lakin azadlıq və demokratiya ideyalarından geri durmayan yazıçılar nəsli əslində tarix qarşısında milli ruhun, milli dünyagörüşün mahiyyətini, dəyərini ifadə edirdilər. Başlıca vəzifələrini xalqa xidmətdə, faşizm və bolşevik taununa qarşı milləti səfərbər etmək missiyasını yerinə yetirməkdə görən alman və azərbaycan mühacir ədəbiyyatının nümayəndələri dünyagörüşlərindəki müəyyən yanlışlıqlara baxmayaraq, bəşəriyyətin xilası naminə bütün duyğularını, imkanlarını ortaya qoymuşdular.

Görkəmli rus sovet yazıçısı Kostantin Simonov Ernest Heminqueyin «Əcəl zəngi» adlı romanının məziyyətləri barəsində danışarkən qeyd edirdi: «Bütün nöqsanlı və yanlış tərəfləri ilə yanaşı «Əcəl zəngi» ispan xalqına olan dərin sevginin və məhəbbətin təcəssümü kimi qələmə alınmışdır».

Eyni fikirləri ötən əsrin 1918-1945-ci illər dönəmində faşizmə «yox» demək qayəsini bildirən, bəşəriyyəti bu taunun fəsadlarından hali etməyə səy göstərən bütün mühacir yazıçıların, publisist və naşirlərin yaradıcılığına eyni fikir ucalığından şamil etmək olar. Deyildiyi kimi, ən ümumi antifaşist ruhu, antibolşevik ruhu düşüncəsi

ətrafında birləşən alman və Azərbaycan mühacirət ədəbiyyatının nümayəndələri hər şeydən əvvəl hümanist mövqelərinə, tərəqqipərvər duyğularına görə fərqlənirdilər. Bu ədəbiyyatçılar istedadlı yazıçı, şair, publisist olmaqla yanaşı dönməz tribun, alovlu inqilabılçılar idi. Kommunistlər və faşistlər arasında gedən siyasi qarşıdurma şəraitində Almaniyanın açıq fikirli qələm adamları alman kəndlisinin, alman vətəndaşının azadlıq duyğularını ifadə edir, əsl alman psixologiyasından qaynaqlanan ədəbi qəhrəmanlarının diliylə faşizmi lənətləyirdilər. Bu dövr alman insanının, eyni zamanda sənətkarının dünya görüşündə mənəvi aydınlaşma və vətəndaşlıq hisslərinin oyanışı dövrü kimi tarixə daxil olurdu. Bu dövr alman yazıçıları sadəcə olaraq yazdıqları əsərlərlə, ədəbi qəhrəmanlarının diliylə danışırdılar, onlar eyni zamanda mübarizə meydanında, inqilabi hadisələrin ən qaynar nöqtələrində qismən çalışır, mübarizə aparır, edamlardan, təqiblərdən keçirdilər. Bu yazıçılar öz sözlərinin qabağında gedirdilər. Hələ 1933-cü ildə Fransaya mühacirət edən görkəmli alman yazıçısı Feyxtvangerin «İranlılar» (Esxilin eyniadlı faciəsi əsasında), «Sülh» (Aristofanın eyniadlı komediyası əsasında), «Hərbi əsirlər», «Yəhudi Zyus», «Eybəcər hersogeniya» və s. tarixi romanlarında xalq kütlələrinin rolu, sosial tərəqqinin inqilabi formaları şübhə altına alınırdısa, az keçməmiş ədəbi ictimaiyyətə təqdim etdiyi «Yəhudi müharibələri», «Oğullar», «Gün gələcək» trilogiyasında, «Yalançı Neron», «Gözləmə zalı», «Qoyya, yaxud idrakın məşəqqətli yolu», «Tülkülər üzümlükdə» və s. əsərlərində yazıçı tarixdə xalq kütlələrinin inqilabı roluna inamı gücləndirirdi. Qeyd etmək lazımdır ki, Feyxtvangerin dünyagörüşündə baş verən bu dəyişiklik, intibah əslində o dövr alman yazıçı və publisistləri, inqilabçıları üçün xarakterik bir hal idi. İnqilabi hadisələrə sırf siyasi yöndən ögey olan məşhur yazıçı Tomas Mann da, yaradıcılığı döyüşkən humanizm, sosial tərəqqiyə dərin inamla dolu olan Haynrix Mann da; bütün azadlıq mücadilələrinin başında Lenin yolunun dayandığını inamlı şəkildə bəyan edən Kukhof da, inqilabi ruhlu məqalələri ilə bolşevik inqilabının banilərinin diqqətini cəlb edən inqilabi mübarizənin müəyyən mərhələləri boyunca bu dəyişmələrə məruz qalır, mütərəqqi fikirlərinin həyata keçməsi meydanı olaraq bu görkəmli fikir və ideya adamları müxtəlif siyasi quruluşlara, sistemlərə yuvarlansalar da belə xidmət edən məfkurələrinə görə eyni nöqtədə birləşirdilər. O dövrdə Haynrix Mannın «SSRİ mütərəqqi insanlığın ümididir», «SSRİ obrazı böyükdür» qənaətləri əslində mühacir alman ədəbiyyat nümayəndələrinin hamısının şirin aldanışından başqa bir şey deyildir.

Müharibə və onunla bağlı məşəqqətlər o dövr mütərəqqi alman yazıçılarını depresseyə salmışdı. Siyasi dünyagörüşündə baş verən katalizmlər, dəyişikliklər ədəbi yaradıcılıq müstəvisinə də sirayət edir, siyasi uğursuzluqlar ədəbi uğursuzluqlarla sonuclanırdı. Lakin düha bütün yanlışlıqların fövqündə durmağı bacarırdı. Tomas Mann, Haynrix Mann, Kukhof, Brext, Zegers də daxil olmaqla bütün mütərəqqi fikirli yazıçı və şairlər üçün yeganə xilas yolu hesab edir, əsərlərində də buna çağırırdılar. Müharibəyə həyatın bütün gözəlliklərini təhlükə altına alan kütləvi psixoz faktı kimi baxan Hesse ədəbi qəhrəmanı olan Demionun timsalında dağıdıcı

yox, humanist insanlığı təlqin edəndə əslində bəşəriyyətin xilas yolunun humanizmdə, insanlıqda olması fikrini ön plana çəkirdi. Lakin inqilabi illərdəki alman ədəbiyyatının yaradıcıları təkcə hümanizm və insanlıq ideyasının təlqin etdiyi mənəvi dəyərləri loyal şəkildə təbliğ etməklə kifayətlənmir, eyni zamanda nəfəs aldığı üsyan havasına, barrikada döyüşləri, qiyam çağırışları ilə çiyin-çiyinə özləri də mübarizə meydanlarına atılırdılar. Məhz bu atılışın nəticəsi idi ki, siyasi publisist kimi kəskin inqilabi fəaliyyət göstərmiş R.Lüks, R.Lüksenburq və s. kimi görkəmli alman inqilabçıları edam edilir, hər cür işgəncələrlə üzləşirdilər.

Amerikan filosofu U.Ceyms yazırdı: "Çox böyük tarix lazmdır ki, heç olmasa bir qədər ədəbiyyat alınsın." Bu mənada alman və azərbaycan xalqının 1900-1945-ci illərdə üzləşdiyi faciələr onun bədii ədəbiyyatının inkişafında nə qədər problemlər yaratsa da, bu ədəbiyyatı görünməmiş dərəcədə zəngin mövzularla təmin etdi. Bu illərdəki alman və azərbaycan ədəbiyyatının səciyyəvi cəhətləri sosial fəallığın kəskin yüksəlişi siyasi və ideoloji mübarizələrlə birbaşa bağlılıq və s. kimi xüsusiyyətlər dövrün özünün səciyyəsindən irəli gəlirdi.

Məhz bu məqamda alman xalqının vicdanı kimi dəyərləndirilən bir çox görkəmli yazıçılar, o cümlədən T. Mann, H.Mann, B.Brext, L.Feyxtvanqer, B.Kellermann, H.Hesse və başqaları mənsub olduqları xalqın möhkəm iradəsini, bəşəriyyətin taleyi üçün keçirdiyi məsuliyyət hissini ortaya qoya bilən əsərlər yaratdılar, nasizmin, alman faşizminin iç üzünü, bəşəriyyət üçün nə qədər təhlükəli olduğunu xalqa, eyni zamanda dünyaya açıqladılar. Onlar öz həyatlarını təhlükə qarşısında qoyaraq bəşəriyyətin xilası naminə həyəcan təbili çala bildilər. Əvəzində isə təqib olundular, mühacirət həyatı yaşadılar qətlə yetirildilər, dustaqxana küncünə atıldılar .

Belə bir zamanda imkan tapıb xarici ölkələrə mühacirət edən ədəbiyyat adamları vətəndən uzaqlarda da qələmi yerə qoymadılar. Onlar əsl vətəndaşlıq hünəri göstərərək bütün təqib və basqılara məhəl qoymadan yazıb- yaratdılar. Bu yazılarda Azərbaycanın haqq səsi daha aydın eşidilməkdə idi. Xalqımızın ədəbi- mədəni həyatında böyük xidmətləri olan M. Ə. Rəsulzadə, C.Hacıbəyli, M.Məmmədzadə, Yusif Vəzir Çəmənzəminli, Hilal Münşi, Ə.Yurdsevər, K.Ödər, H.Baykara, A.İldırım kimi görkəmli insanlar Türkiyə, Polşa, Fransa, Almaniya, Belçika, İtaliya və s. ölkələrin sərhədləri boyunca mühacir həyatı keçirməklə dünya üzünə "dönməz Azərbaycan" savaşı açdılar.

Mühacir azərbaycan ədəbiyyatının "formaca milli, məzmunca sosialist" ədəbiyyatından ibarət olması barədəki konyuktur mövqeyə ilk zərbəni keçən əsrin 70-80-ci illərində Azərbaycanın cənubundan şimalına bütöv bir axınla gələn ədəbiyyat vurdu. Bunun ardınca Azərbaycanın müstəqillik qazandığı ilk illərdə, cumhuriyyət dövrünün, eləcə də Türkiyədə yaşayıb-yaradan azərbaycanlı mühacir yazıçıların əsərləri ilə bu və ya digər dərəcədə tanışlıq başlandı.

Müstəqilliyimizin ilk illərindən başlayaraq bir çox ədəbiyyatçılar, o cümlədən professorlardanVaqif Arzumanlı, Çərkəz Qurbanov, Həsən Quliyev, tarix elmləri

namizədi Məhəmməd Cəfərli, Abid Tahirli və başqaları Almaniyada yaranmış mühacir Azərbaycan ədəbiyyatının nümunələrinin üzə çıxarılması sahəsində çox böyük axtarışlar apardılar. Bu araşdırmalar nəticəsində əldə edilən materiallardan aydın olur ki, Almaniyada mühacirət həyatı yaşamış, əslində yaşamaq məcburiyyətində qalmış qələm adamlarının yaradıcılında necə bir vətən həsrəti,doğma torpağı görmək arzusu, bolşevizmə nifrət açıq-aydın hiss olunurdu.

İstər antibolşevik, istərsə də antifaşist yazıçıların dünyagörüşü şərh edilərkən, əsasən onların həyat fəlsəfəsi, siyasi, ədəbi və sosial baxışları, qaynaqları nəzərə çatdırılmalıdırır. Nəzərə alınmalıdır ki, alman mühacir ədəbiyyatı yaradıcılarının bu və ya digər dərəcədə qidalandığı Georq Vilhelm Fridrix Hegel, Artur Şopenhayer, Eduard Hartman, Vilhelm Diltey, Karl Yunq və başqalarının nəzəriyyələri adı çəkilən sənətçilərin yaradıcılığına və fəaliyyətinə, dünyagörüşünə əsaslı şəkildə təsir göstərmişdir. Siyasi baxışları əsasən «Hüququn fəlsəfəsi» əsərində şəhr olunan Hegelə görə dövlət şəxsi azadlıqları və mülkiyyətləri qorumaq üçün yaradılmayıb. Dövlət Hegelə görə vasitə deyil, məqsəddir, Allahın dünya üzərində gərdişidir. O, ən yaxşı dövlət quruluşu olaraq Konstitusiyalı Monarxiyanı qəbul edirdi. Alman fikrinin görkəmli idarəçilərindən biri olan Artur Şopenhauer isə hər cür tərəqqinin mümkünlüyünü inkar edir, insan nəslini bir-birini didib-parçalayan yırtıcılar sürüsü ilə müqayisə edirdi. Nə qədər ziddiyyətli görünsə də, Şorenhauerin bu mülahizəsi alman həyatı üçün yaxın gələcəkdə reallaşacaq faşizmin, hitlerizmin simasında özünü kifayət qədər doğruldurdu. Şopenhauer belə hesab edirdi ki, kütlələrə başçılıq etmək üçün heç də böyük şəxsiyyət olmaq vacib deyil, əksinə məhdud ağıla sahib olanlar bu işi daha yaxşı bacarırlar. Həyat Hitlerin, Leninin, Stalinin simasında Şopenhauerin bu nəzəriyyəsini qismən isbatladı. Şopenhauyer hələ 30 yaşında yazıb çap etdirdiyi «Kor iradə, boş təsəvvürdü dünya» adlı məşhur əsərində bu cahilliyin əsl mahiyyətini, səbəbini göstərirdi. O, nə qədər mübahisəli görünsə də qəti olaraq şərh edirdi ki, dünya yaranandan bəri orada həmişə güc, qüvvət, zorakılıq hakimdir. O, xalq kütləsini «ədəbi yeniyetmə» adlandırırdı. XX əsrin dünya burjua fəlsəfəsinə və ədəbiyyatına çox güclü təsir göstərmiş alman filosofu Fridrix Nitşe isə iddia edirdi ki, həyat mübarizəsində, Darvinin dediyi kimi hiyləgərlər, mühitə uyğunlaşan buqələmunlar qalib gəlir. Onun gəldiyi qənaət belə idi ki, tarix irəliyə deyil, «dönə-dönə keçib gəldiyi mərhələlərlə geri qayıdır»

Göründüyü kimi alman ədəbi və fəlsəfi fikrinin XIX əsrin sonu, XX əsrin ilk onilliyi dövrünün görkəmli nümayəndələri bəşəriyyətin başı üstünü alacaq «kor iradə, boş təsəvvür»lərdən ibarət barbarlığı, siyasi avantürüzmün az qala qabaqcadan xarakterik detallarını, əsas xüsusiyyətlərini cızır, insanları ayıq olmağa, aldanışlara getməməyə çağırırdılar. Alman mühacir ədəbiyyatının qabaqcıl nümayəndələri də məhz bu «kor iradə, boş təsəvvürlər» dünyasına qarşı mübarizəyə ilkin qalxanlardan idilər. Lakin təəssüflər olsun ki, bu qalxınışın özündə belə onlar yanlışlıqlardan xali deyildilər. Onların mənəvi təmizliyi, siyasi mübarizə meydanında hər cür hiyləgərlikdən və avantüradan kənar olan təbiətləri əslində onları yanlışlıqlara,

xülyalara yuvarladırdı. Onlar Sosializmi örnək kimi qəbul edir, alqışlayırdılar. Sosialist inqilabının yalana bürünmüş nailiyyətləri Almaniyanın bir çox qabaqcıl fikirli yazıçı və publisistlərinin tərənnüm obyektinə çevrilmişdi. Bu paradoks cəmiyyətin və zamanın öz daxili yaşantılarının reallığı idi. Avropanın radikal ruhcu filosoflarına müraciətində D.S.Merejkovski cəsarətlə Böyük Oktyabr inqilabının əsl simasını açıb göstərərək yazırdı: «Bizim çevrilişimizin zahiri hadisələri ən kiçik təfərrüatlarına qədər Avropaya məlumdur. Lakin onun daxili məzmunundan qətiyyən xəbərdar deyillər. Onlar rus inqilabının döyünən ürəyini deyil, tərpənən bədənini görürlər. İnqilabi – rus xalqının ürəyi isə Avropa üçün ədəbi sirr olaraq qalır… Siz öz azadlığının son həddində olsanız da yenə dövlət tərəfdarısız, biz isə köləliyimizin quyusunda ola-ola heç vaxt da qiyamçı və gizli anarxist olmaqdan qalmırıq. Sizin üçün siyasət bilikdir, bizim üçünsə – din» .

İSTİFADƏ OLUNMUŞ ƏDƏBİYYAT

1.Azərbaycan Legion ədəbiyyatı. 2005. s. 53-97
2Antuan De Sent Ekzüperi. Dünya ədəbiyyatı seriyasından toplu. Bakı, Gənclik, 1987, 648 s.
3. Cabbarlı N. Mühacirət və klassik ədəbi irs. Bakı .Elm, 2003 s. 172.
4.Егоров О.В. Генрих Манн. История немецкой литературы // М.: Наука, 1976, т-5, стр. 507-508
5.Berendsohn W. Die humanistische Front. Einführung in die deutsche Emigranten-Literatur. Zürich, 1946, s. 23
6.Bertolt Brecht. Stüche, Bd. VII, s. 207.
7.Almaszadə İ. XX əsr Azərbaycan yazıçıları – Ensiklopedik məlumat. Bakı Nurlan, 2004. s.420-421

Xülasə

Məqalədə müəllif dövrün mütərəqqi, demokrat və azadfikirli sənətçiləri üçün faşizmlə mübarizə həyati əhəmiyyət kəsb edən bir məsələ olmaqla yanaşı həm də milli-mənəvi dəyərlərin, həqiqi milli ənənənin qorunması faktına çevrilməşindən bəhs etmişdir. Bu dövr alman və Azərbaycan mühacirət ədəbiyyatı sözün həqiqi mənasında tarixi prossesin diktəsiylə iki qütbə bölünən alman və Azərbaycan yazıçıları, siyasi publisistləri problemlərin həlli yollarının seçimində tərəddüdlü bir durum içində çarpışırdılar, ümumilikdə isə bu iki qütbün çabaları dövrün pafosunu, mürəkkəb ictimai-siyasi və mənəvi problemlərini təcəssüm etdirə bilməmələrinə xalqın iradəsini ifadə edən vasitəyə çevrilmişdi. Müəllif amansız təqiblər, təhdid və izləmələr məngənəsində sıxılan, lakin azadlıq və demokratiya ideyalarından geri durmayan yazıçılar nəsli əslində tarix qarşısında milli ruhun, milli dünyagörüşün mahiyyətini, dəyərini necə ifadə etdiklərindən bəhs etmişdir. Başlıca vəzifələrini xalqa xidmətdə, faşizm və bolşevik taununa qarşı milləti səfərbər etmək missiyasını yerinə yetirməkdə görən alman və azərbaycan mühacir ədəbiyyatının nümayəndələri

dünyagörüşlərindəki müəyyən yanlışlıqlara baxmayaraq, bəş əriyyətin xilası naminə bütün duyğularını, imkanlarını ortaya qoymuşdular.

Müəllifin qeyd etdiyi kimi, istər antibolşevik, istərsə də antifaşist yazıçıların dünyagörüşü şərh edilərkən, əsasən onların həyat fəlsəfəsi, siyasi, ədəbi və sosial baxışları, qaynaqları nəzərə çatdırılmalıdır.

Açar sözlər: mühacirət ədəbiyyatı, mübarizə üslubu, ictimai-siyasi problemlər, azadlıq və demokratiya ideyaları

РЕЗЮМЕ

В статье автор говорит о том, что борьба с фашизмом была насущным вопросом для прогрессивных, демократических и свободомыслящих художников того времени, а также о факте защиты национальных нравственных ценностей и истинной национальной традиции. В этот период немецкая и азербайджанская эмиграционная литература была разделена на два полюса велениями исторического процесса, а немецкие и азербайджанские писатели и политические публицисты столкнулись в нерешительной ситуации в выборе путей решения проблем, она стала средством выражая волю народа. Автор рассказал о том, как поколение писателей, зажатых в тисках беспощадных гонений, угроз и слежки, но не удержавшихся от идей свободы и демократии, на самом деле выразило сущность и ценность национального духа и народного мировоззрения в фронт истории. Представители немецкой и азербайджанской эмигрантской литературы, видевшие свои главные обязанности в служении народу и мобилизации нации против чумы фашизма и большевизма, проявили все свои эмоции и возможности ради спасения нации, несмотря на определенные ошибки в своих мировоззрениях.

Как отмечает автор, при интерпретации мировоззрения как антибольшевистских, так и антифашистских писателей следует учитывать их жизненную позицию, политические, литературные и социальные взгляды и источники.

Ключевые слова: эмиграционная литература, стиль борьбы, общественно-политические проблемы, идеи свободы демократии

SUMMARY

In the article, the author talked about the fact that the fight against fascism was a vital issue for the progressive, democratic and free-thinking artists of the time, as well as the fact of protecting national moral values and true national tradition. During this period, German and Azerbaijani emigration literature was divided into two poles by the dictates of the historical process, and German and Azerbaijani writers and

political publicists clashed in a hesitant situation in the choice of ways to solve problems. it had become a means of expressing the will of the people. The author talked about how the generation of writers who were squeezed in the grip of merciless persecutions, threats and surveillance, but did not hold back from the ideas of freedom and democracy, actually expressed the essence and value of the national spirit and national outlook in front of history. The representatives of the German and Azerbaijani emigrant literature, who saw their main duties as serving the people and mobilizing the nation against the plague of fascism and bolshevism, showed all their emotions and capabilities for the sake of the salvation of the nation, despite certain mistakes in their worldviews.

As the author noted, when interpreting the outlook of both anti-Bolshevik and anti-fascist writers, their life philosophy, political, literary and social views and sources should be brought into consideration.

Key Words: **emigration literature, struggle style, socio-political problems, ideas freedom and demokraty**

Redaksiyaya daxil olma tarixi: 07.12.2022
Çapa qəbul olunma tarixi: 28.12.2022
Rəyçi: filologiya elmləri namizədi, dosent Mehdi Rəhimov tərəfindən çapa tövsiyə olunmuşdur

ARİFƏ YUSİFOVA
Azərbaycan Tibb Universiteti
Arifə.@.mail.ru

DÜNYA DİLLƏRİNİN TƏSNİFATI VƏAZƏRBAYCAN DİLİNİN BU TƏSNİFATDA YERİ

Açar sözlər: təsnifat, morfologiya, geneloji, Azərbaycan dili
Ключевые слова: классификация, морфология, генелогия ,Азерб. язык Key words:classification, morfoloji, geneloji,Azerbaijan language

Dil xalqların və ya etnik birliklərin ən mühüm əlamətlərindən biridir. Hazırda yer kürəsində dialektlər nəzərə alınmazsa iki mindən artıq dil mövcuddur. Dillərin bir neçə təsnifat növü vardır. Bunların içərisində ən qiymətlisi geneoloji və morfoloji təsnifatlardır. Geneoloji təsnifat dilləri maddi qohumluq prinsipi üzrə qruplaşdırır. Bu təsnifata görə qonum dillər elmi cəhətdən yüksək qiymətləndirilən tarixi-müqayisə metodu vasitəsilə öyrənilir. Dillər arsındakı qohumluq, həmin dillərin qrammatik və fonetik quruluşlarının yaxın olmasındaözünü göstərir. Dil ailəsinin bütün dilləri əsas dil adlanan dilindialektlərindən yaranmışdır. Qohum dillərin məcmusu dilailəsini əmələ gətirir. Bəzən müxtəlif tarixi şəraitə düşdükdəəsas dilin dialektləri bir-birilə öz əlaqəsini itirir və inkişafprosesi zamanı müstəqil, lakin öz aralarında qohum dillərəçevrilirlər. Əsas dilin dialektlərindən əmələ gələn dillər öznövbəsində inkişafın sonrakı mərhələsində müstəqil dillərə çevrilə bilən dialektlərə bölünürlər. Dilin inkişafındakıdiferensasiya prosesi ilə, yəni dilin gələcəkdə yeni dillər əmələgətirən dillərə parçalanması ilə yanaşı əks proses, inteqrasiya və ya birləşməsi prosesi də, yəni qohum dillərin vahid bir diləmələ gətirməsi prosesi də mövcud ola bilər. İnteqrasiyaprosesi, yəni dillərin vahid bir dildə birləşməsi millətlərinfor- malaşması dövrü üçün xarakterikdir.Bir ailəyə daxil olan dillər öz aralarındakı müxtəlifdərəcəli qohumluqlarını saxlayırlar. Bununla əlaqədar olaraqdil ailələri budaqlara, onlar da öz növbəsində qrup vəyarımqruplara ayrılırlar. Dünyanın bir çox dillərinin hələ lazımisəviyyədə öyrənilməməsi göstərir ki, hələ indiyə kimiAmerika, Afrika və Avstraliyanın bit çox dilləri arasındakı qohumluq münasibətləri kifayət qədər üzə çıxarılmayıb.Bunagörə də dil təsnifatının bir çox mühüm məsələləri üzrə, ocümlədən yer kürəsində dil ailələrinin sayı məsələsi üzrəlinqvistlər arasında həmrəylik yoxdur. Ən başlıca dil ailələriaşağıdakılardan ibarətdir

Hind-Avropa dil ailəsi – Hind-Avropa dil ailəsi 13 budağa ayrılır: hind, iran, slavyan, baltik, alman, kelt, italyan,roman, alban, yunan, erməni,

anadolu və toxar. Hind vəyahind-ari budağı qədim, orta və yeni hind dillərinə ayrılır.Qədim Hind dillərinə, e.ə. II minilliyin ortalarında ŞimaliHindistana soxulmuş ari qəbilələrinin- -veddaların veda dilidaxildir. E.ə. I minillikdə yaranmış sanksrit dili veda dilinə çoxyaxındır. Sanskritin iki ardıcıl müxtəlifliyi vardır. Məşhur

"Mahabxaraat" və "Ramayana" poemalarının dili olan epiksanskrit və bizim eranın I minilliyinin ortalarında ədəbi dilkimi çiçəklənən klassik sanskrit. Bu dilin ölü dilə çevrilməsinə baxmayaraq indiyədək hindistanda ənənəvi elm dili kimi özəhəmiyyətini itirməmişdir.Qədim hind dialektlərindən yaranan praktik adlanan orta hind dilləri sonralar hindistanda danışıq dillərinə çevrildi.Prakrit dillərin də sonralar bədii ədəbiyyat da yaranmağa başladı. Sanskritlə yanaşı mövcud olan bu dillərin bəziləri əhali tərəfindən anlaşılmaz olub xalis ədəbi dilə çevrildi. Erkən dini budda ədəbiyyatının dili olan pali dili prakrit dillərdən ən geniş yayılanı idi. Birma, Şri-Lanka, Tailand və Kampuçiyada milli dillərlə yanaşı pali dili və ədəbi dil kimi öz əhəmiyyətini indiyə qədər saxlayır.Eramızın X əsrinin sonlarından ədəbiyyatda da istifadə edilməyə başlayan yeni hind dili prakritdən törəmişdir. İki ədəbi formaya malik olan hindistan dili (urdu və hindi) yeni hind dillərinin ən geniş yayılanıdır.

1. Hindustan dili Hindistan və Pakistanın dövlət dili sayılır. Bundan başqa ən böyük yeni hind dillərinə misal olaraq benqal, bihar, maratx, pəncab,racastxan, qucerat, oriya nepal, sinqx və s. göstərmək olar.Bizim eranın V-X əsrlərində digər hind dillərindən ayrılan və hindistandan kənarda mövcud olan qaraçı dili də yeni hind dillərinə aiddir. Hind Avropa dillərinin hind budağı əsasən Şimali Hindistanda yayılmışdır.

2. İran dilləri budağı Qərb və Şərq qruplarına ayrılır.Lakin bu qruplaşma onların müasir coğrafi bölgüsünə uyğun gəlmir. Qərbi İran dillərinə Əhəmənilər sülaləsinin dilləri ilə təqdim olunan qədim fars və "Avesta" dilləri aiddir. "Avesta"məcmuəsinin dili daha arxaik olub qədim veda dilinə çox yaxındır. Belə fərz edirlər ki, avesta və veda dilləri ari adlanan eyni bir hind-İran dilindən yaranmışdır. XIX əsrdə Hind –Avropa dilləri əvəzində çox vaxt "ari dilləri" termini işlənilirdi.Bundan başqa Midiya, parfiya, orta fars tacik, tat, kürd vəbəluc dilləri də İran dillərinin Qərb qoluna aiddir. İran dillərinin şərq qoluna isə Soqdiya və ona yaxın olan Xarəzm,

sak, skif, sarmat, alan, osetin, əfqan, yaqnobs və Pamir dilləri daxildir.

3. Slavyan budağı Şərq, Qərb və Cənub slavyanlar qrupuna bölünür. Bütün slavyan dilləri bir-birinə çox yaxındır.Bu onu göstərir ki, ümumi slavyan dilinin dialektlərə ayrılması prosesi yaxın vaxtlarda – eramızın I minilliyinin ortalarında baş vermişdir. Bu dialektlərdən biri VIII-IX əsrlərdə inkişaf edib X-XII əsrlərdə artıq formalaşan Şərqi slavyan dilləri olmuşdur.Məhz bu dildə bədii ədəbiyyatın ən gözəl nümunəsi "İqor polku haqqında dastan"

yaradılmışdır. XIV-XV əsrlərdə Şərqi slavyan dilləri bir-birindən ayrıldı və Engelsin göstərdiyi kimi“yaşayan dillərin ən varlı və ən güclülərindən biri olan” rus dili, habelə ukrayna və belarus dilləri formalaşdı. Qərbi slavyan dillərinə: polyak, çex, slovak, kaşub və polab dilləri daxildir.Almaniya ərazisində də iki Qərbi slavyan dili inkişaf etməkdədir: Aşağı və yuxarı Lujitsk. Cənubi slavyan dillərinə:bolqar, makedon, sloven, serb-xorvat dilləri daxildir. IX əsrdə kilsə və ədəbi dil kimi staroslavyan dilindən istifadə olunurdu.

4. Baltik dilləri budağı iki qrupa ayrılır. Şərqi Baltik qrupuna litva, latış və ölü kur dili daxildir. İkinci qrupa isə XVII əsrin sonunda artıq ölü dilə çevrilən prus dili daxildir.

5. Alman dilləri Hind-Avropa dillərinin ən yaxşı öyrənilmiş budaqlarından sayılır. Bu dillər şimal, şərq və qərb qruplarına ayrılır. Şimal alman dillərinə: isveç, norveç, daniya,island və farer dilləri daxildir. Şərqi alman dilləri: osqot,vesqot, vandal və burqund dilləri ilə təmsil olunan ölü dillərdir.Bu dillərdən ən uzun yaşayanı – osqot dili Krımda XVI əsrə qədər davam etmişdir. Qərbi alman dilləri daha çox saylıdır.Erkən orta əsrlərdə əmələ gəlmiş qədim ingilis, qədim aşağı

frank, qədim sakson və qədim yuxarı alman dilləri həmin qrupa aiddir. Qədim ingilis dili V əsrdə İngiltərə adalarında məskən salmış ingilis və saks alman qəbilələrinin dialektləri əsasında yaranmışdır. Qədim ingilis dilindən (XI-XV) yeni ingilis dili inkişaf etdi. Qədim aşağı frank dillərindən holland, flamand və friz dilləri yarandı. Qədim sakson dilindən Aşağı alman

dialektləri təşəkkül tapdı. Qədim Yuxarı alman dilindən (XIIIXV)Orta Yuxarı alman dilləri (XI-XV), XVI əsrdən sonra isəYeni Yuxarı alman dilləri inkişaf etdi. Müasir ədəbi alman dili yeni yuxarı alman dili əsasında meydana çıxmışdır. Qərbi alman dillərinə XI-XII əsrlərdə orta yuxarı alman dialektlərindən yaranmış idiş yəhudi dili də daxildir.

6. Kelt budağı qall, brit və kell dil qruplarına ayrılır.Birinci qrupa fransız və belçikalıların əcdadlarının dili olan qall dili daxildir. Bu dil bizim eranın ilk əsrlərində yox olmuşdur.Brit qrupuna V-VI əsrlərdə Britaniya adalarından köçüb gəlmiş və Bretan yarımadasında yaşayan əhalinin dili daxildir. Uels və kornuel dilləri də bu qrupa aiddir. Kelt dillərinə: irland, men və şotland dilləri daxildir

.7. İtalik budağı Apenin yarımadasının qədim ölü dillərindən olub iki qrupa ayrılır: birinci qrupa latın dili, ikinci qrupa osk və umbr dilləri daxildir.

8. Roman dilləri budağı Roma imperiyasının dağılmasından sonra latın dilinin danışıq dialektlərindən əmələ gəlmişdir. Bunlar: ispan, portuqaliya, katalon, fransız,pravansal, italiyan, sardin və retoroman (fransız, italiyan və alman dilləri ilə yanaşı İsveçrənin dövlət dili), rumın, moldav və XIX əsrdə ölmüş dalmat dilindən ibarətdir. Bəzi alimlər 7-8-ci budaqları vahid roman budağında birləşdirirlər.

9. Hind Avropa dillərinin alban budağı vahid bir dildən –alban dilindən ibarətdir.Bu dil ailəsinin yunan budağı da yeganə bir yunan diliilə təmsil olunur. Bu dil sinfi cəmiyyət şəraitində üç minillik bir inkişaf yolu keçmişdir. Yunan dili tarixi üç dövrə ayrılır:qədim; orta və yeni yunan dilləri. Qədim yunan dili latın dili kimi beynəlxalq terminologiyanın əsas mənbəsidir.

10. Anadolu budağına Kiçik Asiyanın qədim ölü dilləri:xett-mixi, xett-heroqlif, luviya və palay dilləri daxildir.Alimlərin çoxu Anadolu yarımadasının Qərb hissəsində yerləşən likiya, lidiya və kariya dillərini də bu budağa aidedirlər.

11. Bir-birinə yaxın olan toxar A (qaraşar) və toxar B(kuçan) dilləri toxar budağını təşkil edir. Bu dillərdəki yazılı mənbələr V-VIII əsrlərə aid edilir.Hind-Avropa dillərinin bu müxtəlif budaqları arasında qohumluq münasibətləri nəzərə çarpır. Bu mənada hind və İran dilləri arasında daha çox yaxınlıq vardır. Bu baxımdan ikinci yeri slavyan dilləri tutur. Müasir Hind-Avropa dillərinə nisbətən qədim Hind-Avropa dilləri bir-birinə daha yaxındır.Məs, rus, veda və latın dillərində oxşar səslənən bu növ ifadələr düzəltmək olar. Belə ki, “daite mne oqnə” ifadəsi veda dilində“data maxə aqnim” kimi, latın dilində isə “date mihi iqnem”kimi səslənir.

Ural dil ailəsi –üç budağa: fin, uqor və samodiy budaqlarına bölünür. Fin budağı Pribaltika, Perm və Volqa qruplarına ayrılır. Pribaltika qrupuna fin (suomi), saam (lopar),eston, karel, ijor, veps və liv dilləri daxildir. Perm qrupuna –komi-zıryan, komi-permyak və udmurt dilləri daxildir. Volqaqrupuna: dağ və düzən marilər, erzya-mordva, mokşa-mordvadilləri daxildir. Uqor budağı macar, uqor, mansi (voqul) və xanti (ostyak) dillərinə ayrılır. İndiki Dunay çayı boyunda yaşayan macarlar bu yerlərə IX əsrdə Cənubi Ural çöllərindən gəlmişlər.Ural dillərinin Samodiy budağı nen, en, nqanasan və selkun dillərindən təşkil olunmuşdur.

Altay dil ailəsi –türk, monqol və tunqus-mancur budaqlarına şaxələnir. Türk dillərinin çoxlu təsnifatı mövcuddur. Onlardan biri türk dillərini beş qrupa ayırır:bolqar, cənub-qərb, şimal-qərb, cənub-şərq və şimal-şərq. Bu qrupun bütün dilləri hazırda da bir-birinə çox yaxındır. Hazırda ölü dil olan bulqar və xəzər dilləri, habelə müasir çuvaş dili Bulqar qrupuna daxildir. Cənub-qərb budağı ölü oğuz dilindən,türkmən, truxmen, azərbaycan, qaqauz və türk dillərindən təşkil olunmuşdur. Tatar, başqırd, qazax, qırğız, altay, kumık,noqay, qaraqalpaq, qaraçay-balkar, qaraim, habelə ölü poloves və peçeneq dilləri; cənub-şərq qrupu özbək, uyğur və ölü caqatay dilləri Şimal- qərb qrupuna aiddir. Buraya yakut, tuva,xakas, şor, qaraqas, orxon habelə qədim uyğur ölü dili şimal-şərq dilinə aiddir.Çingiz xanın imperiyasının dağılmasından sonra bir vaxtlar vahid olan monqol dili dialektləri sonralar inkişaf edib müstəqil dillərə çevrildi. Hazırda monqol dillərinə: monqol,buryat, kalmık, moğal, monqor və daxur dilləri daxil edilir.

Tunqus-mancur dil budağı iki qrupa: tunqus və mancur qruplarına bölünür. Tunqus qrupu Sibir və Aşağı Amur yarım qruplarına ayrılır. Sibir yarımqrupuna evenk (tunqus), even (lamut) və negidal dilləri daxildir. Aşağı Amur yarımqrupuna isə nanay (qold), udey, ulç, orok, oroç dilləri daxildir. Mancur qrupu: mancur, sibo

və ölü çjur-çjen dillərinə ayrılır. Bir çox alimlər türk, monqol və tunqus-mancur dil budaqlarının hər birini ayrı-ayrılıqda müstəqil dil ailələri kimi səciyyələndirirlər.

Semit-hamit dil ailəsi –semit, Misir (hamit), liviyabərbər,kuş və çad budaqları ilə təqdim olunur. Semit budağı şimal və cənub qruplarına ayrılır. Onlardan birincisi akkat(babil-assur) dilindən ibarət olan şərq yarımqrupuna vəxananey, finikiya, uqarit, moavit, qədim yəhudi və arameydillərindən ibarət olan qərb yarımqruplarına ayrılır. İsraildə hal-hazırda süni sürətdə qədim yəhudi dilini bərpa etməyə çalışırlar. Aramey dili b.e.ə VI əsrdən başlayaraq eramızın VIəsrinə qədər yaxın Şərqdə ən geniş yayılan dil olmuşdur. Onun qalıqlarına hazırda Livanda təsadüf edilir. Arameyin bir hissəsi aysor dili kimi bu günə qədər Rusiya, İraq, İran və Türkiyədə saxlanılır. Semit dillərinin cənub qrupu ərəb və efiopiya dilləri ilə: amxar, tiqre, tiqrinye ilə təmsil olunmuşdur. Köhnə həbəşdili – gez hazırda kilsə dili kimi saxlanılır.Qədim, orta və yeni Misir dilləri Misir budağına aiddir.Ərəb dili yayılana qədər Misir əhalisi əsasən kopt dilindədanışırdılar.Liviya-bərbər budağına: liviya (ölü), bərbər, numidiya və quanc (Kanar adalarında), tuareq, kabil, rif və zenaq dilləri daxildir.Kuş dillərində şimal-şərqi Afrikanın əhalisi danışır.

Onlardan ən çox yayılanı: qalla, somali, afar və bedauedir.Çad budağının ən böyük dili hausadır.

Semit-hamit dillərinin hamı tərəfindən qəbul edilən vahid bir təsnifatı yoxdur. Bir çox alimlər bu dil ailəsini beş deyil, iki budağa semit və hamit budaqlarına ayırır və liviya-bərbər, kuş və çad budaqlarını da axırıncıya birləşdirirlər.

Dravid dil ailəsi – özündə 16 dili birləşdirərək 4 budağa ayrılır. Bunlar: dravid, andxra, Mərkəzi hind və Şimal-qərb budaqlarıdır. Dravidin ən böyük dilləri: tamil, malayyali və kannaradır. Andxra budağına: teluqu dili daxildir. Mərkəzi hind dillərindən ən böyüyü qonda dilidir. Şimal-qərb budağı braqui dilidir ki, bu dildə əsasən şimal-qərbi hindistanda və Pakistanda danışırlar.

Malay-Polineziya dil ailəsi – 4 budağa ayrılır:indoneziya, polineziya, meloneziya və mikroneziya. Bu dillər arasında indoneziya dilləri daha yaxşı öyrənilmişdir. Bunlardan ən geniş yayılanı yava, malqaş, taqal və malay dilləridir.İndoneziya və malay dilləri arasında fərq çox deyil, bu özünü yalnız orfoqrafiya və leksikada göstərir.

Çin-Tibet dil ailəsi – beş budağa ayrılır: çin, çjuan-tai,tibet-birma, myao-yao və vyetnam. Çin budağı çin və dunqan dillərinə ayrılır. Çjuan-tai budağına çjuan, tai, siam, laos, şanvə b. dillər daxildir. Tibet-birma budağı: tibet, birma, himalay və assam dillərinə ayrılır. Ayrıca vyetnam dilindən ibarət.Vyetnam budağı da vardır. Çin-Tibet dil ailəsi kifayət qədər öyrənilməmişdir. Elmi ədəbiyyatda dilləri gah 2, gah 4, gah da 3 budağa ayırırlar.Avstroasiya dil ailəsi – də beş budağa ayrılır: monkxmer,munda, malaqqa, Mərkəz və Cənub-şərq. Mon-kxmer budağına: mon, kxmer və b. dillər aiddir. Munda budağı dilləri hindistanda yayılmışdır. Malaqqa budağına – semanq və senoy dilləri daxildir. Mərkəz budağı kxzazi və nikobars dillərinə bölünür. Cənub-şərq budağına çan və s. dillər aiddir.

Paleoasiya dil ailəsi beş budağa ayrılır: 1. eskimos və aleut dilləri; 2. çukot, koryak və kamçadal dilləri; 3. ket və ölü arin, asan dilləri; 4. yukagir və çuvan dilləri; 5. nivx dili. Bu dillər arasında dərin qohumluq münasibətləri yoxdur. Onların bəzilərinin arasında genetik əlaqələr hiss olunur.Qafqaz dil ailəsi. Qafqaz dillərinin təsnifatı məsələsi də elmdə tam şəkildə həll olunmamışdır. Bəzi alimlər bu dilləri 4 müstəqil ailəyə, başqaları isə 4 budağa bölür: abxaz-adıgey,nax, Dağıstan və kartvel. Abxaz-adıgey budağı iki qrupaayrılır. Abxaz və abazin dilləri .Abxaz qrupuna daxildir.Adıgey qrupu kabardin və adıgey dillərindən ibarətdir.Bunların dili ümumi adıq dilidir. Çeçen, inquş və batsbi dilləri Nax budağına daxildir. Kartvel dilləri: gürcü, zan və svan dillərindən ibarətdir. Dağıstan dilləri avar, dargin, lak və ləzgiqruplarına ayrılır.Linqvistlər bu dil ailələrindən əlavə Konqo-Kordofan,saxara-nil, Koysan, bantu dil ailələri ilə yanaşı papuas, Tai, hindu və s. dillərin daxil olduğu dil ailələrinin də mövcud olduğunu söyləyirlər.Lakin dünya dillərinin heç də hamısı dil ailələrində birləşməyiblər. Yapon, koreya, bask, qədim şumer, elam,xurrit, urartu, proto-xet dilləri təcrid dillər hesab olunur və dünyada heş bir dil ailəsi ilə qohum deyildir.Dilçilikdə tarixi-müqayisə metodunun məhdudluğundan asılı olraq geneoloji təsnifatın bir sıra çatışmaz cəhətləri vardır.Özünün bütün ləyaqətli cəhətləri ilə yanaşı bu metodun aşağıdakı mənfi cəhətləri mövcuddur ki, heç də həmişə onun vasitəsilə qohum dillər arasındakı tarixi inkişafı bərpa etmək olmur. Həm də təcrid olunmuş dillərin öyrənilməsində tarixi müqayisə metodu kimi keyfiyyətli rol oynayır. Odur ki, dilləri nəinki onların maddi qohumluğuna görə, habelə qrammatik quruluşuna görə də təsnif etmək olar. Qrammatikanın əsas

bölməsi morfologiya və sintaksis olduğundan bu təsnifat növündə morfoloji və sintaksis əlamətlər onun əsas zəmnini təşkil edir. Morfoloji təsnifatın əhəmiyyəti daha böyükdür.Şlegel-Humbolt tərəfindən işlənib hazırlanmış morfoloji dil təsnifatı daha geniş yayılmışdır. Bu təsnifat üzrə dünya dilləri dörd tipə bölünür:

1. Köklü və yaxud təcrid olunan dillər;
2. Aqlyutinativ (iltisaqi) dillər;
3. Flektiv dillər;
4. İnkorpor edilənlər.

Birinci tipin xüsusiyyəti ondadır ki, sözlər morfoloji cəhətcə dəyişməz vəziyyətdə olur. Sözlərdə qramatik məna verən affikslər yoxdur. Cümlədə sözlər bir-birindən təcrid olunmuş vəziyyətdə yerləşir. Burada sözlər arasında əlaqə sintaksis olaraq, yəni sözlərin ardıcıllığı köməkçi sözlər, ritm və intonasiya vasitəsilə müəyyən olunur. Məs. qədim çin,yapon və koreya dilləri təcrid dillərdir. Məs. çin dilində sözlər cümlədəki yerlərindən asılı olaraq müxtəlif məna daşıyır. “xaojen”– yaxşı adam mənasını verirsə “jen- xao” – sevən insan mənasını verir.

Aqlyunativ dil tipi və yaxud “yapışdırılan” dillər qramatik məna daşıyan çoxsaylı affikslərin, kökləri dəyişməz olan sözlərlə birləşdirilməsi ilə xarakterizə olunur. Affikslər sözlərin kökləri ilə asanlıqla birləşdikləri kimi, asanlıqla da

onlardan ayrılırlar. Affikslərin sözlərə hansı tərəfdən birləşməsindən asılı olaraq prefiks və ya suffiks kimi çıxış edirlər.

Türk, uqro-fin, dravid, bantu və b. dillər aqlyutinativ dillərə aiddir.

3. Flektiv və ya çevik tip müxtəlif sonluqların istifadə edilməsi və sözlərdə bütün qramatik mənalı hissəciklərin(affikslərin) möhkəm birləşməsi ilə fərqlənir. Aqlyutinativ dillərdən fərqli olaraq flektiv dillərdə affikslərin sözün kökü ilə fonetik cəhətdən qaynayıb qarışması və yaxud birləşməsi başverir. Flektiv dillərdə yeni sözlər sözdüzəldici affikslər vasitəsilə yaranır. Hind-Avropa və semit-hamit dilləri flektiv dillərə aiddir.

4. İnkorpor edilən dillər üçün kompleks sözlər xarakterikdir. Hind və bir sıra paleoasiya dillərində bizim cümləmizə onların söz cümləsi uyğun gəlir. İnkorpor edən dillər başqa dillərdən cümlələrin analiz əsasına görə, yəni sintaksis əlamətlərə görə fərqlənir. Məhz bu da morfoloji təsnifatın ardıcıllığına mane olur. Təsadüfi deyildir ki, bir çox linqvistlər inkorpor edilən dilləri aqlyutinativ dillərə əlavə tip kimi daxil edərək dünya dillərini dörd deyil, üç tip kimi təsnifləşdirirlər. Flektiv tipə aid etdiyimiz semit-hamit dilləri bir çox aqlyutinativ əlamətlərə malikdir..

Ədəbiyyat

1. Коонин А. Енэлисщ Лехиъолоэй. Москва, 2007.
2. Нестфиелд Ж. Щисториъал Енэлисщ анд Дериватион. Лондон, 2001.
3. Смитщ Р. – Тще Енэлисщ Ланэуаэе. Ню-Йорк, 2002.
4. Стewарт Р. – Американ Плаъе Намес. Ню-Йорк, 1970.
5. Стерн Э. – Меанинэ и Щанэе оф Меанинэ. Эеттеборэ, 1999.

A.Yusifova

The classication of the world languages and the place of the Azerbaijanian language in this classification

Summary

The article deals with the formation of American variant of English language.As we mentioned, the development of American English on the American continenthas a comparatively short history. The conditions under which it developedwere peculiar quite unlike those under which the English language developed inGreat Britain. It is generally assumed that American English, in its spoken form,is essentially Southern English Standard of the seventeenth and eighteenth centuriesas modified locally in the course of the last century or two.Some dialect features cometo be considered non-standard in their new environment.If a dialect is different from the new regional standard and if those whouse that feature are not members of the upper and middle class, any differences intheir speech are interpreted as non-standard.

А.ЮСИБОВА

КЛАССИФИКАЦИЯ МИРОВЫХ ЯЗЫКОВ И МЕСТО АЗЕРБАЙДЖАНСКОГО ЯЗЫКА В ЭТОЙ КЛАССИФИКАЦИИ

РЕЗЮМЕ

В данной статье повествуется о формирования Амерканского варианта нглийского языка. Американский английский сформировался на Американском континенте за короткий срок. Условия для его формирования были благоприятными в отличии от тех условий, в которых сформировался Английскийязык в Великовритании.

Разговорный Американский Английский являетсяЮжным Английским стандартом XVII-XVIII веков, так как он установился локально в течении последних одного или двух веков.Некоторые особенности диалекта считаются нестандартными в новойатмосфере. Если диалект отличается от нового регионального стандарта и ес-ли те, кто использует те особенности, не являются членами высшего или сред- него класса, любые отличия в их речи считаются нестандартными.

Redaksiyaya daxil olma tarixi: 07.12.2022
Çapa qəbul olunma tarixi: 28.12.2022
Rəyçi: Nuriyyə Rzayeva filologiya üzrə fəlsəfə doktoru,dosent tərəfindən çapa tövsiyə olunmuşdur

ТУРКЯН ЗЕЙНАЛОВА
Гянджинский государственный университет
САБИНА ЗЕЙНАЛОВА
Гянджинский государственный университет

ШАРЛОТТА БРОНТЕ И ЕЕ РОМАН «ДЖЕН ЭЙР»

РЕЗЮМЕ

30-40-е годы XIX века ознаменовались утверждением критического реализма в английской литературе. В период наивысшего его расцвета – 40-е годы – увидели свет лучшие произведения критического реализма в Англии, в том числе роман Шарлотты Бронте «Джен Эйр». Шарлотта Бронте (1816-1855 гг.) является яркой представительницей английской литературы XIX века. Она внесла большой вклад в развитие критического реализма. Писательница стоит в одном ряду с такими крупными мастерами критического реализма, как Ч. Диккенс и У. Теккерей. Поэзия и проза Шарлотты Бронте несет в себе протест против социальной несправедливости и неравноправного положения женщины в буржуазном обществе.

Роман «Джен Эйр» автобиографичен, в нем отражается типичная жизнь викторианской Англии. Главная героиня романа – пылкая и гордая Джен Эйр ведет борьбу за достойное существование, борьбу против бедности и несправедливости, борьбу за право женщины на любовь и труд. В творчестве Шарлотты Бронте заявляет о себе дух активного протеста и непокорности. В этом ее произведения перекликаются с романтиками Байроном и Шелли. Романы Шарлотты Бронте вдохновляли многих европейских романистов последующих лет.

Английская писательница Элизабет Гаскелл (1810-1865 гг.) написала книгу «Жизнь Шарлотты Бронте», основанную на многочисленных автобиографических материалах. Эта книга стала ценнейшим биографическим источником, посвященным легендарной Шарлотте Бронте. Это произведение послужило толчком к написанию книг, посвященных Шарлотте Бронте, как в Англии, так и за рубежом.

Ключевые слова: английская литература, критический реализм, роман, Шарлотта Бронте, «Джен Эйр», новаторство.

Шарлотта Бронте родилась в 1816-м году в глухом, безлюдном местечке Хоуорт в Йоркшире. Все дети ее семьи были талантливы, с детских лет они писали стихи и романы. Помимо литературы Шарлотта увлекалась рисованием, она и ее брат Бренуелл были настоящими художниками. Однажды Шарлотту и ее сестер экзаменовали для приема в школу. Из заключения школьного совета следовало, что Шарлотта Бронте «очень умна для своего возраста» [1, с. 8]. Однако, одаренные дети не могли и мечтать о любимых профессиях. Уделом

девочек в то время были лишь работа по дому, а в лучшем случае, подработка в качестве гувернанток. В викторианской Англии было принято считать, что женщина предназначена только для ведения домашнего хозяйства.

Отца семейства звали Патрик Бронте, он был выходцем из простой семьи, но выучился и своими силами дослужился до сана священника. Эта сила воли передалась его мятежной дочери Шарлотте. В 30-40-е годы в соседних городах начались забастовки чартистов и луддитов. В семье Бронте все интересовались политикой и читали газеты. Но о сложной судьбе трудящихся они знали не только из газет, с тяжестями жизни и лишениями дети были знакомы с детства.

Итогом учебы девочек в недорогом пансионе в Коуэн-Бридж стали заболевания, приведшие к смерти двух старших сестер Бронте, после чего Патрик Бронте осмотрительно определил Шарлотту и Эмилию в школу в местечке Роухед, где «учили тому необходимому, что требовалось в 30-е годы XIX века от гувернантки, то есть, кроме грамматики и арифметики, изящному рукоделию, рисованию и французскому языку» [1, с. 12]. Вскоре молчаливая и необщительная Шарлотта стала первой ученицей в школе, и все относились к ней с большим уважением.

Стремление Шарлотты к знаниям привели ее в пансион в Брюсселе в возрасте 26 лет. Здесь она вместе с Эмилией могли усовершенствовать французский язык. Девочки решились на такой шаг, зная, что им нечем оплачивать учебу. Но выход был найден в преподавании английского языка желающим в пансионе. История, случившаяся с Шарлоттой во время учебы, оставила большой след в ее жизни. Преподаватель пансиона – «интеллектуальный и одухотворенный импозантный мужчина» [2, с.28] Константин Эже был опытным литератором, он сразу заметил, что девочки очень одаренные и сразу увидел в них будущих писательниц. Внимание учителя послужило большой поддержкой для девочек. По молодости в Шарлотте пробудилось чувство бескорыстной любви к учителю. Константин Эже был отцом пятерых детей. Чувства Шарлотты не остались незамеченными со стороны супруги учителя – мадам Клэр-Зоэ Эже – руководительницы пансиона. Последовал большой скандал, и Шарлотте с сестрой пришлось оставить учебу и покинуть пансион.

Дальнейшей целью сестер Бронте было содержание собственного пансиона. Они в совершенстве владели французским языком и обладали всеми качествами преподавателя. Однако, этому не суждено было случиться, так как в их бедный дом так никто и не пришел учиться. Несчастливая любовь Шарлотты усилила в ней рвение к творчеству. К тому времени сестры принялись за активную литературную деятельность. Шарлотта «…видела себя рядом с теми людьми, чьими книгами и картинами восхищалась, она не мыслила себя вне круга их интересов и их размышлений о жизни. Хотя не

призналась бы в этой дерзости никому и никогда, даже сестрам», – подчеркивает театральный критик Нина Агишева, которая опираясь на подлинные источники представляет свою версию событий, пережитых Шарлоттой Бронте в брюссельский период ее жизни [2, с. 24]. «Викторианская любовь» – это прежде всего история обретения собственного голоса. История женщины, осознающей свое истинное предназначение. Не семья – цель любой порядочной викторианской девушки, не школа – прибежище старых дев и бесприданниц, не даже любовь, к которой Шарлотта так неистово и отважно стремилась, а слово, литература, писательство. Одиночество перед белоснежным листом бумаги, озаренное немеркнущим сиянием свечи и нового замысла», – образно пишет С. Николаевич в предисловии к книге Н. Агишевой [3, с. 6].

В 1846 г. Шарлотта Бронте с сестрой напечатали свой первый стихотворный сборник, но какое-либо творчество считалось в Англии неженским делом, поэтому им пришлось издать его под мужским псевдонимом. Вскоре сестрам Эмилии и Анне удалось издать свои романы, а роман Шарлотты «Учитель», связанный с пребыванием автора в бельгийском пансионе, был отклонен издательством. К тому времени уже был готов роман Шарлотты Бронте «Джен Эйр». Изданный впервые в 1947 году, он обрел большую популярность.

Все свои жизненные переживания Шарлотта Бронте запечатлела в четырех романах: «Учитель» (*The Professor*, 1847 г.), «Джен Эйр» (*Jane Eyre*, 1847 г.), «Шерли» (*Shirley*, 1849 г.), «Городок» (*Villette*, 1853 г.). Все романы связаны единой проблематикой, в них осуждаются законы буржуазного мира, обличается женское неравноправие, проявляется неуемное стремление к свободе выбора профессии и завоеванию права на женское счастье. Автор книги, посвященной Ш. Бронте, М.П. Тугушева отмечает: «В романах Шарлотты Бронте правдиво воспроизведён дух борьбы в обществе, она заставляет усомниться в справедливости, разумности и правомочности реально сложившихся отношений между теми, кто правит, и теми, кто по своему положению должен подчиняться, но отказывается это делать» [1, с. 8].

Роман «Джен Эйр» имел большой успех и встал в один ряд со значительными произведениями английского критического реализма. В роли главного героя выступает женщина, это было несвойственно в Англии и считалось новаторским подходом. Роман во многом автобиографичен, Шарлотта Бронте выразила в нем все свои стремления и чувства, отстаивая право женщины на любовь и свободу в определении своей жизни: «Таков был и характер творчества Шарлотты Бронте, чей талант развивался под известным влиянием английского романтизма. Однако её героини уже не только романтичны в своём гордом протесте или героическом стоицизме: они же наделены достаточно трезвым пониманием окружающей социальной

обстановки и не отторгают себя от общества, но требуют от него признания своих прав на свободу, счастье и творческий труд» [1, с. 8]. Для Англии того времени это было очень смелым шагом, и, несмотря на признание, поначалу роман был воспринят неоднозначно. Автор рецензии к произведению считал, что «роман «Джен Эйр» порожден тем же мятежным духом, который проявился в чартизме» [4, с.9]. Роман вызвал негодование в реакционных кругах, так как «совсем не христианскую мораль проповедовала в своей книге бедная гувернантка, дочь священника!» [4, с.9]. Недаром консервативный журнал «Квотерли ревью» писал после опубликования романа «Джейн Эйр» (1847): «В книге чувствуется гордыня и настойчиво утверждаются права человека, для которых мы не находим основания ни в слове Вседержителя, ни в его произволении… Мы не колеблясь заявляем, что в «Джейн Эйр» выражены те же самые взгляды и мысли, которые… питают чартизм и смуту в нашей стране» [5, с. 9].

Роман «Джен Эйр» повествует о простой, но вместе с тем, гордой и независимой гувернантке, которая смогла отстоять свое счастье. На протяжении всего романа мы являемся свидетелями упорной борьбы героини со множеством преград, стоящих на ее пути к независимому существованию и женскому счастью. Трагическая любовь автора была отражена в истории мистера Рочестера, в котором явно ощущаются байронические черты. Джен сама сообщает хозяину о своей любви, что было немыслимо и неприемлемо в викторианском романе. Джен Эйр сохраняет свою независимость, став невестой. Известие о том, что любимый ею человек женат, и жена его неизлечимо психически больная женщина вынуждает ее уйти от него и скитаться, предпочтя нищету и разлуку.

В романе Шарлотта Бронте выступает против законов Англии о браке. Шарлотта Бронте очень яркими красками изображает чувства пылкой героини, именно эта смелость и привлекала читателей. В конце романа стойкая в своих чувствах Джен Эйр возвращается к уже ослепшему, искалеченному мистеру Рочестеру, даруя ему свою поддержку и утешение. Исследователи писем Шарлотты Бронте связывают возвращение героини романа к Рочестеру долгом перед самой собой: «… героиня, первоначально подчиняется требованиям закона… Однако позднее, поняв, что помимо долга перед законом существует долг и перед своим собственным сердцем, и перед тем, кому это сердце отдано» [6, с. 84].

Джен Эйр была чужда «философия безропотности» [7, с. 69]. Она не могла смириться с призывами священников, требующих покорности и согласия со своей участью. Призыв к необходимости сопротивления слышен в ее словах, адресованных Элен Бернс: «Если бы люди всегда слушались тех, кто жесток и несправедлив, злые так бы все и делали по-своему: они бы ничего не боялись и становились бы все хуже и хуже. Когда нас бьют без причины, мы должны

отвечать ударом на удар – я уверена в этом, – притом с такой силой, чтоб навсегда отучить людей бить нас!» [7, с.71]. Требования Шарлотты были справедливы: «Ш. Бронте отстаивает право женщины на равенство в семье и трудовой деятельности, и для того времени подобное требование было весьма существенным» [8, с. 240].

Описания Шарлотты Бронте настолько живые, что ее заслуженно называют мастером пейзажа. Природа Англии предстает перед читателем во всем ее великолепии. Она описывала природу глазами настоящего художника. То же относится и к изображению чувств героев. Роман «Джен Эйр» знаменовал новое дыхание в английской литературе XIX века.

Что касается самой Шарлотты Бронте, то она с достоинством встретила все испытания на своем пути. Она пережила любимых сестер и брата. Судьбой Шарлотте тоже была предначертана недолгая жизнь. Она вышла замуж за молодого священника, который поступил на службу к ее отцу, но прожила после этого недолго. Вскоре после замужества в возрасте 38 лет Шарлотта Бронте умерла от родов.

Приятельница Шарлотты Бронте и соратница по творчеству Элизабет Гаскелл (1819-1865 гг.), принадлежавшая к блестящей плеяде романистов Англии XIX века, познакомилась с ней в 1850 году и до самой смерти Шарлотты они переписывались и несколько раз встречались. Так же, как у Ш. Бронте, образы Э. Гаскелл перекликаются с Образами Диккенса. В своих романах она критикует социальную несправедливость, поднимает тему чартистского движения. Э. Гаскелл так же открыто, как и Ш. Бронте рассказывает о нищете и бесправии рабочего класса, о деспотизме буржуазии. В романе «Мэри Бартон» автор вкладывает в уста рабочего-вожака Джона Бартона слова, показывающие причины социальных противоречий: «Делит ли богач со мной свои избытки, когда я вынужден неделями сидеть без работы. Мы их рабы, пока можем работать, своим потом мы создаем им богатство, и все же мы живем точно в разных мирах» [8, с. 245].

По просьбе Патрика Бронте Элизабет Гаскелл стала собирать материалы о его дочери, скрупулезно изучила их и написала первую книгу, посвященную Шарлотте – «Жизнь Шарлотты Бронте» [9]. При написании книги автор использовала многочисленную корреспонденцию Шарлотты Бронте, что сделало ее ценнейшим биографическим источником. В большинстве своем это были письма, посланные Шарлоттой ее подруге Эллен Насси. Обращаясь к биографическим документам, Э. Гаскелл подробно приводит ссылки на них: «Сохранилась рукопись, содержащая записи на память и критические замечания, касающиеся гравюр в «Предложении дружбы» за 1829 год. Они показывают, как рано сформировались у Шарлотты те способности к пристальному наблюдению и терпеливому анализу причин и следствий, которые впоследствии сослужили верную службу ее гению» [10]. Элизабет

Гаскелл объехала все местопребывания Шарлотты, в том числе и Брюссель, где она наведалась в семью Константина Эже.

Книга Гаскелл содержала богатый фактический материал, она побудила многих писателей к написанию книг, посвященных Шарлотте Бронте. Вот небольшой перечень авторов произведений о талантливой писательнице: Джейн Селларс *(Jane Sellars)*, Клэйр Харман *(Claire Harman)*, Томас Вемисс *(Thomas Wemyss)*, Алис Мейнел *(Alice Meynell)*, Джон Малхам-Демблеби *(John Malham-Dembleby)*, Фредерика Макдоналт *(Frederika Macdonald)*, Клемент Кинг Шортер *(Clement King Shorter).*

Литература

1. М.П. Тугушева. Шарлотта Бронте. Очерк жизни и творчества. «У Никитских ворот», 2016.
2. Н. Агишева. Шарлотта Бронте делает выбор. Викторианская любовь. «Издательство АСТ», 2020.
3. С. Николаевич. «Романтические англичанки». Предисловие к книге Н. Агишевой «Шарлотта Бронте делает выбор. Викторианская любовь. «Издательство АСТ», 2020.
4. З. Гражданская. Роман Шарлотты Бронте «Джен Эйр». Предисловие к книге «Шарлотта Бронте. Джен Эйр». Москва: Изд. «Правда», 1988. с. 5-12.
5. А.-Л. Мортон. От Мэлори до Элиота. М., «Прогресс», 1970, с. 179. Цит. по: М.П. Тугушева. Шарлотта Бронте. Очерк жизни и творчества. «У Никитских ворот», 2016.
6. О.Н. Турышева, К.В. Попова. «Любовь к учителю: Шарлотта Бронте в письмах к Константину Эже//Филологический класс. 2016, с. 82-90.
7. Ш. Бронте. Джен Эйр. Роман. Москва: «Правда», 1988.
8. Г.В. Аникин, Михальская Н.П. История английской литературы. Москва: «Высшая школа», 1985.
9. E.C. Gaskell. The live of Sharlotte Brontë. In two volumes. Vol. I. London: Smith, Elder @Co, 65, Cornill, 1857.
10. Э. Гаскелл. Жизнь Шарлотты Бронте. Перевод А.Д. Степанова. Изд. КоЛибри, 2015.

Türkan Zeynalova
Gəncə Dövlət Universiteti
Səbinə Zeynalova
Gəncə Dövlət Universiteti

ŞARLOTTA BRONTE VƏ "CEYN EYR" ROMANI

Xülasə

XIX əsrin 30-40-cı illəri ingilis ədəbiyyatında tənqidi realizmin bərqərar olması ilə əlamətdar oldu. 40-cı illərdə – tənqidi realizmin çiçəklənməsi dövründə İngiltərədə tənqidi realizmin ən yaxşı əsərləri, o cümlədən Şarlotta Brontenin "Ceyn Eyr" romanı işıq üzü gördü. Şarlotta Bronte (1816-1855-ci illər) XIX əsr İngilis ədəbiyyatının parlaq nümayəndəsidir. Yazıçı, tənqidi realizmin inkişafına böyük töhfə vermiş, Ç. Dikens və U. Tekerey kimi tənqidi realizmin böyük ustadları ilə eyni səviyyədə dayanmışdır. Şarlotta Brontenin poeziyası və nəsri burjua cəmiyyətində qadının sosial ədalətsizliyə və qeyri-bərabər mövqeyinə etiraz edir.

"Ceyn Eyir" romanı avtobioqrafikdir, bu əsər Viktoriya İngiltərəsinin tipik həyatını əks etdirir. Romanın baş qəhrəmanı, ehtiraslı və məğrur Ceyn Eyr layiqli yaşamaq üçün mübarizə aparır, yoxsulluğa və ədalətsizliyə qarşı etiraz edir, qadının sevgi və işləmək hüququ üçün mübarizə aparır. Şarlotta Brontenin yaradıcılığında etiraz və üsyan ruhu özünü büruzə verir. Bu baxımdan onun əsərləri romantik Bayron və Şelli ilə səsləşir. Şarlotta Brontenin romanları sonrakı illərdə bir çox Avropa yazıçılarını ruhlandırdı.

İngilis yazıçısı Elizabet Qaskell (1810-1865-ci illər) çoxsaylı avtobioqrafik materiallar əsasında "Şarlotta Brontenin həyatı" əsərini yazmışdır. Bu kitab əfsanəvi yazıçı sayılan Şarlotta Bronteyə həsr olunmuş ən qiymətli bioqrafik mənbəyə çevrilmişdir. Əsər həm İngiltərədə, həm də xaricdə Şarlotta Bronteyə həsr olunmuş kitabların yazılmasına təkan vermişdir.

Açar sözlər: İngilis ədəbiyyatı, tənqidi realizm, roman, Şarlotta Bronte, "Ceyn Eyr", novatorluq.

Turkan Zeynalova
Ganja State University
Sabina Zeynalova
Ganja State University

CHARLOTTE BRONTE AND HER NOVEL "JANE EYRE"

Summary

The 30-40th of the 19th century were marked by the establishment of critical realism in English literature. In the period of its highest heyday – in the 40th years the best works of critical realism in England were published, including Charlotte Bronte's novel "Jane Eyre". Charlotte Bronte (1816-1855) is a prominent representative of English literature of the 19th century. The writer made a great contribution to the development of critical realism, and is on a par with such great masters of critical realism as Ch. Dickens and W. Thackeray. The poetry and prose

of Charlotte Bronte carries a protest against social injustice and the unequal position of women in bourgeois society.

The novel "Jane Eyre" is autobiographical work, it reflects the typical life of Victorian England. The main heroine of the novel, the passionate and proud Jane Eyre, is fighting for a decent existence, fighting against poverty and injustice, fighting for a woman's right to love and work. In the work of Charlotte Bronte, the spirit of active protest and rebelliousness manifests itself. That is why, her works sounds with the romantics Byron and Shelley. Charlotte Bronte's novels inspired many European novelists in later years.

The English writer Elizabeth Gaskell (1810-1865) wrote the book “The Life of Charlotte Bronte”, based on numerous autobiographical materials. This book has become a valuable biographical source dedicated to the legendary writer Charlotte Bronte. This work was the impetus for writing books dedicated to Charlotte Bronte, both in England and abroad.

Key words: English literature, critical realism, novel, Charlotte Bronte, "Jane Eyre", innovation

Redaksiyaya daxil olma tarixi: 07.12.2022
Çapa qəbul olunma tarixi: 28.12.2022
Rəyçi: filologiya üzrə fəlsəfə doktoru, dosent Leyli Əliyeva tərəfindən çapa tövsiyə olunmuşdur

CAHANXANIM YAQUBOVA MIRAMIN QIZI
Seyidzadecahan@gmail.com
Bakı Dövlət Universiteti
Akademik Zahid Xəlilov küçəsi

CEYN OSTININ ROMANLARINDA QADIN VƏ EVLILIK ANLAYIŞI

XÜLASƏ

Məqalədə XVIII əsr İngilis ədəbiyyatının əhəmiyyətli yazıçılarından olan Ceyn Ostinin qadın və evlilik mövzusundakı öz dünyası, düşüncələri və görüşləri araşdırılır. Ceyn Ostinin romanlarında qadın və evlilik mövzusu iç-içə keçmişdir. Bu məqalədə də həmin mövzular ayrı-ayrılıqda dəyərləndirilib təhlil olunmuşdur. Yazıçı romanlarında maddi dəyərlərlə evliliyi bərabər tutur. Bununla yanaşı, ağıllı qadınların, özündən yüksək təbəqədəki kişilərlə evlənə biləcəklərini göstərmişdir. Eynilə, "Qürur və qərəz" romanındakı Elizabet Bennet kimi. Onun əsərlərində romantik sevgi səhnələri, demək olar ki, yoxdur. Çünki yazıçı bu cür halları bayağılıq kimi qiymətləndirirdi.

Ceyn Ostin İngilis ədəbiyyatının ilk görkəmli qadın yazıçısı hesab olunur. Onun XIX və XX əsr ingilis ədəbiyyatının, xüsusilə roman janrının inkişafındakı rolu danılmazdır. Ceyn Ostinə ən çox təsir göstərən əsər isə Meri Uolstonkraftın yazdığı "Qadın hüquqlarının qorunması" əsəri olmuşdur. "Qadın hüquqlarının qorunması" kitabının əsas arqumenti isə qadınların da ən az kişilər qədər rasional təhsil almağa ehtiyacının olması idi. Ceyn Ostinin romanlarında da feminist motivlərə, gender bərabərliyi və qadınların hüquqlarını müdafiə edən detallara da rast gələ bilərik. Sonda Ceyn Ostinin əsərlərində böyük hadisə sayılacaq mövzular olmasa da, dəqiq müşahidə bacarığı ilə sıradan hadisələri oxucunun diqqətini çəkəcək şəkildə yazan, uğurlu yazıçılardan biri olması nəticəsinə gəlinmişdir.

Açar sözlər: İngilis ədəbiyyatı, roman, Meri Uolstonkraft, "Qadın hüquqlarının qorunması", Viktorian dövrü, Ceyn Ostin, Qürur və Qərəz, evlilik, qadın.

Qadın probleminin kökü Orta əsrlərə qədər gedib çıxır. Qadınlar ilk günahın Həvvaya yüklənməsiylə əlaqədar hər zaman günahkar kimi qiymətləndirilmişlər. Bu hərəkat Orta əsrlər və İntibah dövründə daha da sürətlənərək, qadınların rahiblər tərəfindən "cadugər ovu" adı altında şeytan elan edilərək öldürülməsiylə davam etmişdir.

"Qadının yeri evidir" düşüncəsinin hakim olduğu bu dönəmdə qadınlar yaşadıqları evdə belə dəyərsiz sayılırdılar və hər yerdə arxa planda idilər. Eyni vəziyyət XVIII və XIX əsrlərdə də davam etdi, bu dövrlərdə qadınlara qarşı göstərilən təzyiq həddindən artıq çox idi. Onlar ağır ev işləriylə məşğul olmalı, artıq

qalan vaxtlarını isə əyləncə məclislərində keçirməli idilər. Bütün bunlar qadağalar qadınları, kişilərin və patriarxal qanunların hakim olduğu sosial mühitdən kənar tutmaq üçün düşünülmüşdü.

Qadınların bütün vaxtını ev işlərinə həsr etməsi onların ağır bir yükün altına girməsi demək idi. Onlar səhər tezdən oyanıb süd sağmalı, təsərrüfatla məşğul olan ərlərinə yardım etməli, bundan əlavə uşaqlarla maraqlanmalı, ev əhlinə yeni paltarlar tikməli idilər. Üstəlik, gündəlik təsərrüfatdan qazandıqları cüzi gəliri də ərlərinə vermək məcburiyyətindəydilər.

Beləliklə, XVIII və XIX əsrlərdə kişilərdən fərqli olaraq qadınlar məhdud şərtlər altında yaşayırdılar. Doğulduqları evdən başlayan çətinlik və öhdəliklər sanki qadınları gələcəkdə quracaqları ailə həyatına, ərlərindən görəcəkləri təzyiq və məhdudiyyətlərə hazırlamaq üçün idi. Qadınlar hələ balaca qız uşağı ikən hərəkətləri kontrol altına alınır, onlara "yaraşan" və "yaraşmayan" hərəkətlər öyrədilirdi. Bu hərəkətləri yaxşı mənimsəyən və onlara düzgün riayət edən qadınlar o dövr üçün ideal hesab olunurdu. "İdeal qadın" arxa planda qalmağa razı olmalı, bütün sosial və rasional məşğuliyyətlərdən uzaq durmalı, ailəsindəki kişilərin sözündən əsla çıxmamalı idi.

Qadınların fəaliyyətini məhdudlaşdıran qadağalar təkcə ailə tərəfindən qoyulmurdu. Sözügedən dövrlərdə dövlət də bu prosesi dəstəkləyirdi. Kişilər kimi təhsil almaq istəyən və ya bir şəkildə təhsil almağı bacarıb müəyyən bir yerdə işləməyə çalışan qadınların qarşısına cürbəcür maneələr çıxırdı, onlara daha az əmək haqqı ödənilirdi.

Təsadüfi deyil ki, qadınların təhsil alması üçün ilk kollec Londonda 1848-ci ildə açılmışdı. O vaxta qədər qadınların əksəriyyəti ev təhsili ilə kifayətlənməli idilər.

İşləməyən qadınların isə həyatlarına davam etmələri üçün pula ehtiyacı var idi və bu ancaq üç yolla mümkün idi. Atadan qalan miras, subay qadınlara dövlətin tanıdığı haqlara qane olmaq və ailə qurmaq.

Mirasa ümid bağlamaq heç də ürəkaçan deyildi, çünki adətən ailə başçısı dünyasını dəyişdikdə onun bütün mal varlığı ya ailədəki oğullara ya da ölən şəxsin ən yaxın kişi qohumuna qalırdı. Ölən adamın həyat yoldaşı isə ancaq ev və içindəki əşyaları ala bilərdi. Beləliklə, ailədəki qız övladlar yenə də miras hüququndan məhrum olurdular. Onlar üçün çıxış yolu ailə qurmaq idi. "Dul qadınlar miras kimi ancaq ev və əşyalara sahib ola bilərdilər". (7, s 29)

Ceyn Ostinin "Qürur və Qərəz" romanında Xanım Bennet qızı Elizabeti xəbərdar edərkən bu məsələyə belə toxunur:

"You will never get a husband at all and I am sure I dont know who is to maintain you when your father is dead".

"Heç vaxt ərin olmayacaq və bilmirəm ki atan öldüyü zaman sənə kim baxacaq". (3, s 77)

Buna görə də qadınların daha yaxşı həyat şərtlərinə sahib olmaqları üçün ən yaxşı yol evlənmək idi. Ancaq bunun da şərtləri və üsulları var idi. Həmin əsrlərdə

ailə tərəfindən və hətta cəmiyyət tərəfindən uyğun görülməyən bir adamla evlənmək və ya qeyri-rəsmi münasibət yaşamaq olduqca yalnış və xorgörülən bir davranış idi. Belə bir hərəkət həm ailəni, həm də həmin qadını cəmiyyət içində utanılacaq vəziyyətə salırdı.

Ən yaxşı yolu seçib ailə quran qadınların da əməl etməli olduqları şərtlər və tələblər var idi. Məsələn, evlənmədən öncə qadınlar hər hansı mal varlığına sahib idilərsə, ailə qurduqdan sonra onların bu mallar üzərində qanuni olaraq heç bir söz haqqları qalmırdı. XVIII və XIX əsrlərdə evli qadınların qanunla torpaq və mal sahibi olmaq hüquqları yox idi.

Beləliklə, həmin dövrlərdə evli qadınlar:

- Maddi və qanuni cəhətdən ərlərindən asılı idilər;
- Ərlərinin soyadını alırdılar;
- Harada və necə yaşayacaqlarına kişilər qərar verirdi, onların belə bir qərar vermək və ya qərara qarışmaq haqları yox idi;
- Bütün idarəçilik və söz haqqı kişilərə aid idi, qadınlar isə bu tələblərlə razılaşmaq məcburiyyətində idilər;
- Boşana bilməzdilər, amma ər istədiyi zaman qadından boşana bilərdi.

Demək olar ki, qadınların heç bir hüququ yox idi və onlar evdə kölə kimi yaşayırdılar.

"Əgər kişi və qadın Tanrı üçün "tək vücud" idisə, qanun qarşısında onlar bir adam idilər və həmin adamı təmsil edən də ər idi". (6, s 8)

Buna görə də atalar qızları üçün ər namizədlərini çox diqqətlə seçirdilər.

XVIII və XIX əsrlərdə evililiklərin çoxu maddiyyata əsaslanırdı. Aşağıdakı şeirdə də bunun nümunəsini görə bilərik:

"Arvadım ol,
Sənə səbəbini deyəcəm:
Mənim kiçik donuzum var,
Sənin də donuz axurun.
Mənim qəhvəyi rəngdə inəyim var,
Sənin də pendir düzəltmək bacarığın.
Sukey, mənimlə evlənərsən?
Xahiş edirəm, hə söylə". (5, s 175)

Ceyn Ostin 16 dekabr 1775-ci ildə İngiltərənin Hampşir şəhərində, Steventon qəsəbəsində doğulub.Təhsilini daha çox evdə, atasının nəzarəti altında tamamlayıb. XVIII əsrin sonları, XIX əsrin əvvəllərində yaşayan Ceyn Ostinin həyatı haqqında elə də çox məlumatlar yoxdur. Bacısı Kassandra ona aid məktubların çoxunu yandırmasa, bəlkə də indi əlimizdə daha çox bilgi olardı.

Ailəsinin təhsil almağı dəstəkləməsi Ceyni də kiçik yaşlarından öz təsiri altına almışdı. Belə ki, uşaq yaşlarından Ceyn Ostin mütaliəylə yanaşı həm də özü müxtəlif hekayələr, oyunlar yazmağa başlamışdı. Yazdıqlarının çoxu satirik səpkidə

idi. İlk romanı "Sevgi və Dostluq"u 14 yaşı olanda yazmışdı. Digər romanlarını isə 20 yaşından sonra yazıb çap etdirmişdi. "Ağıl və Hissiyat", "Qürur və Qərəz" 1811-1813-cü illərdə, "Mansfild park" 1814-cü ildə, "Emma" isə 1816-cı ildə nəşr olunmuşdur. "Təhrik" adlı romanı isə ölümündən bir il sonra – 1818-ci ildə "Nortenger Abbatlığı" ilə birlikdə işıq üzü gördü. Yaşadığı dövrdə qadınların əsər yazması yaxşı qarşılanmadığı üçün romanlarını öz adıyla yox, "bir xanım tərəfindən" ("by a lady") imzası ilə çap etdirib.

Ceyn Ostinin yaşadığı dövr XVIII əsrin sonu XIX əsrin əvvəlləri idi. Bu dövrdə klassisizm bitmiş, yerini romantizm almışdı. Amma Ceyn yaşadığı dövrün tələblərinin əksinə gedərək romantik əsərlər yazmadı. O daha çox klassisizmə və realizmə yaxın idi. Yazdığı əsərlərdə klassisizmin təsirlərini görmək mümkündür.

Məsələn, romanlarını yazarkən, demək olar ki, xəyal gücündən heç faydalanmayıb, həqiqətlərdən tam mənasında uzaqlaşmayıb, sadəcə çox yaxından tanıdığı və yaxşı bələd olduğu mühiti, bu mühitdə yaşayan insanları, reallıqları olduğu kimi əks etdirərək qələmə alıb.

1814-cü ildə qardaşı oğluna ünvanladığı məktubda yazmaq istədiyi əsəri belə tərif edir: "Şəhərdən uzaq, balaca bir kənddə üç-dörd ailə... Bax, yazmaq istədiyim mövzu tam olaraq bundan ibarətdir". (1, s 5)

Yazıçı olaraq yazacağı mövzuları belə sərhədləmiş və bu çərçivədən kənara çıxmamışdır. Yaratdığı obrazlar da demək olar ki, bənzər xüsusiyyətlərə malikdirlər. Məsələn, romanlarında bəhs etdiyi ailələrin çoxunun evlilik yaşında olan gənz qızları, xidmətçiləri, səmimi qonşuları var.

Ceyn Ostin doğum və ölüm tarixi arasında – 1775-1817-ci illərdə Sənaye İnqilabı, Fransız İnqilabı və Napaleon müharibələri kimi Avropa tarixinə dərindən təsir edən hadisələrə şahidlik etməsinə baxmayaraq, romanlarında bu mövzulara heç toxunmayıb. İki qardaşı müharibələrə qatılıb və general rütbəsinə qədər yüksəlmişlər. Amma Ceyn onların təcrübələrindən və müharibə xatirələrindən heç yararlanmağa çalışmayıb. Çox güman ki, yazıçı yaşadığı dövrdə çıxan qəzetləri və bu qəzetlərdə ölkə gündəmindən bəhs edən xəbərləri oxuyurdu. Amma yenə də əsərlərini yaradarkən bu mövzularda səssiz qalmağı üstün tutmuşdur. Məsələn, "Qürur və Qərəz" əsərində Cənab Darsi çətin vəziyyətə düşəndə qəzeti əlinə alıb göz gəzdirir, lakin Ceyn Ostin o qəzetdə nə yazıldığından bəhs etmir.

Ceyn Ostin əsərlərində İngiltərəni yaxşı və ya pis heç vaxt tənqid etməyib. O qadınlardakı emosionallığı, romantik davranışları, həssaslığı qüsur olaraq görürdü. Buna görə də obrazlarını yaradarkən ya bu qüsurlara toxunmamış ya da qadınları bu "qüsurlardan" arındıraraq, düzəldərək qələmə almışdır. Nəticədə özünü mövzu cəhətdən sərhədləyən yazar, ancaq çox yaxından tanıdığı insanların obrazlarını yaratmaq istərkən daha çox qadınların dünyasını əks etdirmişdir. Əlbəttə, Ceynin əsərlərində kişi obrazlar da kifayət qədərdir. Amma onlar daha çox arxa plandadırlar. Daha çox qadınlar vasitəsilə kişi obrazların xüsusiyyətləri açılır. Nə etdikləri, nə oxuduqları qadınlar vasitəsilə oxucuya çatdırılır.

"Ceyn Ostin, qadınlarla kişilər arasında, ağlın üstünlük təşkil etdiyi ölçülü və tarazlığın qorunub saxlandığı münasibətlər qurmağa çalışır". (2, s 891)

Bununla bərabər, Ceyn Ostin romanlarında özü üçün də xüsusi əhəmiyyətə malik "pul sevgisi"ndən zaman-zaman söhbət açır. Buna görə də obrazların xarakterlərinin təsvirindən sonra maddi gəlirlərindən də bəhs edir.

"Vircinia Vulfun həyat yoldaşı Leonard Vulf 1942-ci ildə nəşr etdirdiyi "The Economic Determinism of Jane Austen" isimli məqaləsində, bu yazıçının yaratdığı obrazları kapitalist burjuaziyanın tipik təmsilçiləri olaraq görür. Şotland tarixçi və ədəbiyyat tənqidçisi David Deyçs də Ceyn Ostini Marksdan əvvəl marksist olan yeganə böyük İngilis yazıçısı hesab edirdi". (2, s 894)

Ceyn Ostin sosial problemləri də qələmə almamışdır. O, özünə sərf edən gerçəklərdən bəhs edir, sərf etməyənləri isə sanki görməzdən gəlirdi. Romanlarında bir-birindən ayrılmayan tək bir reallıq və mövzu var: qadın və evlilik.

Ostinin romanlarındakı qadın obrazlarını iki qrupa ayrımaq olar: Məntiqlə davrananlar və daha çox duyğularıyla hərəkət edənlər.

Məsələn, "Qürur və qərəz"də məntiq timsalı olan Elizabet və duyğusallığa önəm verən bacısı Lidiya kimi. Və yaxud "Ağıl və hissiyat" əsərindəki Elinor və Marianna kimi. Və bir-birinə əks qütbdə dayanan bu qadınlar bir qayda olaraq, ağıllıdırsa, yaxşı və zəngin kişilərlə, duyğusaldırsa, yoxsul kişilərlə evlənirlər.

"Qürur və qərəz" əsərində Elizabetin balaca bacısı kimi "axmaq" və "ağılsız" qızlar pulsuz-parasız gənclərə könül verib onlara qoşulub qaçaraq cəmiyyətin gözündə biabr olurlar.

XVIII və XIX əsrdə İngiltərədə qanunlar, adət və ənənələr, qadınlara maddi sıxıntılardan qaçmaq üçün evlənməkdən başqa yol qoymurdu. Bunu Ceyn Ostin romanlarında görmək mümkündür. Qadın hüquqlarının müdafiəçisi Meri Volstonkraft bu barədə yazırdı: "Cəmiyyətdə qadınların yüksəlməsini təmin edən tək yol evlilikdir". (8, s 54)

O, həmçinin yazırdı: "Əlbəttə bir qadın sevgi əsasında ailə qura bilər, lakin o seçim qarşısındadırsa, mütləq maddi cəhətdən kömək ola biləcək biriylə evlənməlidir. Əks halda yoxsulluqla boğuşmaq və ya həyatda qalmaq üçün işləmək məcburiyyətindədir". (4, səh 15) Nəzərə alsaq ki, XIX əsrdə qadınların işləməsi üçün elə də əlverişli və böyük imkanlar yox idi, demək, qadınlar doğrudan da ikinci yolu seçməli idilər. Meri Uolstonkraft sevgi və bağlılıq olmadan qurulan bu cür evlilikləri rədd və tənqid edərkən Daniel Defonun "qanuni əxlaqsızlıq" ifadəsindən istifadə edirdi. (4, səh 7)

Ceyn Ostin də bu fikirdə idi və 1814-cü ildə qardaşı qızı Fanni Nayta yazdığı məktubda belə bir tövsiyyə verirdi: "Heç bir şeyi olmayan adamla evlənməkdən qaç. Yoxsulluq qapıdan gəldiyi zaman sevgi pəncərədən qaçır".

Ostinin romanlarında ağıllı qadınlar varlı və məntiqli adamlara aşiq olurlar. "Qürur və qərəz"də Elizabet və Ceyn Bennet, "Ağıl və hissiyat"da Elinor Daşvudun

Edvarda olan sevgisi, eləcə də "Emma" əsərinin qəhrəmanı Emmanın ən sonunda gerçəkləri görüb cənab Naytlinin sevgisinə qarşılıq verməsi buna nümunə ola bilər.

"Qürur və qərəz"in ilk cümləsi bu mövzunu dəstəkləyir: "Zəngin və subay bir adamın bir həyat yoldaşına ehtiyacı olduğu hər kəs tərəfindənn qəbul edilmiş gerçəkdir". (1, s 8)

Əslində, Ceynin nəzərdə tutduğu məsələ budur: Hər bir qızın varlı bir kişiyə ehtiyacı vardır. Eyni romanda Şarlotta Lukas da Cənab Kollinslə evlənməyə buna görə razılıq verir. Şarlotta 27 yaşında ailə qurmaq üçün gecikmiş bir qızdır, Kollins isə evi və gəliri olan bir adamdır. Bunun sayəsində Şarlottanın həyatı xilas ola bilər. Bütün bu səbəblər Şarlottanın Kollinsi sevməsi üçün kifayət edir. Beləliklə, o da məntiqlə davranaraq Kollinslə evlənməyə razılıq verir.

Ceyn ailə qurarkən qadın və kişilərin hər cəhətdən bərabər olmalarını dəstəkləyir. Qadın və kişilər təkcə, maddi cəhətdən yox, həm də məntiq, düşüncə, hadisələrə yanaşma tərzləriylə də bir-birinə uyğun olmalıdır. Bu baxımdan Elizabet və cənab Darsi bir-birinə uyğundur. İki obraz da olduqca məğrur, intellektli və ağıllıdır. Yazıçı ancaq bu şəkildə baş tutan evliliklərin insanlara xoşbəxtlik gətirəcəyinə inanır.

Halbuki, eyni romanda xanım Bennetlə əri bərabər deyillər. Xanım Bennet cahil, gerifikirli və məntiqi zəif qadındır.Buna görə də əri hər fürsətdə onu ələ salır. Onların evliliyi xoşbəxtlikdən uzaqdır.

Ceyn Ostin evliliyə, sosial nizamın bir şərti kimi baxır və romanlarında da evlilik mövzusunu bu şəkildə qələmə alır. Bunu "Emma", "Qürur və qərəz", "Ağıl və hissiyat", eləcə də yazıçının digər əsərlərində görmək mümkündür. Yazıçı yaşadığı dövrün qanunları və sosial təzyiqlərindən dolayı hər qadının evliliyi tək çarə kimi gördüyünü bilirdi. Ancaq qadınlar üçün evlənəcəkləri adamın kimliyi də əhəmiyyətli idi. Yoxsul bir adamla ailə qurmaq həmin qadının həyatının sonuna kimi yoxsul və çətin şəraitdə yaşaması demək idi. Buna görə də ailə həyatında maddi vəziyyətin əhəmiyyəti Ceyn Ostinin, demək olar ki, bütün romanlarında xüsusi vurğulanır. Hər bir obrazın təsviri zamanı onun maddi vəziyyəti də açıqlanır.

XVIII və XIX əsrlərdə qadınlar üzərindəki təzyiqi romanlarında az da olsa yüngülləşdirməyə çalışan Ceyn Ostin əsərlərində bəzi obrazlarının özbaşına evliliyə qərar vermələrinə çalışır. "Qürur və qərəz"də Elizabet, "Ağıl və hissiyat"da Elinor Daşvud, "Mansfild park"da Fanni Prays, "Təhrik"də Ann Eliot və "Emma" romanının baş qəhrəmanı Emma Vudhausun məsləhətləşəcəkləri kimsə yoxdur, buna görə də ağılla davranaraq qərarlarını özləri vermək məcburiyyətindədirlər.

Ceyn Ostinin qadın və evlilik mövzulu romanları əsasən XVIII və XIX əsr qadınlarına onsuz da yaşadıqları və bildikləri gerçəkləri göstərirdi. Onun romanları var olan gerçəklərdən başqa bir şey deyildi.

Özünün heç vaxt evlənməmiş olması XVIII və XIX əsr qanunlarına üsyan olaraq qəbul oluna bilər. Və bu davranışını onun feminist olması ilə əlaqələndirmək olar. Ostin romanlarında evliliyi tək çarə olaraq görən qadınların əksinə şəxsi

həyatında bundan qaçdı. Cəmiyyətdə “ Daha yaxşı bir həyat üçün ailə qurmamağı üstün tutdu, buna görə də ömür boyu subay qaldı”. (8, s 228)

JAHANKHANIM YAGUBOVA

SUMMARY

COMPREHENSION OF WOMAN AND MARRIAGE IN JANE AUSTEN`S NOVELS

In this study, Jane Austen’s ideas, inner world about woman and marriage are studied. Although woman and marriage took place together in her books, woman and marriage are studied separately in this study. The author considers wealth and marriage equally; though she proves that if a woman is wise, she can marry a man who is aristocratic, like Elizabeth Bennet in Pride and Prejudice. There are no moments that we call love scene in her novels. Because she defines these kinds of moments as vulgar, she does not write about them.

In this regard, the novels of the English writer Jane Austen, who is considered the first outstanding female writer of English literature. Its role in the development of English literature of the XIX and XX centuries, especially the genre of the novel, is indisputable. In the eyes of Jane Austen, the relative position of women in society has affected the work of Mary Walstoncraft, "Protection of the rights of women." The main argument of this book was that women should have at least such a rational education, as well as men. In Jane Austen's novels, feminist motives are also present, the ideas of social equality and women's rights are considered.

Although works of Jane Austen, first great woman novelist of 18th century English Literature, did not include events which could be considered as actions, she makes ordinary events interesting for her readers. In this respect, her writings deserve to be read and should be read.

Key words: English literature, novel, Mary Wolstonkraft, "Protection of women's rights", Victorian period, Jane Austen, Pride and Prejudice, marriage, a woman.

СЕИДЗАДЕ ДЖАХАНХАНУМ

РЕЗЮМЕ

КОНЦЕПЦИЯ БРАКА И ЖЕНЩИНЫ В РОМАНАХ ДЖЕЙН ОСТИН

В статье исследуются мир, мысли и взгляды Джейн Остин, одной из выдающихся писательниц английской литературы XVIII века, на женщин и брак. В этой статье эти темы оценивались и анализировались по отдельности. В своих романах писатель отождествляет брак с материальными ценностями. Прямо как Элизабет Беннет в "Гордости и предубеждении".

В этом отношении интересны романы английской писательницы Джейн Остин, которая

считается первой выдающейся женщиной-писательницей английской литературы. Ее роль в развитии английской литературы XIX и XX веков, особенно жанра романа, неоспорима. На взгляды Джейн Остин относительно положения женщины в обществе повлияло произведение Мэри Уолстонкрафт «Защита прав женщин». Главный аргумент этой книги заключался в том, что женщинам необходимо как минимум такое же рациональное образование, как и мужчинам. В романах Джейн Остин также присутствуют феминистские мотивы, рассматриваются идеи социального равенства и прав женщин. Джейн Остин является одной из первых писательниц, рассматривавших идею социального равенства полов на широком фоне социальных процессов своего времени.

Ключевые слова: английская литература, Джейн Остин, Мэри Уолстонкрафт, викторианская эпоха, «Защита прав женщин», «Гордость и предубеждение», брака, женщина.

Ədəbiyyat:

1. Ceyn Ostin, “Qürur və qərəz”, 2015, 372 s.
2. Mina Urqan, “İngilis ədəbiyyatı tarixi”, 2011, 1844 s
3. Jane Austen, Pride and Prejudice, 456 s.
4. Özgür Çiçek, Ertuna Hovison, Jane Austen və Adab-ı Muşaret, 192 s.
5. BLACKWELL, Basil. Women, Work, and Sexual Politics in Eighteenth-Century, 1989.
6. SHANLEY, Mary Lyndon. (1989) Feminism, Marriage, and The Law in Victorian
7. STAVES, Susan, “Married Women’s Separate Property in England”, 1990.
8. PERKIN, Joan. Women and Marriage in Nineteenth-Century England Routledge, 1989.

Redaksiyaya daxil olma tarixi: 07.12.2022
Çapa qəbul olunma tarixi: 28.12.2022
Rəyçi: professor Cəlil Nağıyev
tərəfindən çapa tövsiyə olunmuşdur

İLHAM QAZIZADƏ
Sənətşünaslıq üzrə fəlsəfə doktoru, dosent,
AMEA-nın Memarlıq və İncəsənət İnstitutu
nigarqazizade@gmail.com

AZƏRBAYCAN DRAMATURGİYASI RUS DRAM TEATRININ SƏHNƏSİNDƏ

XÜLASƏ

Yer kürəsində millətlərin, xalqların başqalarına olan maraq dairəsinin artması hər iki tərəfin ədəbiyyatının, incəsənətinin zənginləşməsinə əhəmiyyətli imkanlar yaradır. Dünyanın qloballaşma prosesində fəal iştirak edən xalqlar milli humanitar sərvətinin daha artıq tanınmasına, təbliğatına çalışırlar.

XXI əsrdə ünsiyyət vasitəsinin geniş şəkildə inkişaf tapmasına insanlar daha artıq meylli olmalıdırlar. Çünki hal-hazırda yaranmış şəraitdə Yer kürəsində böyük qüdrətli dövlətlərin hegemonluq niyyətinə düşmə iddiaları daim artır. Bu cəhdlər yaşadığımız mühiti məhvə apara bilər. Belə bir şəraitdə dünya xalqlarının əsrlər boyu yaratdıqları zəngin irsi qorumaq vacib məsələlərdən biridir.

Açar sözlər: Yer kürəsi, qloballaşma, hegemonluq, ünsiyyət, bəşəriyyət, humanitar mili sərvətlər

Rus Dram Teatrı yaradıcılığı boyu daim mövzuca zamanın tələbləri ilə səsləşən pyeslərə daha artıq meyl göstərib. Bu baxımdan dahi Azərbaycan şairi Nizaminin 800 illiyi münasibətilə səhnəyə qoyulan «Fərhad və Şirin»in quruluşuna böyük ruh yüksəkliyi ilə yanaşan teatr repertuarını qəhrəmanlıq motivi ilə zənginləşdirməyi qarşısına məqsəd qoymuşdu. Lakin tamaşanın hazır variantında bəzi yaradıcılıq sapıntıları nəzərə çarpırdı. İlk növbədə qeyd edilməlidir ki, rejissor B.Velikanovun işində pyesdə böyük sənətkar qüdrəti ilə ifadəsini tapan lirik və qəhrəmanlıq dəsti-xətti tam parlaqlığı ilə tərənnüm olunmamışdı. Obrazların məhəbbət və şücaət dolu xarakterləri bir qədər sönük, lazımi vüsətlə ifadəsini tapmamışdı. Odur ki, Şirinin ifaçısı P.Qinzburqun bəzi səhnələrdə dramatik cəhətdən incə lirikliyinin müqabilində artist K.Myakişevin ifaçısı Fərhadın amalını tam dərəcədə ehtiva etməməsi təəssüf doğururdu.

Müharibədən sonrakı illərdə də teatrın müasir Azərbaycan dramaturgiyası ilə yaradıcılıq əməkdaşlığı işgüzar xarakter daşımışdı. Kollektiv Ənvər Məmmədxanlının «Şərqin səhəri» pyesi ilk quruluşundan

(1947) sonra bu əsərə yenidən 1958-ci ildəki quruluşunda mövzunu daha ətraflı açmağa səy göstərmişdi. Pyesdə qoyulan məqsədin geniş miqyasda aşkarlanmasında rejissor T.Kazımovun, bəstəkar T.Quliyevin, rəssam Saginyanın yaradıcılıq səyləri müsbət rol oynayıb. Quruluş barədə «Vışka» qəzetindəki rəydə oxuyurdu: «Tamaşada Bakının fəhlə sinfinin, onun qabaqcıl nümayəndələrinin şücaətinin şahidi oluruq» [1].

İmran Qasımovun «Xəzər üzərində şəfəq» pyesinin quruluşu teatrın yaradıcılığında əsas rol oynadı. Rejissor M.Haşımov pyesin ağırlıq mərkəzini, ideya vurğusunu lazımi istiqamətə yönəltmişdi. Dövrün tənqidi də əsərin ana xəttini təşkil edən Bakı neftçilərinin «qara qızıl» uğrunda apardığı mübarizə əzminin önə çəkdiyini kollektivini uğuru sayırdı.

Əsərdəki konflikt mühəndis Hüseynov və trestin rəisi Nəcəfov arasındadır. Tamaşada bu zəhmətkeş insanların konflikti ciddi şəkildə barışmamazlıq mövqeyində qoyulub. Onların hər bir özünün ümumi işə sədaqətliyi baxımından haqlı olduğuna əmindirlər. Nəcəfovun ifaçısı B.Çingin oyununda işə miqyaslı formada yanaşdığını davranışı, qətiyyətli danışıq tərzi ilə əyan edirdi. O, özünün proqram xarakterli tezisinə inanır, bu yöndəki qələbənin sonda ölkənin daha artıq neft alacağına şübhə etmir. Aktyor K.Myakişevin qəhrəmanı Hüseynov isə əsasən təmkinlə, səbrlə Nəcəfovu səhv mövqedə olduğunu inandırmağa çalışırdı.

Quruluşun uğurunu kollektivin «məğrur insan» adlandırdığı qocaman buruq ustası Məmməd Rzanın artist V.Şarlaxovun, şəhər partiya təşkilatının sədri Poladovun ifaçısı P.Yudinin oyunundakı ustalıq parlaqlığı ilə sübuta yetirdi.

Rejissor iş prosesində əsərdə olan bir sıra kəsirləri (bəzi səhnələrdəki ritorikanı, mətləbə dəxli olmayan dialoqları, …) aradan qaldırmaqla daha çox neft hasilatı üçün mübarizənin mahiyyətini ön plana çəkməyə nail olmuşdur. Məhz bu cür məsuliyyətli münasibətə görə quruluşun 1950-ci ildəki yaradıcı heyətinin üzvləri – rejissor M.Haşımov, rəssam S.Yefimenko, artistlərdən K.Myakişev, B.Şarlaxov, P.Yudin və P.Çinkin SSRİ-nin Dövlət Mükafatına layiq görülüblər [1].

İ.Qasımov və H.Seyidbəylinin sıx əməkdaşlığı sayəsində «Xəzər üzərində şəfəq» də olduğu kimi «Dəniz cəsurları sevir» pyesdə də qəhrəmanların xarakterləri böyük və çətin sınaqdan çıxırlar.

«Dəniz cəsurları sevir»dəki baş mühəndis Kazımov asan üsulla, risk etmədən qələbə qazanmağa üstünlük verir. Aktyor K.Myakişevin qəhrəmanı Ramiz Qafarov isə əsasən mülayimliklə, dostcasına Kazımovun səhv mövqedə olduğunu inandırıcı dəlillərlə dostuna sübut etməyə çalışır. Göründüyü kimi hər iki pyesin mövzusu və konflikti bir-birinə yaxındır.

Neftçilərin bir-birinə səmimi münasibətləri tamaşaçıda şəkk-şübhə oyatmırdı. Artistlərdən B.Otradinski (Kazımov) və V.Folkoviç (Rəşid Qafarov) yaratdıqları obrazların psixoloji təbiətlərini dəqiqliklə aşkarlayırdılar. Sonda Kazımov və onun tərəfdarlarının mövqeləri kollektiv tərəfindən tənqid olunur, kəşfiyyatçı Rəşid Qafarovun təklif etdiyi üsul gələcəkdə qazanılacaq qələbənin riskə getmədən əldə olunacağına daha faydalı, ümidverici kimi qəbul edilir.

«Dəniz cəsurları sevir» pyesinin rejissoru M.Haşımovun, rəssam S.Yefimenkonun və bəstəkarı C.Cahangirovun qarşılıqlı səylərinin bəhrəsi tamaşaçılar tərəfindən uğurla qarşılandı. Bu müvəffəqiyyətə səbəb kollektivin «məğrur insan» adlandırdığı Məmməd Rzanın ifaçısı V.Şarlaxov, şəhər partiya təşkilatının sədri Poladovun ifaçısı P.Yudin kimi sənətkarların istedadları sayəsində mümkün oldu.

Teatr yerli dramaturq A.Nəsibovun «Adam qayıtdı» pyesi rejissor İ.Xasinin quruluşunda səhnə həllini tapdı. Yaradıcı kollektivi bu əsərə cəlb edən amil müharibə illərində taleyi şikəst olmuş bir adamın 15 ildən sonra doğma torpağına qayıdışı, mənəvi baxımdan sıxılmış adamın tamamilə fəal həyata qayıtmasını göstərmək idi.

İstedadlı neft ustası möhkəm iradəli, müharibənin acı sınağından çıxmış adam Əsgər Quliyevi təkrarən adi həyatın sevgisini duymaq sahəsində onun xeyirxah insanlara ehtiyacı böyük idi.

Cəbhədə əsir düşdüyündən həmin illərin bədxah adamlarda ona qarşı bir qədər soyuqqanlılıq yaranmışdı. Odur ki, çoxlarının yanında gözükölgəli gəzirdi. Müharibədə əsir düşmüş, sonra isə cəsurluğu sayəsində düşərgədən qaçıb. Dinc quruculuq illərində əsir olduğuna görə Stalin irticaçı dövründə vətənində müəyyən müddət dustaqlıq həyatı keçirmişdi.

Doğma yurdunda da keçmiş həyat yoldaşının indiki əri Zeynalovun müxtəlif şayələri, böhtanları ilə üzləşir. Vəziyyət o həddə çatır ki, bəzi situasiyalarda konflikt cinayət məcəlləsi istiqamətinə yönəlir, əsər melodramatik motivlərlə yüklənir. Bu yöndə ilk partiya təşkilatının rəhbəri Dilarə Vəliyeva, mühəndis Stepan Burov və digər iş yoldaşları ona yardım imkanlarını əsirgəmirlər.

Məhz xeyirxah insanların köməyi sayəsində məhv olmaq astanasında olan adam yaşadığı mühitin etibarını qazanır. Sonda qəlbən əzilmiş adamın taleyində mənəvi bərpa baş verir.

Quruluşun təsirli anlarını tamaşaçıya çatdıran istedadlı aktyorlardan A.Falkoviçin (Əsgər), B.Şiryenin (Dilarə), K.Nikolayevin (Burov) səyləri nəticəsində dövrün həyatı faktları ilə uzlaşan maraqlı tamaşa ərsəyə gəlmişdir.

İstifadə olunan mənbələr

1. Вал.Богуславский. Русский Драматический имени Самеда Вургуна. Баку, 1971, стр. 48.
2. Гр.Грекин. «Утро Востока». Газ. «Вышка». 1958, 27 ноября.

AZERBAIJANI DRAMATURGY ON THE STAGE OF RUSSIAN DRAMA THEATER

SUMMARY

In the Earth the increase in the interest of nations and peoples on other countries creates significant opportunities for the literature and art of both sides. Peoples that actively participating in the process of globalization of the world are trying to recognize and promote the national humanitarian wealth. In the 21th century people should be more inclined to develop a wide range of means of communication.

Because in the current conditions, the claims of powerful countries all over the world to become hegemonic are constantly increasing, these attempts can lead to the destruction of the environment in which we live. In such conditions one of the important issues is the protection of rich heritage created by the peoples of the world over the centuries.

Key words: the Earth, globalization, hegemony, communication, humanity, national humanitarian resources.

АЗЕРБАЙДЖАНСКАЯ ДРАМАТУРГИЯ НА СЦЕНЕ РУССКОГО ДРАМАТИЧЕСКОГО ТЕАТРА

РЕЗЮМЕ

Тенденции к расширению круга интересов народов и наций, населяющих земной шар, создают значительное возможности для взаимного обогащения литературы и культуры обеих сторон. Народы, активно участвующие в процессе глобализации, стремятся к более глубокой ознакомлению с гуманитарными ценностями и их агитации.

В XXI веке люди должны стремиться к еще развитию средств общения, т.к. в нынешней ситуации постоянно увеличиваются претензии ведущих мировых держав к мировому господству.

Эти попытки ведут человечество к уничтожению. В подобной ситуации сохранение веками создаваемого богатого мирового наследия является одной из важнейших задач.

Ключевые слова: земной шар, глобализация, мировое господство (гегемониям), общение, человечество, гуманитарные и национальные ценности.

Redaksiyaya daxil olma tarixi: 07.12.2022
Çapa qəbul olunma tarixi: 28.12.2022
Rəyçi: Sənətşünaslıq üzrə fəlsəfə doktoru, Vidadi Qafarov tərəfindən çapa tövsiyə olunmuşdur

ÜLVİYYƏ ƏHMƏDOVA
Xəzər Universiteti, Dillər və ədəbiyyatlar departamentinin müəllimi
E-mail: ulviyyahmadova@gmail.com

ƏBDÜLXALIQ CƏNNƏTININ ŞEIRLƏRI ISTIQLAL POEZIYASI KONTEKSTINDƏ

Xülasə

Azərbaycanın ictimai-siyasi həyatında əsaslı rol oynayan, azadlıq məfkürəsinin xalqın ruhuna hopmasında siyasi hərəkat qədər köklü dəyişiminə səbəb olan ədəbiyyat və onun hərdaim gözəllik, vətən, sevgi, istiqlal uğrunda mübarizə aparan nümayəndələri olmuşdur. XIX əsrin sonuna doğru çarizmin çirkin niyyətini ortaya qoyan, onun qəddarlığını ifşa edən, işğalçı dövlətin nümayəndələrinin yerli əhalini təhqir etməsi, onlara verdiyi əziyyətlər ədəbiyyatda da istiqlal poeziyasının nəinki formalaşmasına, həmçinin dərin xarakter daşımasına, dövrü-siyasətdə əsaslı dəyişimlərə, oyanışa doğru "yol açmasına" səbəb oldu. Xalqı zülm və cəhalət içərisində saxlayan, onun mədəniyyətə və maarifə doğru addımlamasına mane olan siyasi rejimin şəriət və birlik adı altında azadlıq ideyalarını "buxov"lanmasına baxmayaraq, bədii əsərlərdə hürriyyət, turan ifadələri istifadə edilməyə başlayırdı. XIX əsrdən etibarən ictimai şüur, milli özünüdərk prosesi öz əksini o dövrdə təşkil edilən məclislərdə, orada fəaliyyət göstərən ədiblərin elmi-ədəbi, bədii-publisistik, ictimai-siyasi yaradıcılığında özünü göstərirdi. Bu milli ruhlu, M.Hadinin deyimi ilə desək, "hürriyyət peyğəmbəri" adlandırılacaq qədər öz mövqeyini ortaya qoyan əsl "vətəndaş" şairlərdən biri də "Divani-hikmət" məclisinin nümayəndələrindən olan Əbdülxaliq Cənnəti olmuşdur. Şairin "Hürriyyət", "Hürriyyətə xitab", "Torpaq", "Vətən tərənəsi", "Edər", "Vətənim", "Fəxriyyə" və s kimi şeirlərində azadlıq eşqi, vətən məhəbbəti, hürriyyət sevdası təlqin edilir. Məqalədə şairin şeirlərində ifadə edilən zahiri və daxili qatlara yayılan istiqlal sevgisi, istiqlal şairlərindən təsirlənərək qələmə aldığı nəzirələri, həmçinin Cənnətinin təsiri ilə yazılan əsərlər mövzu, ideya baxımından təhlil edilir.

Açar sözlər: Əbdülxaliq Cənnəti, istiqlal poeziyası, "Fəxriyyə", hürriyyət

Bakı xanı Hüseynqulu xanın ovçubaşısı Səfərəlinin oğlu Əbdülxaliq Cənnətinin (1855-1931) kiçik yaşlarından gördüyü dövrü təzyiq, yaşadığı mühitdə baş verən siyasi hadisələr onun da yaradıcılığından yan keçməmişdir. Kiçik yaşlarından mükəmməl təhsil almış, səkkiz yaşından etibarən şeir yazmağa başlamışdır. Şeirlərində "Vasif", "Əttar", "Həccarzadə", "Daşkəsənoğlu" kimi təxəllüslərdən istifadə edən istiqlal şairinin müstəqillik məzmunlu şeirləri "gülə, gülüstana" aşiq vətən sevdalısı kimi "Cənnəti" təxəllüsünü götürməyi ilə başlamışdır. O, Bakıda fəaliyyət göstərən "Məcməüş-Şüəra" ədəbi məclisinin fəal üzvü, eyni zamanda "Füyuzat" jurnalı ətrafında birləşən maarifçi azərbaycanlılardan biridir.

“XIX əsrdə bir-birinin ardınca formalaşan ədəbi məclislər- “Divani-hikmət”, “Gülüstan”, “Əncümənnüş-şüəra”, “Fövcül-füsəha”, “Beytüs-səfa”, “Məclisi-üns”, “Məclisi-fəramuşan”, “Məcməüş-şüəra” və Qazaxda, Şəkidə, Dərbənddə fəaliyyət göstərən bir çox digər dərnəklər təkcə şeir və sənətin müzakirə olunduğu təsisatlar deyil, eyni zamanda cəmiyyətdə baş verən hadisələrin, siyasi proseslərin, xalqın həyat və yaşayışının, işğala münasibətinin, Şərq və Qərbdən gələn yeni fikir və ideyaların müzakirə mərkəzi rolunu oynamışdır” [11,342]. “ Ə.Cənnətinin də hürriyyət şairi kimi formalaşmasında iştirak etdiyi məclislərin rolu olduqca böyükdür. Belə ki bu tipli birliklər: “Azərbaycanda maarifçilik və demokratik ideyaların güclənməsi ictimai şüurun inkişafına böyük təsir göstərir... tənqidi realizm qüvvətlənir. İctimai həyatın güzgüsü olan ədəbiyyat zamanın tələbinə uyğun olaraq, yeni-yeni mövzu və keyfiyyətlər kəsb edir.” [8,10]

Belə məclislərin birində şair Seyid Əzim Şirvani ilə şeirləşməsi haqqında tədqiqatçılar Sona Xəyal və Mustafa Mailoğlu yazır: "Bir dəfə yeddi şairin şeirləşdiyi məclisdə Seyid Əzim də iştirak edirmiş. Cənnəti hamıya üstün gəldikdə Seyid Əzim demişdir: "Təəccüb edirəm ki, bunlar hamısı məşhur ikən, siz nə üçün belə kəmnam qalmısınız?" Cənnəti bu suala belə cavab vermişdir: "Kiminin məşhurəti olur, kiminin hünəri" [2,3].

XX əsrin əvvəllərindən ictimai-siyasi hadisələrin təsirilə əsərlərində ictimai motivlər meydana çıxmış, müasir həyat məsələlərinə geniş yer vermişdir. Bu şeirlərin bir çoxu azadlıq və hürriyyət məsələlərinə həsr edilmişdir. Əbdülxaliq Cənnətinin “Təkamül”, “Dirilik”,”İrşad” kimi mətbuat orqanlarında yayımlanan şeirlərində yer verdiyi müstəqillik ideyaları onun həm şəxsi, həm də ictimai müşahidələrindən irəli gəlirdi. O, əsərlərində vətən və millət mövzusuna yer verən ilk şairlərdəndir. Ə.Müznib onun şeirlərini məhz bu xüsusiyyətinə görə yüksək qiymətləndirir, onu poeziyanın "Hürriyyət peyğəmbəri" adlandırırdı. “Cənnətini millət yolunda, tərəqqi yolunda daim mücadilə etmiş “ hürriyyət peyğəmbəri” kimi təqdim edir və onun hürriyyət şeirləri yazdığı vaxtlarda nə Sabirin, nə də Hadinin hürriyyət haqqında düşünüb şeir yazmadığını ” bildirir. [5,15]

Apardığı mübarizədə ziyalı olaraq gücünü dərk edib, əlindəki qələmin qüdrətini bilən şair :

Qələmdir tişəmiz, haşa, edək bir kəsdən əndişə,
Yol açmaq peşəmizdir, dağ çapan Fərhad dövründən[13,394]

,-deməklə, bir vətəndaş olaraq çətin vəziyyətdən xalqını çıxartmaq üçün daşıdığı məsuliyyətin fərqinə varır. Bəzən öz azadlığının əlindən alınmasına təəssüf hissi keçirtsə də, bu onun azadlıq istəyinə mane ola bilmir:

Əsri-hazırda deyil, heyif ki, azad qələm,
Yoxsa minlərcə edər möcüzə icad qələm,
İçsə bir cürə əgər çeşmeyi-hürriyyətdən,
Dost üçün şəhd yapar, düşmən üçün yad qələm. [2,24]

Yazılarında həmçinin məhəbbətin tərənnümü, elm, əxlaq, maarif, millətin taleyi, İslam müqəddəslərinin vəsfi, söz və onun mahiyyəti, qadın azadlığı, dindən öz məqsədləri üçün istifadə edən ruhanilərin ifşası, vətənə, torpağa bağlılıq və s. bu kimi məsələlərə yer ayıran Ə.Cənnəti lirikasının baş mövzusu hürriyyətin tərənnümü və azadlığa çağırış nəğmələri təşkil edir. İlk baxışda məhəbbət mövzulu əsər təsiri yaradan şeirlər sətirlatı şəkildə istiqlal və azadlıq ideyalarının təbliği məqsədi güdür. Dünyanın tərki-diyar olduğunu qəbul edən Cənnəti son nəfəsində belə köynəyinin "bayraqdan", sevgisinin "torpaq"dan gəldiyini ifadə etməklə, həqiqətən də Ə.Müznibin də qeyd etdiyi kimi, kimsənin açıq-aydın bayraq, hürriyyətdən danışmadığı bir zamanda istiqlaliyyət anlayışının toxumunu atır. "Vətənim" şeirində bildirir:

Zahid! Demə, dünya nə sənindir,nə mənimdir,
Bu tüdeyi-qəbra vətənimdir, vətənimdir!
Verməm vətənin bəydəqini düşmənə hərgiz,
Pirəhəni-sancaq mənim axır kəfənimdir. [7,36]

Cənnətinin üçün azadlıq verilən deyil, alinan nemətdir. Onun üçün insanın ağlı, vücudu daxil bütün dünyəvi nemətlərdən imtina etməli, qanı bahasına istiqlal, hürriyyət geri qazanılmalı, qorunmalıdır. "Nuhun" gəmisinin açdığı bayraq kimi açılan azadlıq "badban"ı, öz sürəti ilə, təlqin etdiyi azadlıq inamı ilə istibdad dumanını dağıtmağa kifayət edər. İstibdadda qalanı "divsifət" azadlığa qaçanı "asimani-hürriyyət" adlandıran Cənnəti, Rüstəm Zal kimi qəhrəmanın tarix səhifələrində hürriyyət sevdasını xatırladıb, millət vəkilinin xalqına verəcəyi ən gözəl varlığın "ərməğani-hürriyyət" olduğunu bildirir. Var oluşun azadlıq üzərinə qurulduğu bir zamanda bu ideyanı təbliğ etməyən qələm sahiblərinə cənnətin yox, "cəhənnəmin" layiq olduğunu ifadə edir. Ə.Cənnəti dövrün təhsil məkanlarından başlamasını vacib bildiyi "milli kimlik" şüurunda bütün söz deməyi bacaran insanların məsul olduğunu qeyd edir. Onun "Hürriyyət", "Hürriyyətə xitab", "Torpaq", "Vətən tərənəsi", "Edər", "Vətənim", "Fəxriyyə" və s kimi şeirlərində ürəyində azadlıq eşqi, başında azadlıq sevdası olmayan şəxsin bu mükəmməl duyğunu dada bilməyəcəyi ifadə olunur. Var olmadığı hər yeri "cahil evi" olaraq adlandırdığı azadlığın, hələ ən kiçik yaşlardan etibarən mənimsənilməsi vacib olan nemət olaraq dəyərləndirir.

Cənnəti hürriyyəti əsərlərində gah "cəmiyyətin qibləsi olan "günəş camallı nazənin" , gah da "sahibi-kərəm", gah da "qamətində gizli qiyamət, üzündə rövzeyi-cənnət" olan bir obraz kimi üzü niqablı gözəl qadınla müqayisə edir. Bu paralelləri biz digər hürriyyət şairlərin bu mövzulu şeirlərində də olduğunu qeyd etmişdik.

Hürriyyət, ey muradi-dili-dağı-didəmiz!
Hürriyyət, ey ənisi-qülubi-rəmidəmiz!
Ey taqətü təvanımız, ey nuri-didəmiz,
Qurban ola qüduminə ruhi-pəridəmiz! [12]

Ə.Cənnəti digər şeiri "Torpaq" da uşağın torpaqla oynamağını onun ağlına, ruhuna hopan vətən sevgisi ilə bağlayır. Torpaqdan ayağa qaldırarkən ağlayan körpənin fəryadını öz vətənini satanlara xatırlatmaqla onların bir uşaq qədər də qeyrət sahibi ola bilmədiyini vurğulayır. Adəm ümmətindən olan insanların vicdani borcu olan Vətən qoruma instiktinin pozulmağını insanın öz maddi, mənəvi kimliyinə qarşı gəlməsi, yaradılışına üsyan etməsi kimi qəbul edir. Şair Vətən sevgisini dini başlanğıc ilə bütünləşdirir, onların bir-birindən ayrılmaz bütün olduğunu ifadə edir:

Ey səcdə qılan xakı, nədir bu hərəkatın,
İman ki yoxun, başına dəysin səlatın,
Ey türk! Vətən tərki qılar qəti-həyatın,
Məlhəm olur ol dəm hərəkatü səkənatın,
Bildir Vətənin, getsə həyat ilə məmatın,
Təqin oxuyur, Cənnəti, həngami-vəfatın,
Bu şivəni fəryadı əbəs qılmayır üşşaq,
Torpaq satanın çeşminə olsun qara torpaq![6]

XIX əsrin sonu XX əsrin əvvəllərində Azərbaycanda Osmanlı şairləri, sənətkarları haqqında risalələr yazılmış, onların külliyyatı təhlil və tənqid olunmuşdur. " "Məcməüş-şüəra"nın yığıncaqlarında Azərbaycan mütəfəkkirləri Nizami, Nəsimi, Xətai, Füzuli ilə yanaşı, fars şairləri Ömər Xəyyam. Sədi, Hafiz, Firdovsi və s, eyni zamanda Osmanlı mütəfəkkirləri Rumi, Əhməd Yəsəvi və s. haqqında müzakirələr etmiş, onlaın əsərlərini təhlil etmiş bəzi hallarda müasirləri olan osmanlı şairlərinin "Hürriyyətnamə"lərinin təsiri ilə nəfis əsərlər meydana gətirmişlər. Məsələn, "Məcməüş-şüəranın üzvü Mirzə Əbdülxaliq Cənnəti məşhur Osmanlı şairi Namiq Kamalın "Osmanlılarıq, can veribən nam alırız biz" şeirinin təsiri ilə "Fəxriyyə" yazmışdır" .[14]

Ə.Cənnətinin həm ideya-məzmun, həm də sənətkarlıq cəhətdən diqqəti cəlb edən şeirlərindən biri də "Fəxriyyə" müsəddəsidir. "Bu şeir böyül türk osmanlı şairi Namiq Kamalın "Osmanlılarıq, can veribən nam alırıq biz" şeirinin təsiri ilə yazılmışdır və onu da xatırlatmaq yerinə düşərdi ki, M.Ə.Sabirin "Amalımız əfkarımız ifnayi-vətəndir" (1907), "Övradımız, əzkarımız əfsaneyi-zəndir" (1907) və Səid Səlmasinin Məşrutə inqilabi illərində (1906-1911) Təbriz inqilabçılaının dilinin əzbəri olan "Amali-Vətən" şeiri də N.Kamalın adını şəkdiyimiz şeirinin təsiri ilə yazılan əsərlərdəndir". [9,4-5] Şeir "Əbdülxalıq Qafarzadə" imzası ilə "Füyuzat"ın 1907-ci il 7 avqust tarixli 24-cü sayında getmişdir. Lakin bu şeir ədəbi mühitdə böyük rezonans doğurmuş və ona müxtəlif nəzirə və təxmislər yazılmışdır. Şeirdə diqqəti çəkən bəzi məqamlar vardır. Bu məqamlardan biri poeziyada mövzu və problematikanın dəyişməsidir. Klassik formadan istifadə etməsinə rəğmən, şair romantik ədəbi cərəyana məxsus bədii təsvir və ifadə vasitələrindən və obrazlardan istifadə etmişdir:

Ey zülmi-cəhalət, həzər et göz yaşımızdan,
Dur olmalısan toprağımızdan, daşımızdan,
Bu yolda mədəd bizlərə məsləkdaşımızdan,
Hürriyyət üçün vaz keçəriz can-başımızdan.
Turanlılarız, sahibi-şə'nü şərəfiz biz,
Əslafımızın nayibi, xeyrül-xələfiz biz. [4,6]

"Şeirin bəndlərinin "Turanlılarız, sahibi-şəni şərəfiz biz, Əslafımızın nayibi, xeyrül-xələfiz biz" misraları ilə bitməsi və mövzunun milli fəxarət hissinə həsr olunması poetik dərketmədə yeni bir təmayüldən xəbər verirdi. İndiyədək publisistika və ictimai fikirdə Turan ideyası bu və ya digər şəkildə mövcud olsa da, turançılıq və onunla fəxr edilməsi poeziyada bu şəkildə öz əksini tapmamışdı. Şeirin məhz "Füyuzat"da dərc edilməsi də elə bununla bağlı idi. Turançılıq ideyası ən çox bu dərginin səhifələrində yayılırdı". [3,10]

Ş.Vəliyev "Füyuzat ədəbi məktəbi" monoqrafiyasında bu barədə yazır: "Əgər "Füyuzat" jurnalının nəşrinə qədər Azərbaycan ədəbi-ictimai fikrində turançılığa xalis əxlaqi dəyər, bədii-estetik keyfiyyət kimi baxılır, o yalnız mifik-kosmopolitik məkanı təsvir etmək üçün əsas götürülürdüsə, füyuzatçıların yaradıcılığında bu ideya həm də siyasi-fəlsəfi notlarla, elmi-nəzəri prinsiplərlə zənginləşdi. Füyuzatçılar Turana mifik bir ölkə, super dövlət kimi deyil, real tarixi coğrafiyası olan bir ərazidə türk xalqlarının mədəni-mənəvi birliyini yaşadan ideal bir cəmiyyət kimi baxırdılar".

Bu cəhətdən Ə.Cənnətinin "Fəxriyyə"sində ilk dəfə olaraq poetik məkanda özünü turanlı adlandıran toplumun bununla fəxr etməsi təsvir olunur. Buna qədər Ə.Hüseynzadənin "Sizlərsiniz, üy qövmi-macar, bizlərə ixvan" misraları ilə başlayan qitəsi yazılmışsa da, dərc edilməmişdi. Ə.Cənnəti isə "Turanlılarız...", - deyərək bütöv bir qövmi poetik cəhətdən birləşdirmək məqsədilə turanlı olmaqdan şərəf duyduqlarını demək istəyir.

Bu şeirdə müəllif yalnız öz xalqının tarixi ilə fəxr etməklə kifayətlənmir, keçmişi xatırlatmaqla düçar olduğumuz bəlalara, düşülən vəziyyətə görə ümməti qınayanlara da öz obyektiv münasibətini ortaya qoyur. Nəcibliyin, qüdrətin əsildən keçdiyini, varlığın əsasını öz kimliyini dərk etməkdə olduğunu qeyd edir:

Övsafi-nəcibə-qoyulub tinətimizdə,
Əxlaqi-pəsəndidə əyan sürətimizdə,
Bir mövdiədir feyzi-hünər fitrətimizdə
Məknuzi-ləali ədəbi-xilqətimizdə.
Turanlılarız, sahibi-şənu şərəfiz biz,
Əslafımız nayibi, xeyrül-xələfiz biz. [2,73]

Bu şeirə Sabir öz məşhur "Amalımız əfkarımız ifnayi Vətəndir"(1907) – "Fəxriyyə" əsərini nəzirə yazmışdır. Cənnətinin şeiri turanlıları zaman və məkab xaricində başdan-ayağa tərif üzərində qurulsa da, Sabirin şeiri türklərin tarixini, xüsusən də səlcuqlardan bəri müasir zamana qədər olan türklərin tarixini təsvir edir. Sabirin şeiri daha çox qüsurları ön plana çəkən ittihamnamə təsiri bağışlayır.

Cənnətinin romantik və pərəstiş mövqeyindən yanaşdığı mövzuya, Sabir öz tənqidi-satirik mövqeyinə əsaslanaraq daha ifşaedici şəkildə qələmə almış, türklərin bir-birinə olan qaniçən rəftarını hökmdarların idarəetmə iddiası ilə öz qardaşlarına düşmən rəftarda olmasını dilləndirirdi. Amma istənilən halda hər iki şeirin dərin qatlarında milli iftixar hissi özünü göstərir. Nə qədər açıq ifşa üsulu ilə təqdim edilsə də, Sabirin üslubu ürəyi yanan bir vətəndaşın tənqidinə əsaslanırdı. Mənfi xüsusiyyətləri dilləndirməklə, ilk bənddən etibarən "Turanlılarız" dediyi ümməti qırmanclamaqla nəticə əldə edəcəyinə əmin idi. Qüsurları dilləndirməklə "qüsursuzlaşmaq" prinspini M.Ə.Sabir "Fəxriyyə" şeirində də davam edir. "Həm Cənnətinin, həm də Sabirin "Fəxriyyə"si meydana çıxanda Azərbaycanda və ümumən türk dünyasında türkçülük ideologiyası geniş miqyasda yayılmaqda, xüsusilə dövrün ziyalılarının təfəkküründə milləti gerilikdən xilas edəcək möhtəşəm bir proqramın ideya əsasını təşkil etməkdə idi. Zahirən elə görünə bilərdi ki, Cənnətidən fərqli olaraq Sabir həmin ideologiyaya qarşı çıxır, yaxud lağ edir. Ancaq təbii ki, bu belə deyildi." .[1,3] Həqiqətən də. M.Ə.Sabirin "Ruhum" şeirini xatırlamaq bu fikri yetərincə sübut edir. Doğrunun tək olduğu zamanda "ikili" şəkildə çatdırılması hər iki ədibi hürriyyət və azadlıq ideologiyasını təbliğ etməkdən geri çəkindirmir:

Mən gedərsəm, var olsun amalım.
Yaşasın şəhriyari-hürriyyət! [10,285]

Ümumiyyətlə, Cənnətinin fəal şəkildə azadlıq ideyalarını dilə gətirdiyi "Məcməüş-şüəra"nın fəaliyyəti inqilablar dövrünə düşdüyündən, onun üzvlərinin bir çoxunun yaradıcılığında zülm, istibdad əleyhinə daha ciddi bəyanatlar səslənir, maarif, elm, mədəniyyət, azadlıq ideyaları daha cəsarətlə tərənnüm edilirdi. Şairin yaradıcılığında özünü göstərən bu ideyalar, birbaşa dövrün təsirinə əsaslanır, onun yetirdiyi ədəbi şəraitdən qaynaqlanırdı. Onun şeirlərini hər zaman istiqlal poeziyasından, onun tarixi inkişafından danışarkən əsaslanılacaq əsas qaynaqlardan biridir.

ULVIYA AHMADOVA

ABDULKHALIG'S POEMS IN THE CONTEXT OF INDEPENDENCE POETRY

Literature, which played a fundamental role in the social and political life of Azerbaijan and caused radical changes in the absorption of the ideology of freedom into the soul of the people, as well as the political movement, and its representatives who always fought for beauty, homeland, love, and independence. Towards the end of the 19th century, the insults of the representatives of the occupying state, who revealed the ugly intentions of tsarism, exposed its cruelty, and insulted the local population, and the sufferings they inflicted on them not only led to the formation of independence poetry in literature, but also to its deep nature, "paved the way" for

fundamental changes in the period and politics, awakening. caused. Despite the fact that the political regime, which kept the people in oppression and ignorance and prevented them from moving towards culture and education, "chained" the ideas of freedom under the name of sharia and unity, the expressions of freedom and turan began to be used in artistic works. Since the 19th century, the process of social consciousness and national self-awareness was reflected in the assemblies organized at that time, in the scientific-literary, artistic-publicistic, social-political creativity of the writers who worked there. One of the true "citizen" poets who revealed his position to the point of being called a "prophet of freedom" with a national spirit, according to M. Hadi, was Abdulkhalig Janneti, a representative of the "Divani-hikmat" council. The poet's poems such as "Hurriyyat", "Address to Freedom", "Land", "Hymn of the Motherland", "Eder", "Vatanim", "Fakhriyya" etc. inculcate the love of freedom, love of the country, love of freedom. In the article, the poet's love for independence expressed in his poems is analyzed from the point of view of theme and ideas, the love of independence that spread to the outer and inner layers, the vows he penned under the influence of the poets of independence, as well as the works written under the influence of Paradise.

Key words: Abdulkhalig J, independence poetry, "Fakhriyya", freedom

УЛЬВИЯ АХМАДОВА

СТИХИ АБДУЛХАЛИГА В КОНТЕКСТЕ ПОЭЗИИ НЕЗАВИСИМОСТИ

Литература, сыгравшая основополагающую роль в общественно-политической жизни Азербайджана и вызвавшая коренные изменения в усвоении идеологии свободы душой народа, а также политическое движение, его представители, всегда боровшиеся за красоту, Родина, любовь и независимость. К концу XIX века оскорбления представителей оккупационного государства, разоблачавших безобразные замыслы царизма, разоблачавших его жестокость, оскорблявших местное население и причиняемые ими страдания, не только привели к формированию Независимость поэзии в литературе, но и ее глубокая природа, «проложили путь» коренным переменам в период и политике, пробуждение которых вызвало. Несмотря на то, что политический режим, державший народ в угнетении и невежестве и мешавший ему двигаться к культуре и просвещению, «заковал» идеи свободы под именем шариата и единства, выражения свободы и турана стали используется в художественных произведениях. С XIX века процесс общественного сознания и национального самосознания отражался в организуемых в то время собраниях, в научно-литературном, художественно-публицистическом, общественно-политическом творчестве работавших там писателей. Одним из истинных «гражданских» поэтов, раскрывших свою

позицию до того, что его назвали «пророком свободы» с национальным духом, по словам М. Хади, был Абдулхалиг Джаннети, представитель совета «Диваниихикмат». Такие стихотворения поэта, как «Хуррият», «Обращение к свободе», «Земля», «Гимн Родине», «Эдер», «Ватаним», «Фахрийя» и др. прививают любовь к свободе, любовь к Родине, любовь к свободе. В статье с точки зрения темы и идеи анализируется любовь поэта к независимости, выраженная в его стихах, любовь к независимости, распространившаяся на внешний и внутренний слои, клятвы, которые он записал под влиянием поэтов независимости. , а также произведения, написанные под влиянием Рая.

Ключевые слова: Абдулхалиг Ж., поэзия независимости, «Фахрия», свобода

Ədəbiyyat

1. Cəfərov N., M.Ə.Sabirin "Fəxriyyə"si// "Ədəbiyyat" qəzeti,- Bakı,- 25.04.2015,- s.3-5
2. Cənnəti Ə. Vətən tərənəsi. (Ön söz və çapa hazırlayan Sona Xəyal, Mustafa Mailoğlu)/-Bakı: Nurlan,-2006,-120 s.
3. Əfəndiyev T., Mürtəcü Azərbaycan romantikləri// "525"-ci qəzet,- Bakı,- 05.07.2019,- s.7-9
4. "Füyuzat" jurnalı, 1907 № 24, 7 avqust, s. 6
5. Xəyal S., Bakı gülzarının bülbülləri/- Bakı:MBM,-2011,-128 s.
6. "İqbal", № 595, 6 mart 1914
7. İsmayılov C.R., Deyilən söz yadigardır/- Bakı: Yazıçı,-1987,-293 s.
8. Qarayev N.S., XIX əsr Azərbaycan ədəbi məclisləri/- Bakı: "Nurlan",-2010, -326 s
9. Qəribli İ., "Əbdülxaliq Cənnəti" məqaləsi // "Kredo" qəzeti,-Bakı,- 14.09.2015,- s 4-5
10. M.Ə.Sabir., Hophopnamə :[2 Cilddə] /,- Bakı: "Turan" nəşriyyatı,- c.1.- 2002,-480 s.
11. Rüstəmxanlı T.,Azərbaycan ədəbiyyatında istiqlal ideyasının formalaşmasında ədəbi məclislərin rolu// ULUSLARARASI BEŞERİ BİLİMLER VE EĞİTİM DERGİSİ (IJHE), C. 5, SAYI 10, s. 340 – 354.
12. "Tazə həyat", № 116, 23 may 1908
13. XIX əsr Azərbaycan ədəbi nümayəndələrin yaradıcılığından seçmələr. (Ön söz və çapa hazırlayan N.Qarayev)/- Bakı: Yazıçı,- 1967,- 435 s.
14. http://www.anl.az/down/meqale/muq_edebiyyat/2021/01/775350(meqale)

Redaksiyaya daxil olma tarixi: 07.12.2022
Çapa qəbul olunma tarixi: 28.12.2022
Rəyçi: Rəyçi:. Bədirxan Əhmədov
tərəfindən çapa tövsiyə olunmuşdur

İMANOVA KƏMALƏ XALİD QIZI
Baş müəllim
Xarici dillər kafedrası
Azərbaycan Tibb Universiteti, Mərdanov qardaşları 58
İmanova.kamala@outlook.com

ARTISTS OF RENAISSANCE STUDYING ANATOMY

SUMMARY

Dating between the 14th and 17th centuries, the Renaissance was possibly the biggest period of cultural development to occur in Europe following the Middle Ages. The Renaissance best known for its artworks: Michelangelo's Sistine Chapel and "David," and Da Vinci's "Mona Lisa" without a doubt shaped the course of art history. The art and artists of the Renaissance, more specifically the Italian Renaissance, played a role in the evolution of anatomy. Artists were anxious to gain specialized knowledge of the inner workings of the human body, which would allow them to paint and sculpt the body in many different positions. The combined efforts of the artists and anatomists to accurately depict the human body elevated anatomy to a higher form. The relationship between artists and physicians during the Renaissance (roughly 1300 to 1600) was symbiotic. Artists like Michelangelo and Leonardo Da Vinci, who were interested in exacting the human form in their art, observed physicians at work to learn the layers of muscle and bone structures that formed certain parts of the body. They continued where the ancient Greeks and Romans had left off, with an interest in creating images of the human beings where bodies moved in natural ways—in correct proportion and feeling the pull of gravity. The best way to learn human anatomy is not just to look at the outside of the body, but to study anatomy through dissection. Leonardo da Vinci was one of the greatest anatomists ever to have lived. He dissected more than 30 human corpses, exploring every aspect of anatomy and physiology and recorded his findings in drawings of unparalleled beauty and lucidity, and in notes that bear witness to his astonishing insights into the subject. Michelangelo Bounarroti (1475-1564), also known more for his architectural accomplishments, had been personally invested in the theory and study of anatomy. Besides making drawings of dissections, Michelangelo also studied and drew from human models. Michelangelo has also been involved at some point in collaborating on an anatomy text, contributing artistic illustrations of anatomic structures, although it is currently unknown whether Michelangelo was able to follow through with the work. Michelangelo's contemporary Leonardo Da Vinci's (1452-1519) anatomical expertise is comparable.

Key words: artist, knowledge, anatomy, muscle, body, dissection.

Ancient Anatomists

The medical advances and theories of ancient Greece would have a lasting influence on the development of human anatomy across nearly two millennia. Systematic understanding of the human body via dissection did not initially gain ground in Greek science until the 3rd century BC. Physicians and anatomists instead relied upon knowledge gained from minor surgeries. Dissection was frowned upon for religious, moral, and cultural reasons. The first known ancient Greek physicians to perform systematic cadaveric dissections were Herophilos (335-280 BC) and Erasistratus (c. 304-c. 250 BC). They established a school of medicine in Alexandria, benefiting from their connections to ancient Greek royalty as they regularly received bodies of executed prisoners for scientific discovery. Soon after their deaths, ancient Greek practitioners considered the academic practice of human dissection to be without scientific merit, favoring empirical observation and clinical texts of the past as the basis of anatomic knowledge instead.

Aristotle (384-322 BC), a prominent natural scientist of his time, is often regarded as the one to first pioneered anatomy as a specialized field of knowledge and study. While there is no evidence that he dissected human cadavers, he instead performed systematic examination of animal bodies. His contributions paved the way for the disciplines of comparative anatomy and human anatomy as we know them today. Aristotle's innovative anatomic techniques allowed for the development of the principles in scientific description, observation, and language. His structural examination of organs and body parts remain premier examples of anatomical study.

Galen (Greek, c. 130-c. 210 AD), the most famous physician in the Roman Empire, would come to impact the field of human anatomy for well over 1,500 years after his death. He created the experimental method in medical investigation, developed by his anatomical investigation of animal bodies. He made several significant discoveries, ranging from the presentation of the spine to the function of arteries in the body. He would come to organize the wealth of medical knowledge up to that point in history (including the influence of Hippocrates) along with his own anatomical discoveries.

The emergence of Christianity in Europe during the Middle Ages would lead religious and political authorities to prohibit the practice of cadaveric dissection. The western medical community instead relied upon Aristotelian and Galenic theories to guide their clinical practices. It would not be until the European Renaissance in the early 14th century AD that these ancient anatomist traditions would be challenged, including the scientific value of dissection.

Gaps in the Anatomical Record

While the study of human anatomy is well known for its emergence in Ancient Greece and Renaissance Europe, there are often untold gaps in the history of

anatomy, particularly beyond the West. Galen and Aristotle are typically considered the fathers of anatomy, and yet their work derived a great deal from the medical and clinical anatomy theories of Ancient Egypt. Just as important, the gaps in the timeline of anatomy's development between Ancient Greece and Renaissance Europe are largely left unexplored, leaving the impression that anatomy remained stagnant until the times of Vesalius, da Vinci, and more modern contemporaries.

Historians have started paying closer attention now to the significant contributions to anatomy made by Arabic, Muslim, and Persian scholars. While Ancient Greek anatomists like Galen had only dissected animal bodies, human dissection was commonplace in Persia as far back as the 10th millennium BC. The Islamic Golden Age (8th century AD - 14th century AD) introduced major advances in anatomy with the works of anatomists such as Al-Razi (865-925 AD), Ibn Sina (980-1037 AD), and Jorjani (1042-1137 AD), advancing and even correcting popular Galenic theory. It was a Persian anatomist who created the world's first colored human anatomy atlas in the 14th century AD. Religious objections to human dissection were raised with the emergence of Islam, but anatomists continued to use animals as their primary sources.

The influence of other cultures such as China and India cannot be denied as well. Indian culture developed a focus on anatomy education after the 7th century BC. Physicians were trained to systematically dissect human cadavers, gaining precise and accurate knowledge about organs, joints and ligaments, and nerve structures. The introduction of Buddhism, while supporting the advancement of medicine, ultimately led to a prohibition of cadaveric dissection. Human cadaveric dissection would be later reintroduced into Indian anatomy education around the 16th century AD, under the colonial rule of the Portuguese. Prompted by the European Renaissance at this time, the Portuguese believed human dissection to be imperative for medical advancement.

Anatomy in the Renaissance

We can see from Donatello's sculpture of David—with its careful depiction of bones and muscles and a nude figure—that the study of human anatomy was enormously important for Renaissance artists. They continued where the ancient Greeks and Romans had left off, with an interest in creating images of the human beings where bodies moved in natural ways—in correct proportion and feeling the pull of gravity.

Sculptures from ancient Greece and Rome reveal that classical artists closely observed the human body. Ancient Greek and Roman artists focused their attention on youthful bodies in the prime of life. Ancient sources indicate these artists used models to help them study the details of the body in the way that it looked and moved. These artists tried to show their viewers that they understood systems of muscles beneath the skin.

The best way to learn human anatomy is not just to look at the outside of the body, but to study anatomy through dissection.Prior to the Renaissance the anatomist was restricted to the cadavers of condemned criminals and the goal of dissection was essentially to learn ways to prolong suffering during execution. Over time the autopsy was utilized in public health to determine the cause of death and later developed a role in forensics by the 1300's. The earliest dissections took place in the homes of the wealthy and became quite common by the 1400's. However, dissections were still only performed on criminals of low birth and were regarded as a great humility. By the 15th century, some anatomists were employed directly as the executioner; some prisoners were said to prefer the opium of the physician to a public hanging. At the same time, interest developed in anatomy as an area of research and the artists of the period were also dissecting cadavers. Demand for cadavers grew to the point that individuals acquired them by any means possible. With the revival of antiquity, the artists tried to portray man as beautiful and in doing so wanted to understand the human form completely. In the end, the artist's goal for perfection took the art of anatomy to a higher level and in the end produced some of the most magnificent productions.

Even though the Catholic Church prohibited dissection, artists and scientists performed dissection to better understand the body. Renaissance artists were anxious to gain specialized knowledge of the inner workings of the human body, which would allow them to paint and sculpt the body in many different positions.

The artists of the Early Renaissance used scientific tools (like linear perspective and the study of anatomy and geometry) to make their art more naturalistic, more like real life. The term "naturalism" describes this effort.

Scientific naturalism allowed artists in the Early Renaissance to begin to demand that society think of them as more than just skilled manual laborers. They argued that their work—which was based on science and math—was a product of their intellect just as much as their hands. They wanted artists to have the same status as intellectuals and philosophers, unlike the medieval craftsmen that came before them.

The relationship between artists and physicians during the Renaissance (roughly 1300 to 1600) was symbiotic. Artists like Michelangelo and Leonardo Da Vinci, who were interested in exacting the human form in their art, observed physicians at work to learn the layers of muscle and bone structures that formed certain parts of the body. In turn, physicians contracted artists to draw illustrations for the high volume of texts coming out in the field of anatomy, made possible by Gutenberg's invention of the printing press around 1440. Some artists even forged partnerships with specific physicians (Titian and Andreas Vesalias are perhaps the best-known example), in which the physicians would allow the artists to assist in dissections (highly restricted at the time) in exchange for anatomical drawings and illustrations.

Some of the best artists even conducted their own anatomical studies, making new discoveries and expanding the field. While most artists limited their investigations to the surface of the body and observed live, nude subjects, some went so far as to produce écorchés, corpses in which the artist would peel back successive layers of muscle, tendons and bones, all in order to gain a better idea of how to portray the human body in their art.

The best known of these artists - Leonardo da Vinci (1452-1519) and Michelangelo Buonarroti (1475-1564) - were both known to have undertaken detailed anatomical dissections at various points in their long careers. The dissections allowed Renaissance artists to observe and draw elements of the human body which had never been seen before and in accurate detail.

Leonardo's anatomical studies.

If you've ever seen the Mona Lisa, you'll know that she holds your attention longer than most portraits. Her slight smile and sideways glance are subtly captivating. But it's no accident: Leonardo da Vinci carefully engineered her that way.

Leonardo da Vinci (1452-1519), renowned today for his art masterpieces, had been keenly interested in the study of anatomy. He was fascinated with human anatomy and studied dissections of human faces to delineate the muscles that move the lips, the eyes, the neck, in order to make his portraits as realistic as possible. But da Vinci also used his study of anatomy as a way to understand how the retina works when a viewer looks at a painting. In the Mona Lisa, the result is a masterpiece of art and anatomical study that invites and responds to human interactions.

For example, Leonardo drew detailed renderings of cirrhosis of the liver and cardiovascular systems, right down to the narrowing of the arteries and coronary blockages. He was the first to depict the mechanism by which the forearm twists so that our hand can face either up or down. It would be another 200 years before the observation was repeated.

Particular attention should be paid to da Vinci's focus on rendering the human body at multiple points of view, achieving as close to a three-dimensional model as possible at the time, allowing a person to fully view and learn the human body.

Leonardo da Vinci, who is without doubt the most significant artist-anatomist of all time, first undertook a series of detailed studies of the human skull in 1489, borrowing from the architect's rigorous technique of representing three-dimensional forms in plan, section, elevation, and perspectival view. He thereby invented a new vocabulary for the history of scientific illustration. Leonardo produced his most precisely drawn dissections of the human body in 1510–11, probably working under the direction of the young professor of anatomy, Marcantonio della Torre, from the University of Pavia. None of Leonardo's discoveries were published in his lifetime. However, his methods of illustrating the dissection of muscles in layers, as well as some of his "plan, section, and elevation" techniques, seem to have become widely

disseminated, and were incorporated in the first comprehensively illustrated Renaissance treatise, Andreas Vesalius' De humani corporis fabrica, published in Basel in 1543 (53.682).

His most famous image of female anatomy is of a pregnant uterus with a mid or late trimester fetus inside . While there is nothing wrong with the depiction of the fetus, there is a problem with the uterus. It is a perfect sphere. Why would Leonardo draw the uterus as a perfect sphere?

It is in Leonardo's era of Church dominated thinking and tightly held dogma, despite observational evidence to the contrary, that Leonardo drew his spherical uterus. The uterus was the spiritual center of Woman and so it had to be a perfect sphere. Even one of the greatest thinkers of all time could not let go of contemporary dogma and draw what he saw.

The impact of da Vinci's work in anatomy could be observed centuries after his death, even in the works of 18th-century anatomists.

The Anatomy of Michelangelo.

Michelangelo Bounarroti (1475-1564), also known more for his architectural accomplishments, had been personally invested in the theory and study of anatomy. This lifelong interest, beginning in his teens, would even come to be reflected in his work in architecture and painting. Michelangelo actively participated in public dissections, and it is believed he may had aspired to become an anatomical scholar.

He was recognized by contemporaries as a genius, a "Hero of the High Renaissance," the only artist of whom it was claimed in his lifetime that he surpassed Antiquity.

When aged seventeen, Michelangelo had started his dissections of cadavers from the hospital at the Monastery of Santo Spirito after the death of his mentor Lorenzo de' Medici. Pope Sixtus IV (r. 1471–1484), himself acquainted with medicine at Bologna, permitted dissection in public of condemned criminals, if they were decently buried. However, bodies were also stolen, skinned, and dissected—long before the infamous Burke and Hare, the Edinburgh Body Snatchers of the nineteenth century.

Besides making drawings of dissections, Michelangelo also studied and drew from human models. He became part of the Florentine center of humanism at the Court of Lorenzo de' Medici. There he may have met Giovanni Francesco Rustici (1474–1554), a Florentine nobleman, painter, and sculptor taught by Leonardo da Vinci. Michelangelo continually examined dissections and communicated with medical men and their writings.

Michelangelo's thirst for anatomical knowledge led to selective permission from the Catholic Church to study cadavers. Much has been written in attempts to explain and rationalize the beauty of his works and the way in which they reflected his knowledge of anatomy. Giorgio Vasari noted that Michelangelo devoted much time to the study of anatomy.

. . . In order to be entirely perfect, innumerable times he made anatomical studies, dissecting men's bodies in order to see the principles of their construction and the concatenation of the bones, muscles, veins, and nerves, the various movements and all the postures of the human body; and not of men only, but also of animals, and particularly of horses, which last he much delighted to keep. (Vasari, Part 11: Summary of Michelangelo's last years).

To quote his pupil Ascanio Condivi:

Through dissection Michelangelo studied every known animal, and did so many human dissections that it outnumbers that of those who are professional in that field. This is a considerable influence that shows in his mastery in anatomy that is not matched by other painters.

It is claimed that Michelangelo's anatomical forms demonstrate his use of three sources: firstly, observation of live models and their surface anatomy; secondly, dissection especially of bones and muscles; and thirdly, his reference to the "antique." There are arguments that his knowledge of dissection is seen in a depiction of deep structures and in surface anatomy. His labeling by names and symbols has also posed problems, but it is clear that both anatomy and its nomenclature were at a primitive stage at the time of his artistic work.

So detailed was his knowledge of the human form and movement that later in life he decided to write an anatomical treatise. He sought advice from his close medical friend Realdo Colombo (1516–1559), a surgeon, anatomist, and devotee of Vesalius. Colombo had published in 1559, De re anatomica libri XV. Michelangelo scholars believe that Condivi gave Michelangelo's ideas of anatomy to Vincenzo Danti, who published the first volume of a proposed huge book on anatomy in 1567 entitled Trattato delle perfette proporzioni. However, Colombo's text, De Re Anatomica, was printed without Michelangelo's illustrations, possibly because Michelangelo is known to have destroyed many of his drawings and curiously doubted his own abilities.

Many of Da Vinci's wonderful drawings and notes were not discovered until the early 1600s; about 600 of his surviving drawings were bound in a single collection and later discovered by William Hunter at Windsor, in the British Royal Collection.

Michelangelo's contemporary Leonardo Da Vinci's (1452-1519) anatomical expertise is comparable.

The unauthorized duplication and plagiarism of anatomy texts, particularly the illustrations, was very common during the Renaissance. The works of Vesalius and other leading anatomists were often reproduced without their permission or without credit. Many anatomists would duplicate these works, passing them off as their own to bolster their professional reputations. Some publishers and printers would also take advantage, pirating and reprinting anatomy texts for their own profit. A side effect to this rampant plagiarism is that it allowed for rapid dissemination of

information to a wider readership, reinforcing the revolutionary shift in the study of modern human anatomy.

From the Renaissance to today, the tools of anatomical illustration have improved exponentially as we would come to be more familiar with the technologies of lithography, photography, x-ray imaging, and even digital imaging, providing a deeper understanding of the human body.

Both the anatomical texts and the art manuals look strikingly similar, a testament to the confluence of art and anatomy during this monumental period in European history.

РЕЗЮМЕ

Датируемый между 14 и 17 веками, Ренессанс, возможно, был самым большим периодом культурного развития в Европе после Средневековья. Ренессанс, наиболее известный своими произведениями искусства: Сикстинская капелла Микеланджело и «Давид», а также «Мона Лиза» да Винчи, без сомнения, сформировали курс истории искусства. Искусство и художники эпохи Возрождения, особенно итальянского Возрождения, сыграли свою роль в эволюции анатомии. Художники стремились получить специальные знания о внутренней работе человеческого тела, что позволило бы им рисовать и лепить тело в самых разных положениях. Совместные усилия художников и анатомов по точному изображению человеческого тела подняли анатомию на более высокий уровень. Отношения между художниками и врачами в эпоху Возрождения (примерно с 1300 по 1600 год) были симбиотическими. Такие художники, как Микеланджело и Леонардо да Винчи, которые были заинтересованы в точном отображении человеческого тела в своем искусстве, наблюдали за работой врачей, чтобы изучить слои мышечных и костных структур, формирующих определенные части тела. Они продолжили то, на чем остановились древние греки и римляне, с интересом к созданию изображений людей, в которых тела двигались естественным образом — в правильных пропорциях и чувствовали гравитацию. Лучший способ изучить анатомию человека — это не просто смотреть на тело снаружи, а изучать анатомию посредством вскрытия. Леонардо да Винчи был одним из величайших анатомов, когда-либо живших. Он препарировал более 30 человеческих трупов, исследуя все аспекты анатомии и физиологии, и зафиксировал свои открытия в рисунках беспрецедентной красоты и ясности, а также в заметках, свидетельствующих о его поразительном понимании предмета. Микеланджело Бунарроти (1475–1564), также известный своими архитектурными достижениями, лично занимался теорией и изучением анатомии. Помимо рисунков вскрытий, Микеланджело также изучал человеческие модели и рисовал их. Микеланджело также в какой-то момент участвовал в совместной работе над текстом по анатомии, создавая

художественные иллюстрации анатомических структур, хотя в настоящее время неизвестно, смог ли Микеланджело довести работу до конца. Анатомические познания современника Микеланджело Леонардо да Винчи (1452-1519) сопоставимы.

Ключевые слова: художник, познание, анатомия, мышца, тело, рассечение.

XÜLASƏ

14-cü və 17-ci əsrlərə aid olan İntibah, Orta əsrlərdən sonra Avropada baş verən ən böyük mədəni inkişaf dövrü idi. İntibah dövrü öz sənət əsərləri ilə məşhurdur: Mikelancelonun Sistine Kapellası və "David" və Da Vinçinin "Mona Liza"sı, şübhəsiz ki, sənət tarixinin gedişatını formalaşdırmışdır. İntibah dövrünün, daha dəqiq desək, İtaliya İntibahının incəsənəti və rəssamları anatomiyanın təkamülündə rol oynamışdır. Rəssamlar insan bədəninin daxili quruluşu haqqında xüsusi biliklər əldə etməyə can atırdılar ki, bu da onlara bədəni bir çox müxtəlif mövqelərdə çəkməyə və heykəl qoymağa imkan verəcəkdir. Rəssamların və anatomistlərin insan bədənini dəqiq təsvir etmək üçün birgə səyləri anatomiyanı daha yüksək formaya qaldırdı. İntibah dövründə (təxminən 1300-1600) rəssamlarla həkimlər arasındakı münasibət simbiotik idi. Mikelancelo və Leonardo Da Vinçi kimi sənətlərində insan formasını dəqiqləşdirməkdə maraqlı olan rəssamlar, bədənin müəyyən hissələrini meydana gətirən əzələ və sümük strukturlarının təbəqələrini öyrənmək üçün həkimləri iş başında müşahidə edirdilər. Onlar cəsədlərin təbii yollarla - düzgün nisbətdə və cazibə qüvvəsini hiss edərək hərəkət etdiyi insanların təsvirlərini yaratmaq marağı ilə qədim yunanlar və romalıların qaldıqları yerdən davam etdilər. İnsan anatomiyasını öyrənməyin ən yaxşı yolu yalnız bədənin xarici tərəfinə baxmaq deyil, anatomiyanı yarılma yolu ilə öyrənməkdir. Leonardo da Vinçi indiyə qədər yaşamış ən böyük anatomistlərdən biri idi. O, 30-dan çox insan cəsədini parçaladı, anatomiya və fiziologiyanın hər tərəfini araşdırdı və tapıntılarını misilsiz gözəllik və aydınlıq təsvirlərində və mövzu ilə bağlı heyrətamiz anlayışlarına şahidlik edən qeydlərdə qeyd etdi. Memarlıq uğurları ilə daha çox tanınan Mikelancelo Bounarroti (1475-1564) şəxsən anatomiyanın nəzəriyyəsi və öyrənilməsinə sərmayə qoymuşdu. Mikelancelo yarılmaların rəsmlərini çəkməklə yanaşı, insan modellərini də öyrənir və çəkirdi. Mikelancelo da müəyyən vaxtlarda anatomiya mətni üzərində əməkdaşlıq edərək, anatomik strukturların bədii illüstrasiyalarına töhfə verib, baxmayaraq ki, Mikelancelonun işi davam etdirə bilib-bilmədiyi hələ məlum deyil. Mikelancelonun müasiri Leonardo Da Vinçinin (1452-1519) anatomik təcrübəsini müqayisə etmək olar.

Açar sözlər: rəssam, bilik, anatomiya, əzələ, bədən, yarılma.

References:

1.https://hekint.org/2017/01/22/leonardos-anatomical-studies-from-ancient-imaginations-to-meticulous-observations/

2.https://www.metmuseum.org/toah/hd/anat/hd_anat.htm#:~:text=The%20later%20innovators%20in%20the,2).

3.https://www.smithsonianmag.com/science-nature/the-anatomy-of-renaissance-art-36887285/

4.https://hekint.org/2018/04/11/anatomy-michelangelo-1475-1564/

5.https://www.khanacademy.org/humanities/renaissance-reformation/early-renaissance1/beginners-renaissance-florence/a/the-study-of-anatomy

6.https://www.adinstruments.com/blog/anatomia-italiana-where-anatomy-and-art-intersect

7.https://www.medievalists.net/2012/01/anatomy-during-the-italian-renaissance-a-brief-history-of-how-artists-influenced-its-development/

8.https://library.usa.edu/theatre-body-exhibit

9.https://hekint.org/2017/07/27/curious-tale-leonardo-da-vinci-spherical-uterus/

10. https://en.wikipedia.org/wiki/Renaissance

Redaksiyaya daxil olma tarixi: 07.12.2022
Çapa qəbul olunma tarixi: 28.12.2022
Rəyçi: prof. Məmmədova Z.Ş.
tərəfindən çapa tövsiyə olunmuşdur

TAMARA ŞƏRBƏT QIZI ƏLİZADƏ
Azərbaycan Tibb Universiteti
Azərbaycan dili kafedrasının müəllimi

MİN İLLƏRİN SƏNƏTKARI: HÜSEYN CAVID

Açar sözlər: Hüseyn Cavid, yubiley, romantizm, realizm, dram əsərləri, faciə, xeyir, şər qüvvələr

Ключевые слова: Гусейн Джавид, юбилей, романтизм, реализм, драматургия, трагедия, добро, злые силы

Keywords: Huseyn Javid, anniversary, romanticism, realism, dramatic works, tragedy, good, evil forces.

Hüseyn Cavid 1882-ci il oktyabrın 24-də Naxçıvanda Molla Abdulla oğlunun ailəsində anadan olmuşdur. Bu ailə ruhani ailəsi idi. O ilk təhsini də mollaxanada almışdı. Daha sonra təhsilini Məhəmməd Tağı Sidqinin yeni tipli məktəbində davam etdirmişdir. 1898-1903-cü illərdə Təbrizdəki "Talibiyyə" məktəbində, 1906-1909-cu illərdə İstanbul Universitetinin ədəbiyyat fakültəsində oxumuşdur. 1909-1910-cu illərdə Naxçıvanda müəllimliklə məşğul olmuşdur. 1911-1917-ci illərdə Tiflisdə pedaqoji fəaliyyət göstərmişdir. 1918-1919-cu illərdə yenidən Naxşıvana qayədaraq "Rüşdiyyə" məktəbində, 1920-ci ildən sonra isə Azərbaycan Müəllimlər İnstitutunda və Bakı Teatr Texnikumunda dərs demişdir.

1937-ci il iyun ayının 4-də həbs edilmiş və Uzaq Sibirə sürgün olunmuşdur.

1956-cı ilin mart ayının 6-da bəraət verilmişdir.

Azərbaycanın mütəfəkir yazarı Hüseyn Cavid yaşadığı ömrü vicdanla, məsuliyyətlə yaşamışdır. Görkəmli ziyalı özünü şair, dramaturq, publisist, müəllim kimi təsdiq edərək adını Azərbaycanın mədəniyyət tarixinə həkk etdirmişdir. Hüseyn Cavidin poetikası sənətkarlıq baxımından qeyri-adi idi. O, antik dövrün kəşfi olan faciəni Azərbaycan klassikasının romantik metoduna malik poeziya ilə birləşdirdi. O dövrdə teatrın kütləviliyi həssas ziyalı Hüseyn Cavidin daim diqqətində idi. Onun bu marağı teatr sənətinin inkişafına təsirini göstərdi. Dramaturq çox gözəl anlayırdı ki, fikir və ideyaların oxucuya, tamaşaçıya çatdırılması hafizələrdə daha möhkəm qalmış olar. Hüseyn Cavid əsərlərini oxunulması, həm də səhnəyə qoyulması üçün qələmə alırdı. Hüseyn Cacidin qəhrəmanları ilə məşhurlaşan aktyorlar nəsli yetişdi. Dramaturq olduqca güclü, təkrarsız, qürurlu obrazlar yaradırdı. Böyük söz ustası "Şeyx Sənan", "İblis", "Xəyyam" kimi əsərləri zirvəni fəth edir.

Ümummilli lider Heydər Əliyev Hüseyn Cavid haqqında deyirdi: "Hüseyn Cavid Azərbaycan xalqını, onun mədəniyyətini, ədəbiyyatını, elmi yüksəklərə qaldıran böyük şəxsiyyətlərdən biridir. Hüseyn Cavidin yaratdığı əsərlər Azərbaycan xalqının milli sərvətidir. Onlar bu gün üçün, gələcək nəsillər üçün dərslik kitabıdır.

Hüseyn Cavidin bütün yaradıcılığı, bütün fəaliyyəti Azərbaycan xalqının mədəniyyətini yüksəklərə qaldırmaqdan, xalqımızı azad, müstəqil xalq etməkdən ibarət olubdur. Onun bütün yaradıcılığı Azərbaycan xalqını milli azadlığa, müstəqilliyə çağırışdır".

Hüseyn Cavid üçün ağır zərbə 1937-ci il martın 18-dən 23-dək keçirilən Azərbaycan Sovet Yazıçılar İttifaqının 3-cü plenumunda söylənmiş məruzə olmuşdur:

"Yoldaş Hüseyn Cavidi neçə ildir ki, tənqid edirik. Hüseyn Cavid Azərbaycan xalqının həyatından yazmayır, burada onu haqlı tənqid edirik. O, ədəbiyyatımıza panislamizm, pantürkizm gətirmişdir. Hüseyn Cavid Azərbaycan dilinə qarşı olaraq osmanlı türklərinin dilini ədəbiyyatımıza gətirmiş. Bu tənqidlə biz daima haqlıyıq. Burada heç bir güzəştə getməyəcəyik. Bu haradan gəlir? Hüseyn Cavid Azərbaycan xalqını kiçik, məhdud tarixli bir xalq hesab edir. Buna görə də o, öz yaradıcılığında özünəməxsus burjuaziya romantikası ilə osmanlı xalqına arxalanır, öz dilini və tematikasını da oradan alır.

Biz Azərbaycan xalqının oğulları bu təsirlə mübarizə etmişik və edəcəyik, biz heç kəsə haqq verməyəcəyik ki, özünün minillik ədəbiyyat tarixi olan bir xalqa yuxarıdan aşağı baxsın və onu məhdud xalq adlandırsın (2, 22).

Bir müddət sonra – iyun ayının 12-də Azərbaycan Sovet Yazıçılar İttifaqı üzv namizədlərinin ümumi iclası keçirildi və iclasın qərarı ilə "qəddar müsavatçı, pantürkist və hər növ millətçilərdən olan" yazıçılarla birgə Hüseyn Cavid də Yazıçılar İttifaqı sıralarından xaric edildi (2, 26).

Beləliklə, "37-ci ilin sunamisi Hüseyn Caviddən də yan keçməmişdir. Yüzlərlə Azərbaycan ziyalısı, elm və sənət adamları kimi o da repressiyaya məruz qalmışdır" (1, 162).

Məlumdur ki, XX əsr Azərbaycan romantizminin romantik sənətkarları Məhəmməd Hadi, Abbas Səhhət, Abdulla Şaiq, Səid Səlmasi ilk əsərlərini kiçik janrlarla reallaşdırmışlar. Belə bir dövr üçün Hüseyn Caviddən həcm və ideya cəhətdən iri əsər gözləmək düzgün hesab edilməzdi. Onu da qeyd edək ki, Hüseyn Cavid yaradıcılığa başlayanadək Azərbaycan romantizmi hələ öz mövzularını ortaya qoymamışdı. Hesyn Cavid ənənələrə söykənərək yeni qəhrəmanlar təqdim etdi. Bu qəhrəmanların adları əsərin adı ilə yaddaşlara yazıldı: "Maral", "Şeyda", "Şeyx Sənan", "Afət", "Peyğəmbər", "TopalTeymur", "Knyaz", "Səyavuş", "Xəyyam".

Ədəbiyyatımıza ilk mənzum dram əsərləri, yeni janr xüsusiyyətləri, mövzu, məzmun fərqlilikləri, mürəkkəb ideyalar sistemi, möhtəşəm obrazlar qalereyası, yeni vəzn keyfiyyətləri, Avropa poeziya janrlarını gətirən Hüseyn Cavid bədii yaradıcılığın imkanlarının, fəaliyyət məqsədinin daha geniş və müqəddəs olduğunu sübut etdi (7, 6).

Hüseyn Cavidin yaradıcılığında "İblis" əsəri xüsusilə diqqətdə olmuşdur. Əsər 1918-ci ildə qələmə alınmışdır. Əsərdə İblis, Mələk, İxtiyar şeyx, Xavər, Arif, Vasif,

Rəna və başqaları iştirak edir. Hadisələr ilk olaraq Bağdadda cərəyan edir. Hadisələr sanki bir günün, bir saatın içərisində baş verir kimi təsir bağışlayır. Əsərin məzmunu İblisin "cümlə xəyanətlərə bais" olması üzərində cərəyan edir. İblisin, demək olar ki, öz məqamında meydana çıxan qəhqəhələri istehzalı, məmnun, məğrur, qızğın, açı qəhqəhələrdir.

Əsərdə diqqəti çəkən məqamlardan biri də üçüncü pərdədə ərəb zabiti öldükdə ətrafa yayılan marş sədalarıdır:

Türk oğlu sözündən dönməz,
Məhv olur da sürüklənməz.
Həp yüksəlmək dilər, enməz,
Çarpışır, yaşar.
Yurdumuzun arslanları,
İzlər durur düşmanları
Fırtınalı dənizvarı
Həp coşub daşar.

4 pərdədən ibarət olan bu faciədə sona doğru hadisələrdə satqınlar, xainlər güllələnirlər. Sonda – İblisin monoloqunda İblisin qəhqəhələri sanki birləşir, yekun aktına çevrilir. Əsərdən bu nəticəyə gəlinir ki, "nə qədər ki, insanlar öz çirkin ehtiraslarının qulu olacaqlar, o zaman zülm və rəzalət hökm sürəcək. İnsanların bu fəlakətdən qurtarması, xeyrin şərə qalib gəlməsi üçün ağılla qəlbib birliyi lazımdır. İnsanın daxilindən şər qüvvələri yalnız onun qəlbindəki nur, işıq qova bilər.

"Xəyyam" əsərini Hüseyn Cavid 1935-ci ildə qələmə almışdır. 6 pərdədən ibarət mənzum pyesdir. Xəyyam bir baxışdan Sevdaya, Sevda da Xəyyama vurulmuşdur. Xəyyam tanrıya tapınmaqdansa, ona tapınmağı düşünmüşdür. O, Sevdaya müraciətində söyləyir:

Gəldin də neçin pənbə buludlar kimi axdın?
Bilməm, niyə getdin, niyə döndün, niyə baxdın?
Şimşək kimi çaxdın da, neçün könlümü yaxdın?
Bilməm, niyə getdin, niyə döndün, niyə baxdın?

Səpildi alov ruhuma süzgün baxışından,
Sarsıldı da həp mənliyim, ey afəti-dövran.
Gəl, gəl, olayım səndəki hər cilvəyə qurban,
Bilməm, niyə getdin, niyə döndün, niyə baxdın?

Təəssüf ki, ətrafındakılar Xəyyamı anlamır və bunun fərqində olan Xəyyam sonda ölümündən öncə deyir:

Geri dönməz bu şətarətli zaman,
Qıyaraq bir gün əcəl verməz aman.
Bir nəfəsdir bu sürəksizcə həya,
Bir nəfəs!.. Getdimi? Gəlməz..."

"Cavidin şeirlərində dərin bir həyat fəlsəfəsi, sağlam poetik məntiq, insanın cəhaləti yıxaraq kamala çatacağına möhkəm inam özünü göstərməkdədir" (6, 8).

Şərqin dahi mütəfəkkiri Firdovsinin min illiyinə ithaf edərək 1932-ci ildə yazdığı "Səyavuş" 5 pərdəli mənzum faciədir. Əsər Zabilistanda təlim meydanının təsvir olunması ilə başlayır. Əsərdə Südabənin Səyavuşa olan məhəbbətini izləyirik:

Qarşımda diz çöksə bütün Yer üzü,
Yenə Səyavuşda könlümün gözü.

Əsərdə diqqətimizi çəkən digər maraqlı məqam Səyavuşun monoloqudur:

Kimə inanmalı!? İştə hər diyar
Mənə qarşı kin və intiqam duyar.
İran xəyanət və hiylə oçağı,
Turan iftira və dəhşət qucağı!..
Çinə getsəm, olar daha amansız!
Saray böcəkləri yaşarmı qansız?
Lənət olsun, uymam bu gündən sonra
Almasla parlayan qanlı taclara!

Bu əsər də qəhrəmanın ölüm səhnəsi ilə sonlanır.

"Şeyda, Maral, Şeyx Sənan və Afət, Cəlal, Knyaz, Səyavuş və Xəyyam öz ölümləri ilə əsərləri sona çatdırırlar. Lakin bu ölümlərin heç biri digərinə bənzəmir: Şeyda həbsxanada ölür, Maralı Turxan bəy öldürür, Şeyx Sənan "nəhrə" atılır, Afət zəhər içir, Cəlal uçuruma tullanır, Knyaz özünü tapança ilə vurur, Səyavuşu arxadan vururlar, Xəyyam isə "birdən solur" (3, 269). Bütün bunlar tragik qəhrəmanın hərəkəti və taleyi, onundramatik əsərin süjetində və kompozisiyasında tutduğu mövqeyi barədə aydın təsəvvür yaradır.

"Romantik düşüncəli şairin poeziyasında və bütövlükdə bədii yaradıcılığında fəlsəfi ideyalar getdikcə güclənir. Artıq romantik qəhrəmanın gözəllik axtarışı ilə həqiqət axtarıcılığının qanunauyğun bir vəhdəti yaranır. Bu da tamamilə təbiidir, ona görə ki, həm gözəlliyin tərənnümü, həm də həqiqət axtarıcılığı romantizmin estetik prinsiplərinə daxil olan xüsusiyyətlərdir (8, 21).

Hüseyn Cavidin əsərləri təhlil olunarkən ədəbiyyatşünaslıq bu əsərlərə həm pyes, həm faciə, həm teatr əsərləri kimi yanaşmışdır. Hər halda Hüseyn Cavidin fikirləri, mülahizələri müəyyən qədərilə pyeslərində inkişaf etdirilmişdir. Söz ustası söz söyləməyə məsuliyyətli iş kimi baxmışdır: "Sözün təsirbəxş olması üçün söz söyləyən eyi bir qəlbə, parlaq vicdana, gözəl bir əxlaqa, həqiqi bir məlumata malik olması icab edər". Gülbəniz Babaxanlı yazır: "Hüseyn Cavidin şeir dili səmimi, saf insan duyğularının tərənnümündə nə qədər həzin, kövrək, lirikdirsə, insanlara zülm və müsibət gətirən şər qüvvələrə, heyvani instinktlərə, tabe olub öz həmcinslərini zülmət və cəhalətdə saxlayan riyakarlara qarşı mübarizədə o qədər kəskin, amansız, qəti və güclüdür. Bu baxımdan Cavidin poeziyasında romantika ilə realizmin heyrətamiz bir çulğaşmasını görürük. Şair xeyrin təntənəsinə nə qədər işıqlı,

romantik xəyallar bəsləyirsə, şərin məhvi, aradan götürülməsi üçün də o qədər səbirsiz, açıqlı, qəzəbli tədbirlər irəli sürür" (6, 6).

Yeni ədəbiyyatşünaslıq konsepsiyasının formalaşdırılması baxımından Hüseyn Cavidin əsərlərinin öyrənilməsi aktualdır. Bu zaman Hüseyn Cavid yaradıcılığına romantizmin prinsipləri və tələbləri ilə yanaşmaq müsbət nəticə verə bilər. Hüseyn Cavid əsərlərinin araşdırılması mühüm məna kəsb edir. Onun irsinin dərindən öyrənilməsi ilə şairin Azərbaycan ədəbiyyatındakı yüksək mövqeyini müəyyənləşdirmək mümkündür.

Ədəbiyyat

1.Əhmədov B. XX Azərbaycan ədəbiyyatı tarixi. 3 cilddə. I cild, "Elm və təhsil", Bakı, 2011, 480 s.
2.Əliyev K. Hüseyn Cavid: həyatı və yaradıcılığı. Bakı, Elm, 2008, 324 s.
3.Əliyev K. Hüseyn Cavid. Bakı, 2018, 456 s.
4.Hüseyn Cavid. Əsərləri. Beş cilddə. I cild, Bakı, "Lider" nəşriyyat, 2005, 256 s.
5.Hüseyn Cavid. Əsərləri. Beş cilddə. V cild, Bakı, "Lider" nəşriyyat, 2005, 288 s.
6.Hüseyn Cavid. Məhəbbətdir ən böyük din. Bakı, AMEA Hüseyn Cavidin ev muzeyi, 2007, 100 s.
7.Məmmədli C. XX əsr Qərb fəlsəfi düşüncəsi və Hüseyn Cavid, Bakı: Mütərcim, 2014.
8.Vəliyeva S. Hüseyn Cavid ədəbi irsinin poetikası. Bakı, "Zərdabi Nəşr" MMC, 2019, 344 s.

Xülasə

Azərbaycan Respublikasının Prezidenti cənab İlham Əliyevin 14 mart 2022-ci il tarixli Sərəncamı ilə bu il Azərbaycan ədəbiyyatının görkəmli nümayəndəsi, mütəfəkkir şair və dramaturq Hüseyn Cavidin (Hüseyn Abdulla oğlu Rasizadə) anadan olmasının 140 illik yubileyi qeyd olunur. Hüseyn Cavidin əsərlərində sevgi, gözəllik, düzlük, doğruluq, ədalət, insanpərvərlik tərənnüm edilir. Hüseyn Cavid Azərbaycan poeziyasında fəlsəfi lirikanın ən gözəl nümunələrini yaratmışdır. Fəlsəfi müdrikliyin və bədii kamilliyin vəhdətini yaradan şair humanist ideallar uğrunda mübarizəyə çağırış edən mənzum dram və faciələri ilə ədəbiyyat tariximizdə yeni mərhələ açmışdır. Azərbaycan ədəbiyyatı tarixinə uğurlar bəxş edən Cavid dramaturgiyası milli teatrımızın inkişafında xüsusi yer tutur. Cavid poeziyası Azərbaycan ədəbiyyatının qızıl fonduna daxildir. Çoxəsrlik Azərbaycan ədəbiyyatının inkişafında xüsusi rolu olan Hüseyn Cavidin milli şüurun yüksəlişində xidməti əvəzsizdir. Hüseyn Cavid Azərbaycan ədəbiyyatı tarixində orijinal ədəbi simalardan biridir. Sovet rejimin ən ağır dönəmlərində Hüseyn Cavid öz mənəvi gücünü, şəxiyyət və ləyaqətini qoruya bilmişdir. Mövzu genişliyinin imkanlarını ortaya qoyan dramaturq qəhrəmanı qadın olan ilk Azərbaycan faciəsini yazıya

almışdır. Onun əsərləri humanist, bəşəri ideallarla zəngindir. İnsan ləyaqətinə dəyər vermək, incə duyğuların ifadə edilməsi Cavid poeziyasının əsas məziyyətlərindəndir. Hüseyn Cavid dramaturq olmaqla yanaşı, lirik-fəlsəfi yaradıcılığını bütün fəaliyyəti dövründə davam etdirdiyini izləyə bilərik. Eyni zamanda şairin əsərlərində romantika ilə realizmin birliyini müşahidə edirik. Şairin özünəməxsus şeir dili, üslubu, dəst-xətti vardır.

Məqalədə Hüseyn Cavidin həyat yoluna qısa nəzər salınır, yaradıcılığı təhlilə cəlb edilr, bir neçə əsərinə diqqət yetirilir və əsərlərindən parçalar verilir.

ALIZADEH T.

SUMMARY
WRITER OF THOUSANDS OF YEARS: HUSEYN JAVID

By the Decree of the President of the Republic of Azerbaijan Mr. Ilham Aliyev dated March 14, 2022, this year marks the 140th anniversary of the birth of Huseyn Javid (Huseyn Abdulla oglu Rasizadeh), a prominent representative of Azerbaijani literature, thinker, poet and playwright. Huseyn Javid's works glorify love, beauty, honesty, truth, justice, humanity. Huseyn Javid created the most beautiful examples of philosophical lyrics in Azerbaijani poetry. The poet, who created the unity of philosophical wisdom and artistic perfection, opened a new stage in our literary history with his verse dramas and tragedies calling for the struggle for humanistic ideals. Javid's dramaturgy, which gave success to the history of Azerbaijani literature, occupies a special place in the development of our national theater. Javid's poetry is included in the golden fund of Azerbaijani literature. The service of Huseyn Javid, who played a special role in the development of centuries-old Azerbaijani literature, is invaluable in the rise of national consciousness. Huseyn Javid is one of the original literary figures in the history of Azerbaijani literature. During the most difficult periods of the Soviet regime, Huseyn Javid was able to protect his moral strength, identity and dignity. Revealing the possibilities of the breadth of the subject, the playwright wrote the first Azerbaijani tragedy in which the hero was a woman. His works are rich in humanistic ideals. Valuing human dignity and expressing delicate emotions are the main merits of Javid's poetry. In addition to being a playwright, Huseyn Javid continued his lyrical-philosophical creativity throughout his career. At the same time, we observe the unity of romance and realism in the works of the poet. The poet has his own poetic language, style, handwriting.

In the article, a brief overview of Huseyn Javid's life path is given, his creativity is involved in the analysis, attention is paid to several of his works, and excerpts from his works are given.

РЕЗЮМЕ
ПИСАТЕЛЬ ТЫСЯЧИ ЛЕТ: ГУСЕЙН ДЖАВИД

Указом Президента Азербайджанской Республики господина Ильхама Алиева от 14 марта 2022 года в этом году исполняется 140 лет со дня рождения Гусейна Джавида (Гусейн Абдулла оглы Расизаде), видного представителя Азербайджанской литературы, мыслителя, поэта. и драматург. Произведения Гусейна Джавида прославляют любовь, красоту, честность, правду, справедливость, человечность. Гусейн Джавид создал красивейшие образцы философской лирики в Азербайджанской поэзии. Поэт, создавший единство философской мудрости и художественного совершенства, открыл новый этап в истории нашей литературы своими стихотворными драмами и трагедиями, призывающими к борьбе за гуманистические идеалы. Драматургия Джавида, давшая успех истории Азербайджанской литературы, занимает особое место в развитии нашего национального театра. Поэзия Джавида входит в золотой фонд Азербайджанской литературы. Неоценима заслуга Гусейна Джавида, сыгравшего особую роль в развитии многовековой Азербайджанской литературы, в подъеме национального самосознания. Гусейн Джавид – одна из оригинальных литераторов в истории Азербайджанской литературы. В самые трудные периоды советской власти Гусейн Джавид смог защитить свои нравственные силы, личность и достоинство. Раскрывая возможности широты сюжета, драматург написал первую Азербайджанскую трагедию, в которой героем была женщина. Его произведения богаты гуманистическими идеалами. Ценить человеческое достоинство и выражать тонкие чувства – главные достоинства поэзии Джавида. Помимо драматурга, Гусейн Джавид на протяжении всей своей карьеры продолжал лирико-философское творчество. В то же время мы наблюдаем единство романтики и реализма в произведениях поэта. У поэта есть свой поэтический язык, стиль, почерк.

В статье дан краткий обзор жизненного пути Гусейна Джавида, в анализе задействовано его творчество, уделено внимание нескольким его произведениям, приведены отрывки из его произведений.

Redaksiyaya daxil olma tarixi: 07.12.2022
Çapa qəbul olunma tarixi: 28.12.2022
Rəyçi: Filologiya üzrə fəlsəfə doktoru, dosent Məfkurə Hüseynova tərəfindən çapa tövsiyə olunmuşdur

İÇİNDƏKİLƏR:

DİLÇİLİK

NADİR MƏMMƏDLİ
KONSEPT VƏ MƏNA 3

MUSTAFAYEV FİZULI NƏCMƏDDİN OĞLU,
KİNO DİLİ VƏ MƏTN 9

HACIYEVA MƏTANƏT HƏŞİM QIZI
YAZILI NİTQ TƏLİMİ 14

ARZU ƏMİRASLANOVA
QLOBALLAŞMA DÖVRÜNDƏ ALİ MƏKTƏBLƏRDƏ
İNGİLİS DİLİNİN TƏDRİSİNDƏ MÜASİR YANAŞMALAR 21

SAMIRA BAGHIRLI
THE ROLE OF MUSIC IN THE FORMATION
OF THE ENGLISH LANGUAGE 28

GÜLƏR FİZULİ qızı SADIQOVA
KONSEPTUAL METAFORA NƏZƏRİYYƏSİNİN
İNKİŞAFI VƏ ƏSAS ANLAYIŞLARI 35

ƏLİYEVA GÜLNARƏ MÜZƏFFƏR QIZI
XALQIN MƏDƏNİ SƏVİYYƏSİ İLƏ ÖLÇÜLƏN NİTQ
MƏDƏNİYYƏTİNİN ŞƏXSİYYƏTİN FORMALAŞMASINDA ROLU 44

ARZU QÜDRƏT QIZI ABDULLAYEVA
İNGİLİS DİLİNİN ZƏNGİNLƏŞMƏSİNDƏ
ALINMA SÖZLƏRİN ROLU 55

ДЖАФАРОВ РЕФИК ДЖАФАР ОГЛУ
ИРАДА ИСГЕНДАРЗАДЕ АБДУЛЬ КЫЗЫ
МЕТАФОРА И МЕТАНАМИЯ В СОВРЕМЕННОМ ЛИНГВИСТИКЕ 64

QULİYEVA ESMİRA ALLAHVERDİ QIZI
SOSİAL-MƏİŞƏT ANLAYIŞLI TOPONİMLƏRIN PARALELLİYİ 71

MƏMMƏDOVA SVETLANA NƏSIB QIZI
MÜASİR İNGİLİS DİLİNDƏ SADƏ CÜMLƏ VƏ ONUN LİNQVİSTİK XÜSUSİYYƏTLƏRİ 77

RƏCƏBOVA RAMİZƏ XANƏHMƏD QIZI
İSMAYILOVA MİNAYƏ ABBAS QIZI
DİL KATEQORİYALAŞMASININ KOQNİTİV ASPEKTLƏRİ 83

İBADOVA TÜRKAN SURXAY
ГЕНДЕРНЫЕ РАЗНОВИДНОСТИ И ИХ ОТРАЖЕНИЕ В ПАРЕМИОФРАЗЕОЛОГИИ РУССКОГО ЯЗЫКА 91

LALƏ VÜQAR QIZI RASULOVA
"CODEX CUMANICUS"DA QRAMMATI ƏLAQƏLƏR VƏ ONLARIN IFADƏ VASITƏLƏRI 98

FƏRİDƏ HÜSEYNOVA
TƏBİİ DİLİN TƏDQİQ EDİLMƏSİNƏ TƏNQİDİ YANAŞMA 105

LƏTAFƏT ƏLİYEVA
DİALOJİ NİTQİN İFADƏLİLİYİ 115

LALƏNZAR MURADLI
TƏLƏBƏLƏRİN XARİCİ DİLDƏ ETDİKLƏRİ SƏHVLƏRİN ARADAN QALDIRILMASI YOLLARI 125

b. m. ABIYEVA V. G.
m. SƏFIXANOVA A. H.
İNGİLİS DİLİNİN LEKSİKASINDA TARİXİ DƏYİŞKƏNLİKLƏR 133

İSAYEVA SEVİNC,
ƏLİYEVA XATIN,
DAVUTOVA ALFIYA
ЛЕКСИЧЕСКИЕ И ГРАММАТИЧЕСКИЕ ТРАНСФОРМАЦИИ ПРИ ПРОЦЕССЕ ПЕРЕВОДА НА ОСНОВЕ РУССКОГО И АНГЛИЙСКОГО ЯЗЫКОВ 139

МАХИРА МУСАЕВА,
ИРАДА АХМЕДОВА
РОЛЬ НАЦИОНАЛЬНЫХ ГЕРОЕВ В ПАТРИОТИЧЕСКОМ ВОСПИТАНИИ КУРСАНТОВ 146

ƏLİYEVA ƏSLİ XƏLİL QIZI,
ERMƏNİ DİLİNDƏ FELİN ŞƏRT ŞƏKLİNİN
TƏDRİS METODİKASI 153

ƏLİZADƏ KÜBRƏ CEYHUN,
İNGİLİS DİLİNDƏ SEQMENT VƏ SUPRASEQMENT
VAHİDLƏRİN SÖZ VƏ MORFEM QOVUŞAĞINDA
FUNKSİONAL XÜSUSİYYƏTLƏRİNƏ DAIR 160

LAMİYƏ ƏLİYEVA İNŞALLAH
XIX ƏSR ALMAN DİLÇİLİYİNDƏ
PSİXOLOGİZM NƏZƏRİYYƏSİ 171

GÜLÇİN SOFİYEVA
QAZI BÜRHANƏDDİNİN DİLİNDƏ FEİLİN ŞƏKİLLƏRİ 178

SEHRAYƏ NƏBİYEVA
PHRASEOLOGICAL UNITS AND THE WAYS
OF TEACHING THEM IN THE AUDIENCE 187

ƏLİYEVA İLHAMƏ NADİR QIZI
İNGİLİS ATALAR SÖZLƏRİ VƏ MƏSƏLLƏRİNİN
YARANMA TARİXİ 196

АБДУЛГАЛИМОВА ЭЛЬНАРА
АНИМАЛИСТИЧЕСКАЯ ФРАЗЕОЛОГИЯ В АСПЕКТЕ МЕЖКУЛЬТУРНОЙ
КОММУНИКАЦИИ 205

NİGAR NATİQ QIZI ƏMİRASLANOVA
ELMİ-METODİKİ ƏDƏBİYYATDA ÜSLUBİYYAT
MƏSƏLƏLƏRİNİN QOYULUŞU 214

İSAYEVA NƏRMİNƏ ŞUA QIZI
İNFORMASİYA TEXNOLOGİYALARININ DİLÇİLİK ELMİNİN İNKİŞAFINDA
ROLU 219

MƏHƏRRƏMOVA ÜLKƏR AKIF
QRAMMATİK METAFORA VƏ FUNKSİONAL İDİOMATİKLİK 226

AFƏT ƏLİYEVA
LE FRANÇAIS NON STANDARD 234

TƏRANƏ MEHDİYEVA
TƏDRİSİN İLKİN MƏRHƏLƏSİNDƏ AZƏRBAYCAN
TƏLƏBƏLƏRİNDƏ ŞİFAHİ NİTQİN İNKİŞAF EDİLMƏSİ 247

MƏMMƏDOVA LEYLA SADIX QIZI
İNSAN VƏ ÜNSİYYƏT 254

ƏLİYEV CEYHUN RAMİZ OĞLU
ƏRƏB DİLİNDƏ HƏRBİ TERMİNLƏRİN
YARANMASI YOLLARI 263

ƏDƏBİYYATŞÜNASLIQ

GÜLNAR OSMANOVA
HÜSEYN CAVİDİN "İBLİS" ƏSƏRİNDƏ MİFOLOJİ DÜŞÜNCƏ VƏ
ROMANTİK İDEALLAR 270

MƏLAHƏT SOLTANQIZI QƏDİROVA
ƏDƏBİ ƏLAQƏLƏRİN İNKİŞAFINDA TƏRCÜMƏNİN ROLU
BƏDİİ TƏRCÜMƏ TARİXİNDƏN 276

ŞƏFAHƏT MÜZƏFFƏR OĞLU ƏLİYEV
İRƏVAN ƏDƏBİ-MƏDƏNİ MÜHİTİ VƏ ONUN TARİXİ
DİAXRONİYASI 284

ÇİNARƏ BAYRAMOVA
MÜASİR AİLƏLƏRDƏ ROLA ƏSASLANAN MÜNASİBƏTLƏRİN
MÜXTƏLİF ASPEKTLƏRDEN TƏHLİLİ 295

MAHİR CAVADOV
AŞIQ ŞAKİR – DÖVRÜNÜN USTAD
SƏNƏTKARI……306

ИСМАЙЛОВА АЙБАНИЗ АЙДЫН Г.
ЭКСПЕРИМЕНТАЛЬНЫЙ ХАРАКТЕР
РОМАНА ДЖ.ДЖОЙСА «УЛИСС» 313

İSMAYILOVA PƏRVANƏ BAYRAM QIZI
AZADLIQ VƏ İSTİQLALİYYƏT CARÇISI ƏHMƏD CAVAD 325

MÜSLÜMOVA OFELYA SURXAY QIZI
ALMAN VƏ AZƏRBAYCAN MÜHACİRƏT
ƏDƏBİYYATININ BƏZİ PROBLEMLƏRİ 333

ARİFƏ YUSİFOVA
DÜNYA DİLLƏRİNİN TƏSNİFATI VƏAZƏRBAYCAN DİLİNİN
BU TƏSNİFATDA YERİ 340

ТУРКЯН ЗЕЙНАЛОВА
САБИНА ЗЕЙНАЛОВА
ШАРЛОТТА БРОНТЕ И ЕЕ РОМАН «ДЖЕН ЭЙР» 348

CAHANXANIM YAQUBOVA MIRAMIN QIZI
CEYN OSTININ ROMANLARINDA QADIN
VƏ EVLILIK ANLAYIŞI 356

İLHAM QAZIZADƏ
AZƏRBAYCAN DRAMATURGİYASI
RUS DRAM TEATRININ SƏHNƏSİNDƏ 364

ÜLVİYYƏ ƏHMƏDOVA
ƏBDÜLXALIQ CƏNNƏTININ ŞEIRLƏRI ISTIQLAL POEZIYASI
KONTEKSTINDƏ 369

İMANOVA KƏMALƏ XALİD QIZI
ARTISTS OF RENAISSANCE STUDYING ANATOMY 377

TAMARA ŞƏRBƏT QIZI ƏLİZADƏ
MİN İLLƏRİN SƏNƏTKARI: HÜSEYN CAVID 387

"Elm və təhsil" nəşriyyatının direktoru:
İNAL MƏMMƏDLİ

Dizayner: Kamran İbrahimov
Texniki redaktor: Rövşanə Nizamiqızı

Çapa imzalanmış 28.12.2022
Şərti çap vərəqi 25. Sifariş № 569
Kağız formatı 60x84 1/8. Tiraj 500

Jurnal "Elm və təhsil" nəşriyyat-poliqrafiya
müəssisəsində nəşr olunmuşdur.
E-mail: elm.ve.tehsil@mail.ru
Tel: 497-16-32; 050-311-41-89
Ünvan: Bakı, İçərişəhər, 3-cü Maqomayev 8 /4